Przekrój poprzeczny

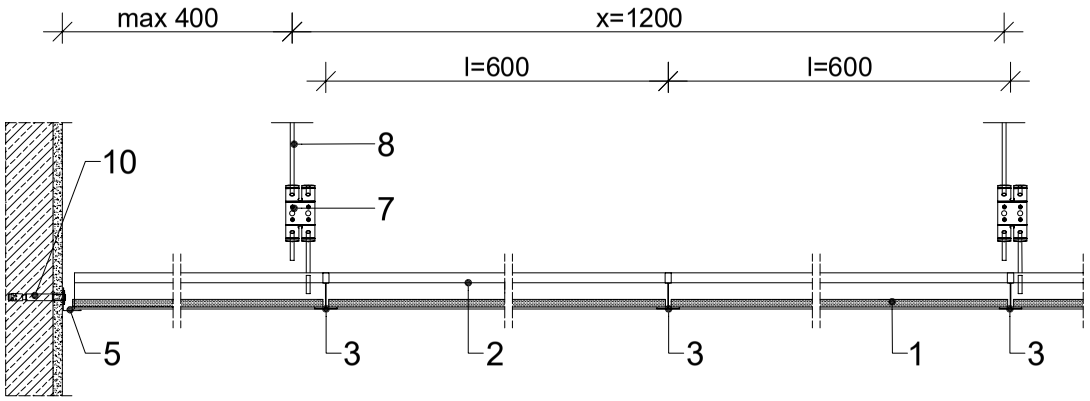

Przekrój podłużny

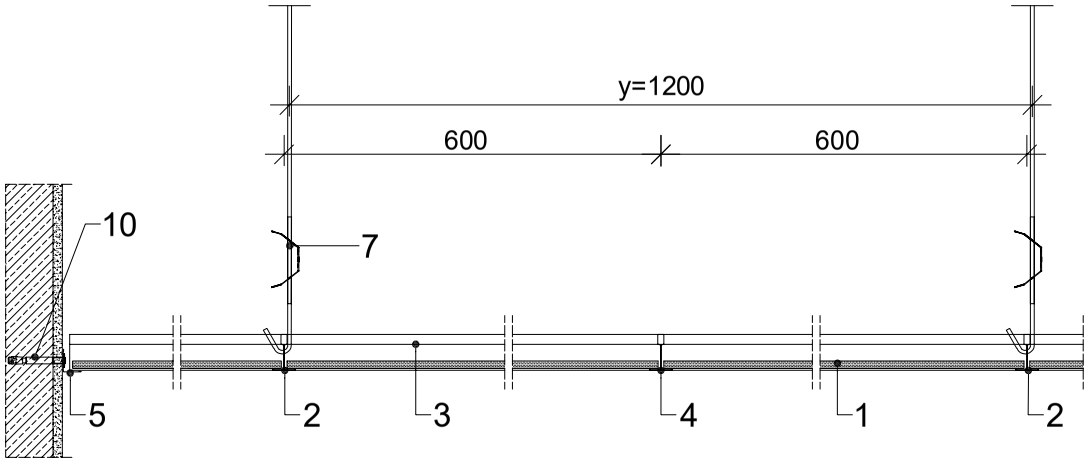

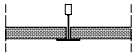

krawędź typu A

Parametry techniczne				Podstawowe elementy konstrukcji					
KLASA ODPORNOŚCI OGNIOWEJ EN[1)]	GRUBOŚĆ ZABUDOWY	MASA ZABUDOWY[*)]	ODPORNOŚĆ PŁYT NA WILGOĆ	POSZYCIE PŁYTAMI SUFITOWYMI RIGIPS	MAKSYMALNY ROZSTAW PROFILI RIGIPS			MAKSYMALNY ROZSTAW WIESZAKÓW	WYPEŁNIENIE WEŁNĄ MINERALNĄ
					Profile poprzeczne l = 600mm	Profile poprzeczne l = 1200mm	Profile główne l = 3600mm		
	G	M	W			l	y	x	
[minuty]	[mm]	[kg/m²]	[%]		[mm]				
do REI 90[1)]	≥150	7,5	90	CASOPRANO 600x600mm z krawędzią A gr. 8mm	600	600	1200	1200	niewymagane

1) Klasyfikacja ogniowa ITB 00785/17/R324NZP: dla układu strop-sufit podwieszany RIGIPS CASOPRANO.
*) EN — klasa odporności ogniowej wg PN-EN 13501-2
— Układ: płyta żelbetowa o grubości min. 60 mm i odległości osiowej zbrojenia od najbliższej powierzchni nagrzewanej min. 15 mm, wraz z sufitem podwieszonym RIGIPS CASOPRANO, zawieszonym w odległości min. 210 mm od spodniej powierzchni stropu — REI 45.
— Układ: płyta żelbetowa o grubości min. 80 mm i odległości osiowej zbrojenia od najbliższej powierzchni nagrzewanej min. 20 mm, wraz z sufitem podwieszonym RIGIPS CASOPRANO, zawieszonym w odległości min. 210 mm od spodniej powierzchni stropu — REI 60.
— Układ: płyta żelbetowa o grubości min. 100 mm i odległości osiowej zbrojenia od najbliższej powierzchni nagrzewanej min. 30 mm, wraz z sufitem podwieszonym RIGIPS CASOPRANO, zawieszonym w odległości min. 210 mm od spodniej powierzchni stropu — REI 90.
— Układ: płyta żelbetowa o grubości min. 60 mm i odległości osiowej zbrojenia od najbliższej powierzchni nagrzewanej min. 15 mm, na belkach stalowych o wskaźniku przekroju Am/V≤150m-1, wraz z sufitem podwieszonym RIGIPS CASOPRANO, zawieszonym w odległości min. 210 mm od spodniej powierzchni belek stalowych — REI 15.
— Układ: blacha trapezowa gr. min. 1,0 mm (jako szalunek tracony) z płytą żelbetową gr. min. 40 mm, wraz z sufitem podwieszonym RIGIPS CASOPRANO, zawieszonym w odległości min. 210 mm od spodniej powierzchni stropu — REI 15.
— Układ: blacha trapezowa gr. min. 1,0 mm (jako szalunek tracony) z płytą żelbetową gr. min. 40 mm na belkach stalowych o wskaźniku przekroju Am/V≤150m-1, wraz z sufitem podwieszonym RIGIPS CASOPRANO, zawieszonym w odległości min. 210 mm od spodniej powierzchni belek stalowych — REI 15.

Nazwa wzoru		CASOROC	CASOSTAR	CASOBIANCA
Izolacyjność akustyczna D_{nfw}[*)]		41	41	41
Wskaźnik pochłaniania dźwięku	α_w[*)]	0,10	0,10	0,10
	α_w[**)]	0,15	0,15	0,15

*) Dla sufitu podwieszanego w odległości 200 mm od stropu.
**) Dla sufitu podwieszanego z 50 mm wełną mineralną w odległości 200 mm od stropu.

— Układ: podłoga drewniana z desek gr. min. 30 mm lub płyty OSB gr. min. 22 mm, na belkach drewnianych o wymiarach przekroju min. 40x120 mm, wraz z sufitem podwieszonym RIGIPS CASOPRANO, zawieszonym w odległości min. 210 mm od spodniej powierzchni belek drewnianych — REI 15.
**) Bez uwzględnienia masy izolacji z wełny mineralnej.

Zapotrzebowanie materiałowe na 1m²

	Materiał	Zużycie		
		z wieszakiem z elementem rozprężnym	z wieszakiem z podwójnym elementem rozprężnym	
1	Płyta sufitowa RIGIPS CASOPRANO 600x600x8 mm	1,00	1,00	m²
2	Profil nośny RIGIPS T-24, l=3600 mm	0,85	0,85	m
3	Profil poprzeczny RIGIPS QUICK-LOCK T-24, l=1200 mm	1,70	1,70	m
4	Profil poprzeczny RIGIPS QUICK-LOCK T-24, l=600 mm	0,85	0,85	m
5	Profil przyścienny RIGIPS QUICK-LOCK kątowy lub schodkowy[1)]	0,70	0,70	m
6	Wieszak z elementem rozprężnym RIGIPS l=110 mm lub noniuszem	0,80	-	szt.
7	Wieszak z podwójnym elementem rozprężnym RIGIPS	-	0,80	szt.
8	Pręt wieszakowy z oczkiem RIGIPS lub część górna wieszaka noniuszowego	0,80	0,80	szt.
9	Pręt wieszakowy z hakiem RIGIPS	-	0,80	szt.
10	Stalowe elementy mocujące: kołki, dyble	1,80	1,80	szt.
11	Klamra zabezpieczająca do wieszaków noniuszowych	1,70	-	szt.
12	Wełna mineralna szklana lub skalna np. ISOVER Aku-płyta / Akuplat+ - w razie potrzeby	1,00	1,00	m²

1) Wielkość uśredniona, rzeczywiste zużycie stanowi obwód pomieszczenia.
Nakłady materiałowe mają charakter przybliżony i nie zawierają odpadów.
Uwaga: Do mocowania do konstrukcji budynku wieszaków i uchwytów oraz profili przyściennych powinny być stosowane stalowe łączniki mechaniczne określone w dokumentacji technicznej opracowanej dla danego obiektu.

rigips SAINT-GOBAIN
isover weber maris
Saint-Gobain Construction Products Polska Sp. z o.o.
Biuro RIGIPS w Warszawie
Varso Tower
ul. Chmielna 69, 28 piętro
00-801 Warszawa
Biuro Doradztwa Technicznego: 800 163 121
E-mail: doradcy.techniczni@saint-gobain.com
www.rigips.pl

Obiekt:

Lokalizacja:

Tytuł rysunku:

Sufit podwieszany kasetonowy Rigips 4.07.70

Data:	Skala:	Nr detalu:	Opracował:
	1:8	4.07.70	