Rigips SAINT-GOBAIN

QUICK-LOCK®
Ceiling Systems

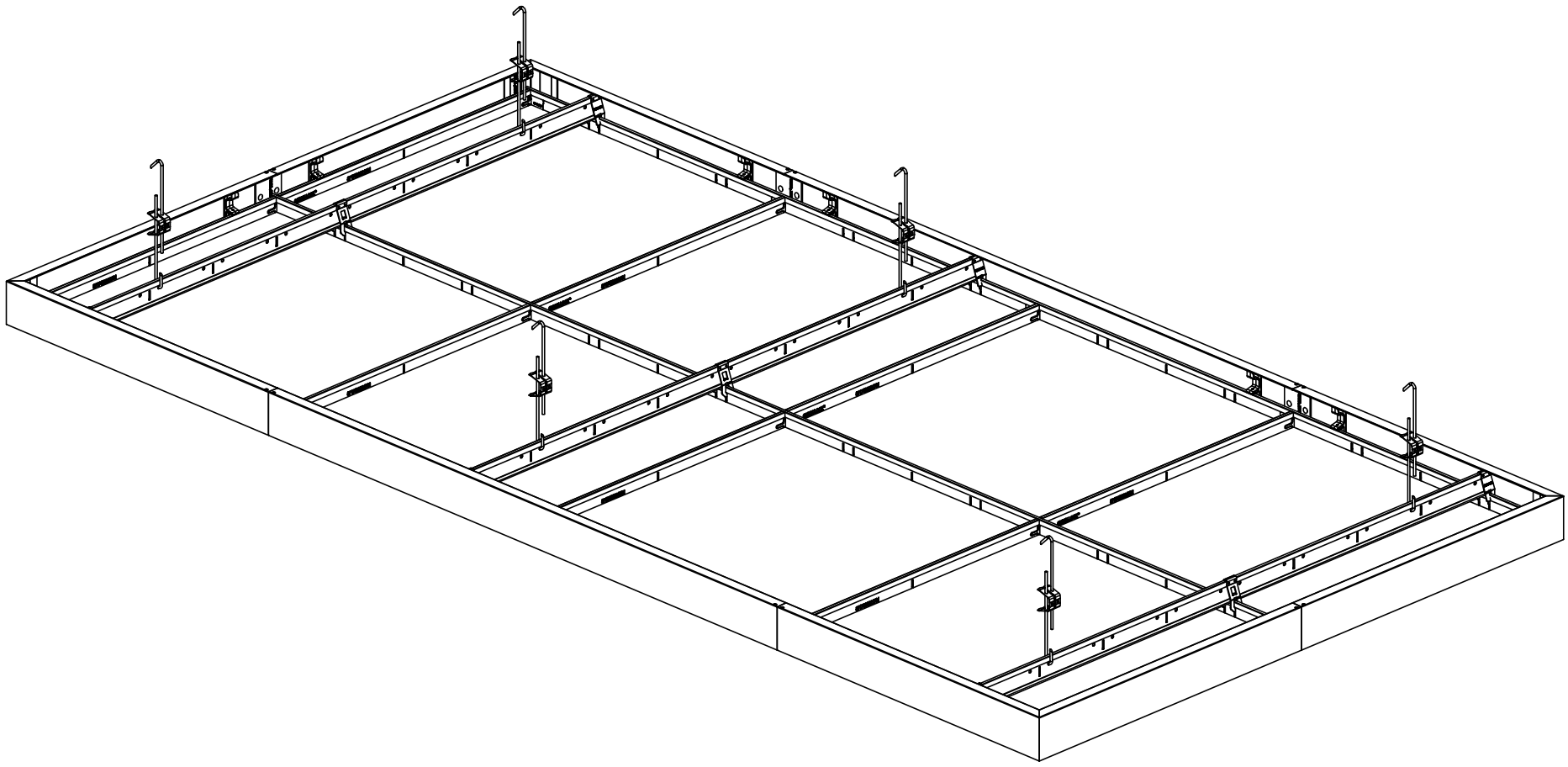

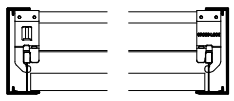

1.1 Insula 76A

1

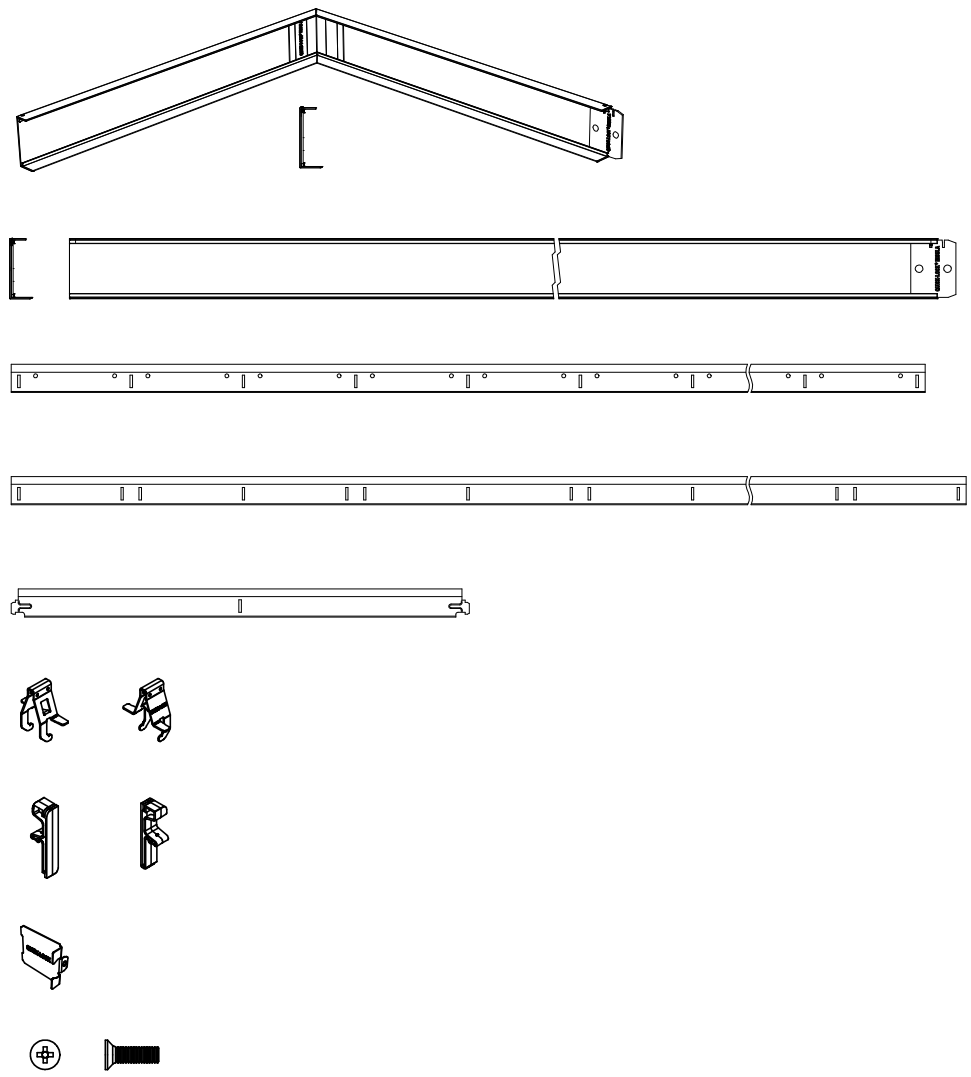

Nazwa elementu	Wymiary [mm]	Ilość
Insula 76A Narożnik zewnętrzny	600x600	4
Insula 76A Profil brzegowy	1200	2
QL24/38 profil górny (docinanie 10,5mm od gniazda)	1221	3
QL24/38 profil dolny (docinanie 10,5mm od gniazda)	2421	3
Profil poprzeczka T24	600	10
Łącznik Cross-Lock GS	/	9
*Insula klips blokujący	/	12
*Klips poprzeczny TS	/	10
*Wkręt z łbem stożkowym Philips	M3x10	6

*Elementy znajdują się w kartonie z zestawem klipsów Insula

2.1 Zestawienie elementów: ilości w opakowaniach w katalogu.

2

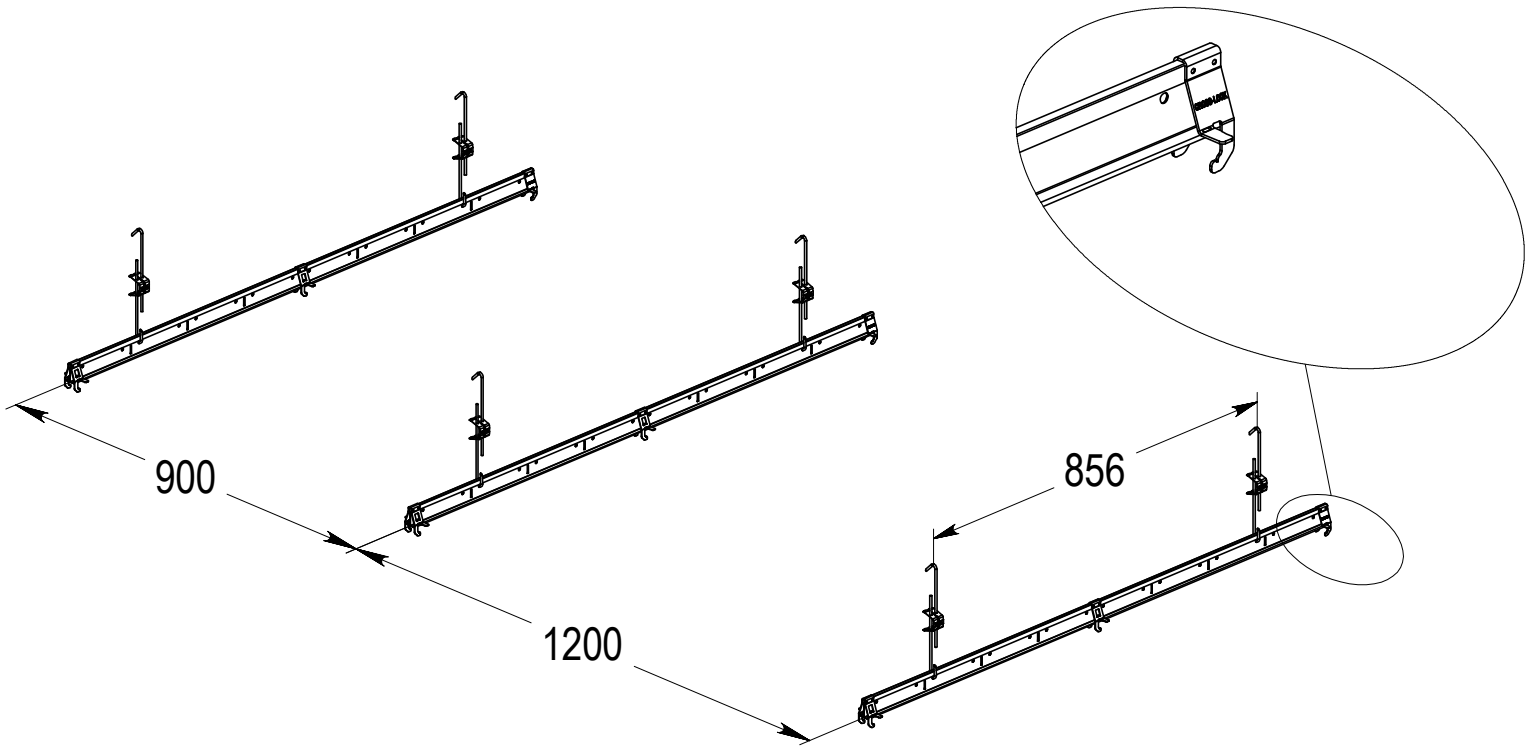

3.1 Podwiesić górne profile nośne (rozstaw profili max. 1200mm)
3.2 Zamocować łączniki poprzeczne Cross-Lock we właściwych gniazdach.

3

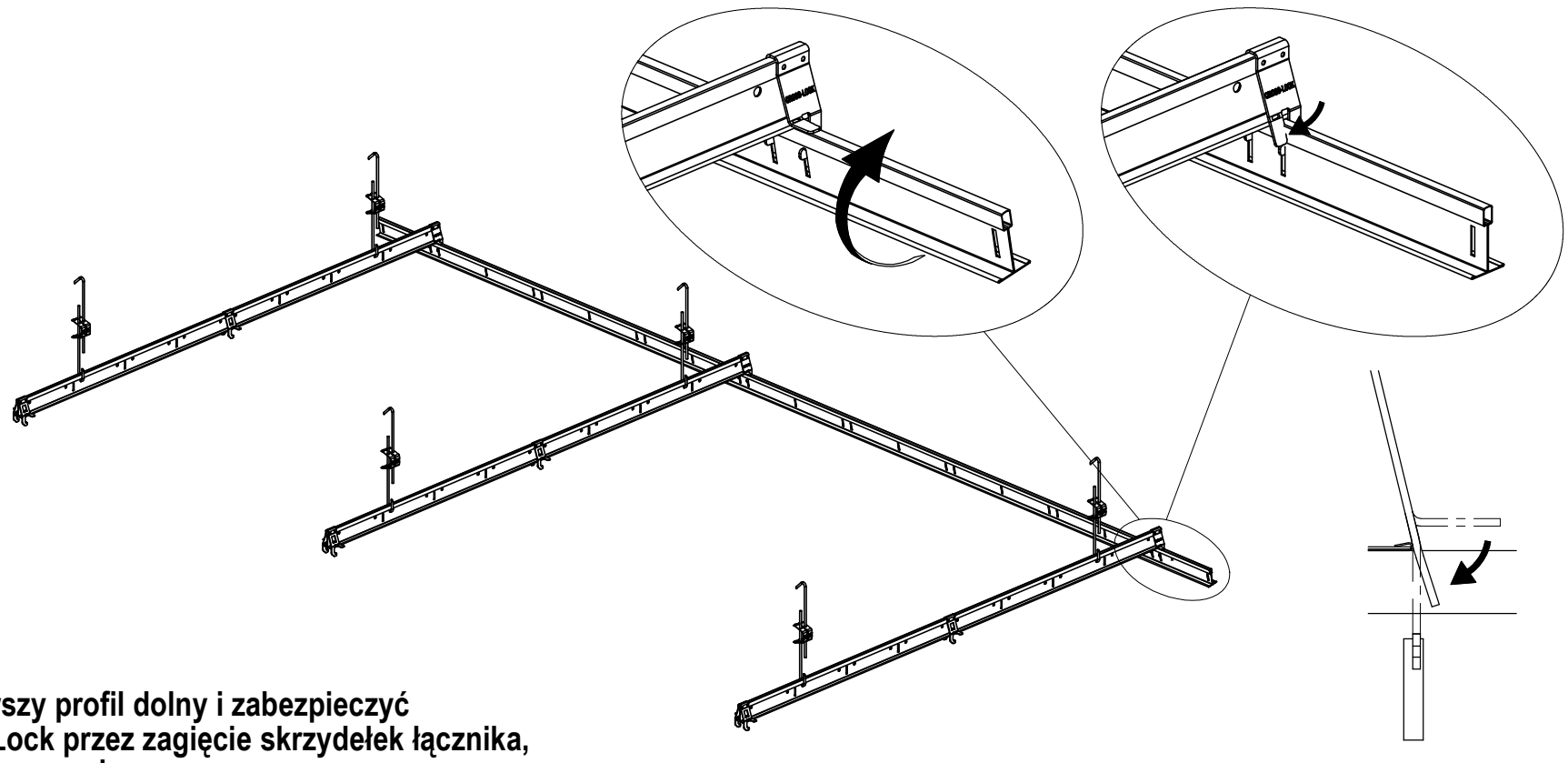

4.1 Zamontować pierwszy profil dolny i zabezpieczyć połączenie Cross-Lock przez zagięcie skrzydełek łącznika, tak jak pokazano na rysunku.

4

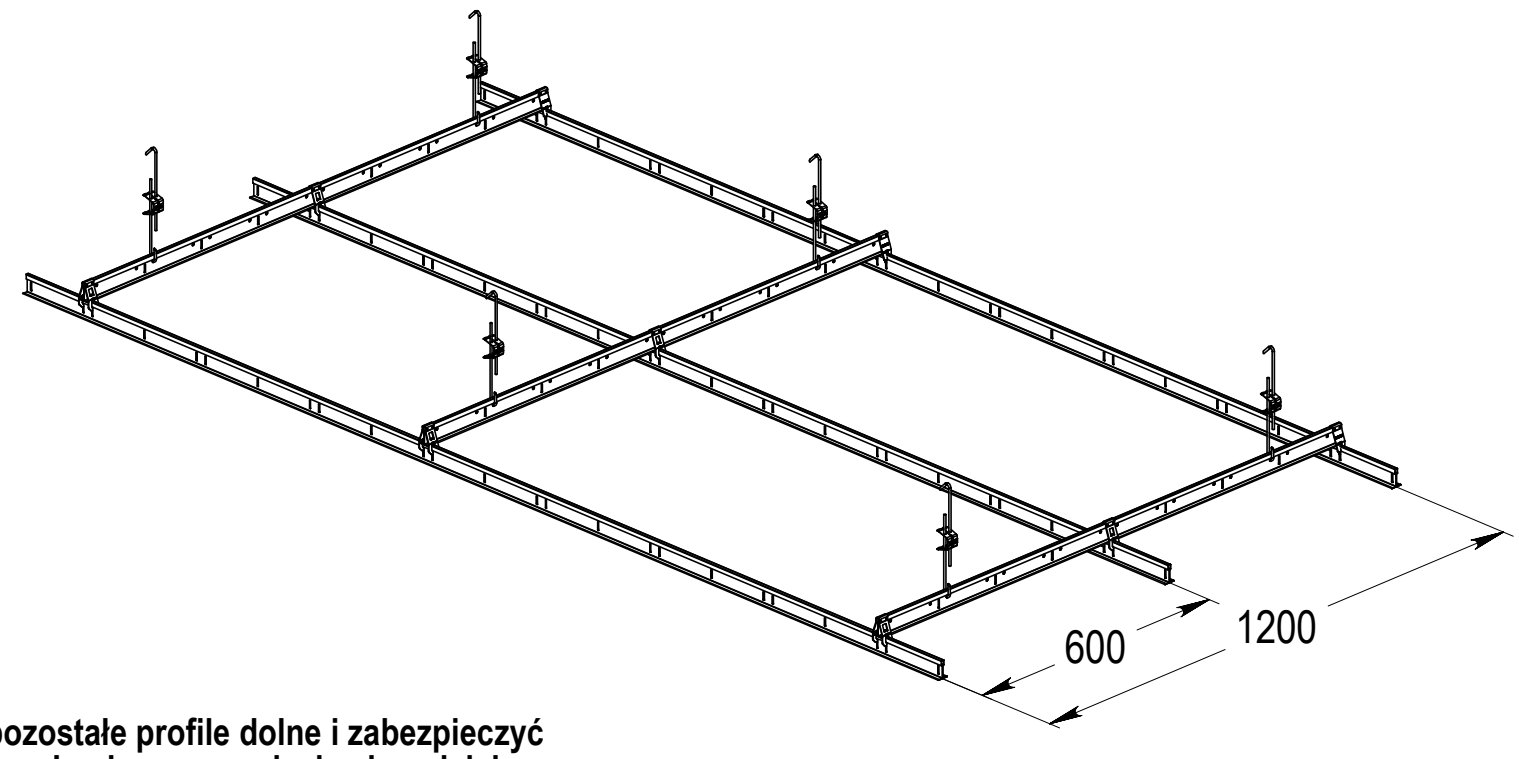

5.1 Zamontować pozostałe profile dolne i zabezpieczyć połączenie Cross-Lock przez zagięcie skrzydełek.

5

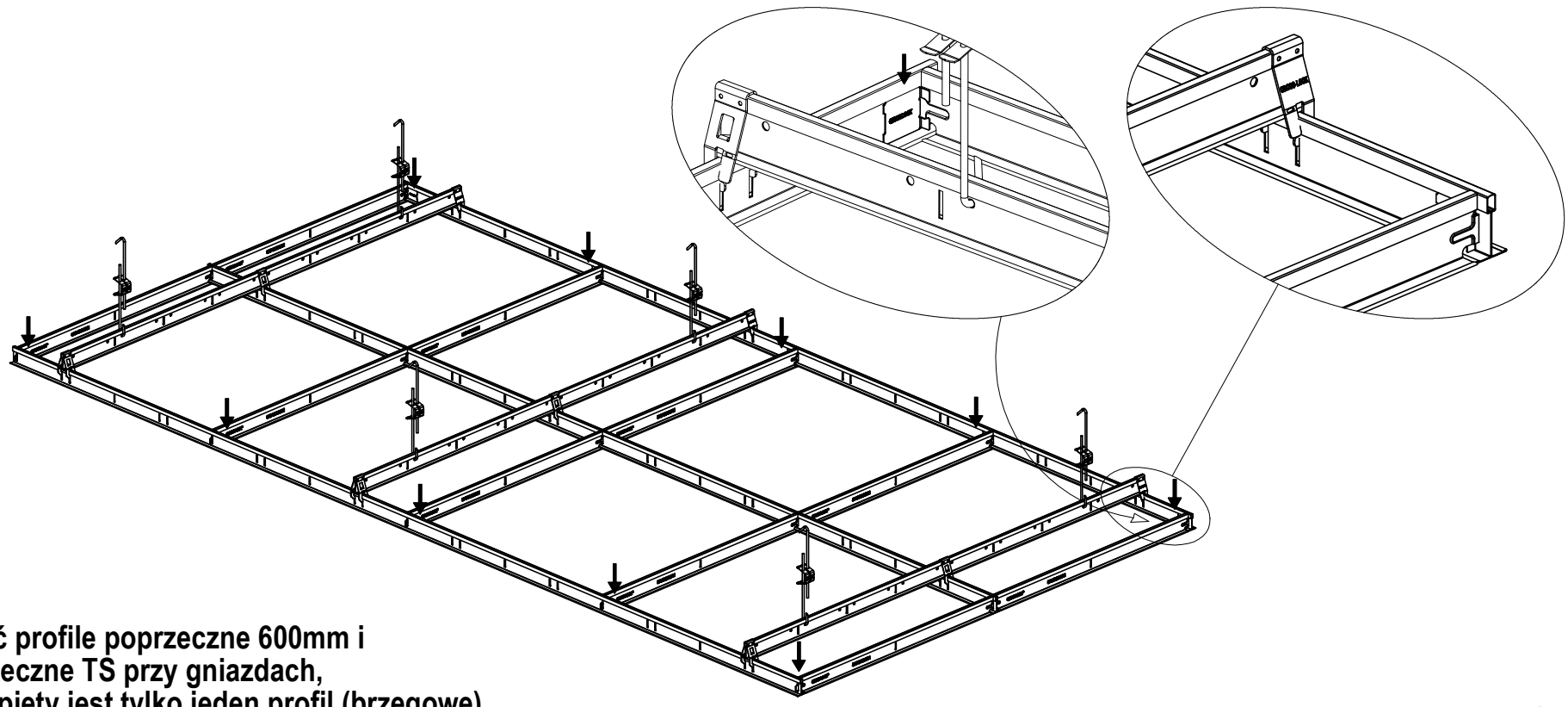

6.1 Zamontować profile poprzeczne 600mm i klipsy poprzeczne TS przy gniazdach, w których wpięty jest tylko jeden profil (brzegowe).

6

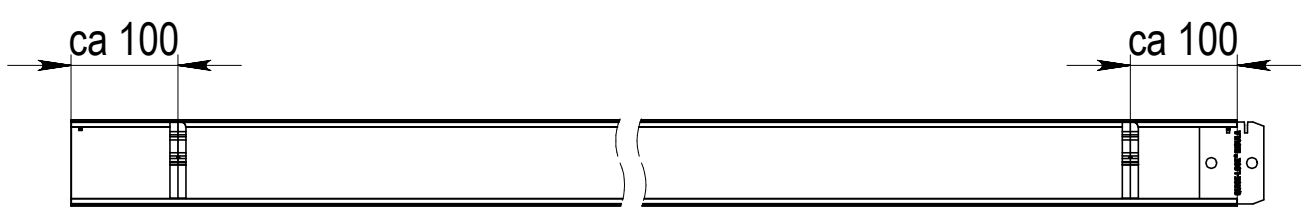

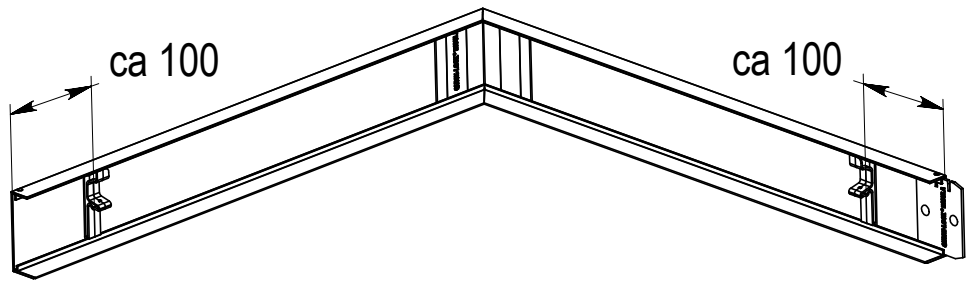

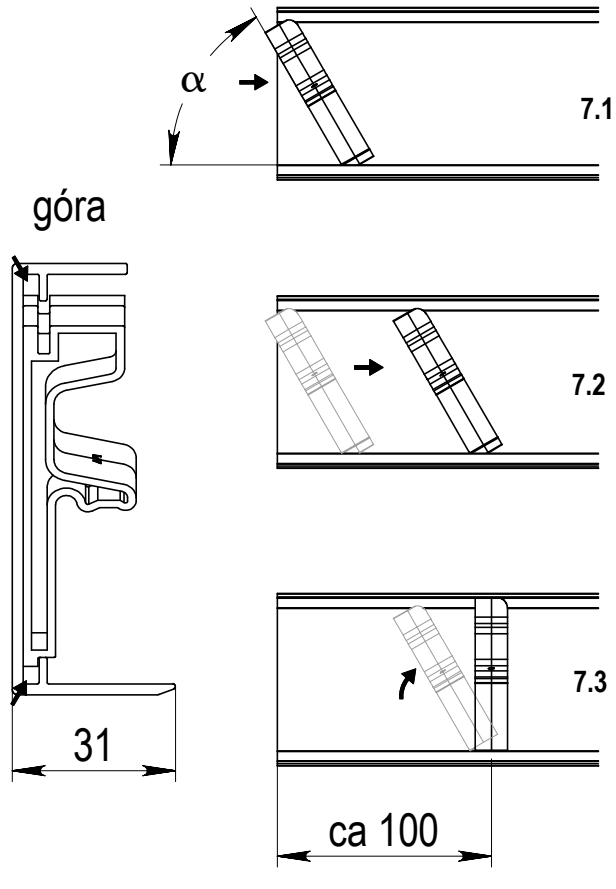

7.1-2-3 Wstawić klipsy blokujące Insula w profile brzegowe. Ustawić pionowo w odległości ok. 100mm od brzegów profili.

7

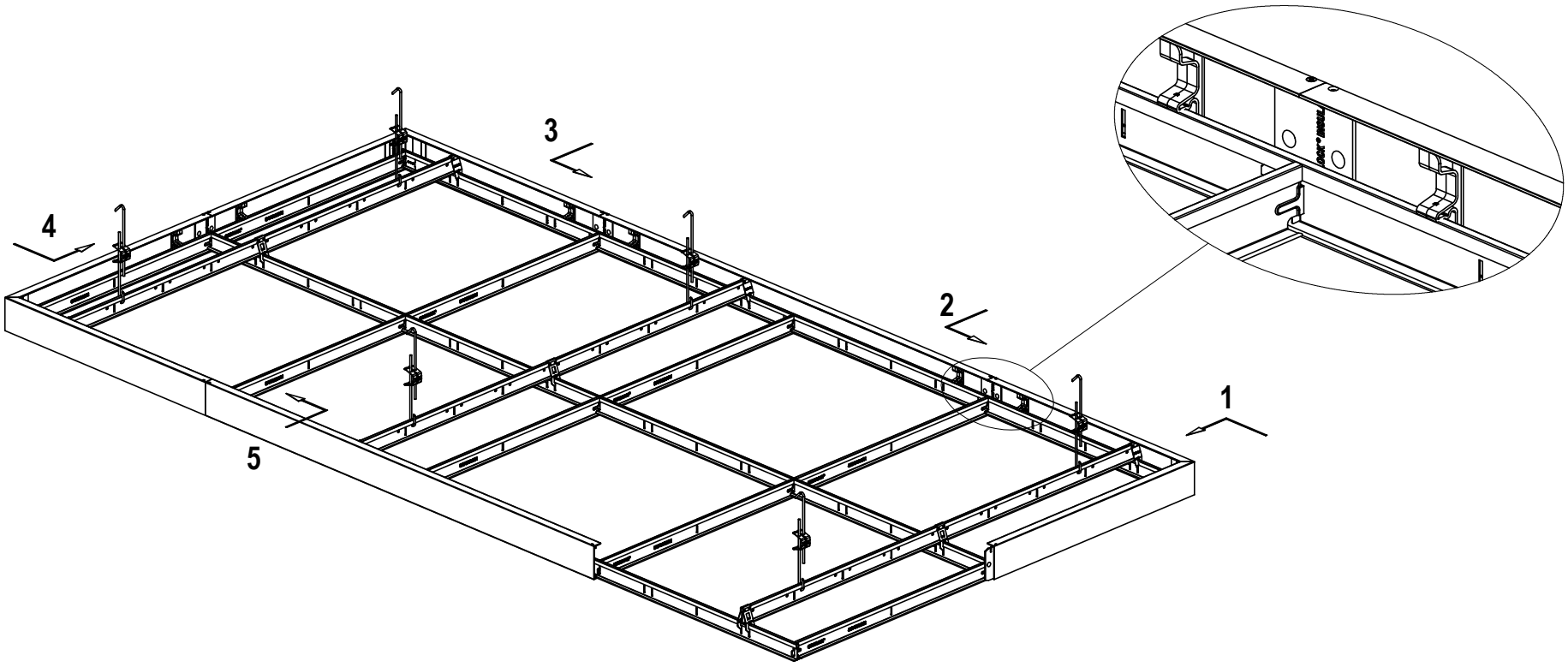

8.1 Zamontować narożniki i profile brzegowe Insula w ustalonym porządku.

8

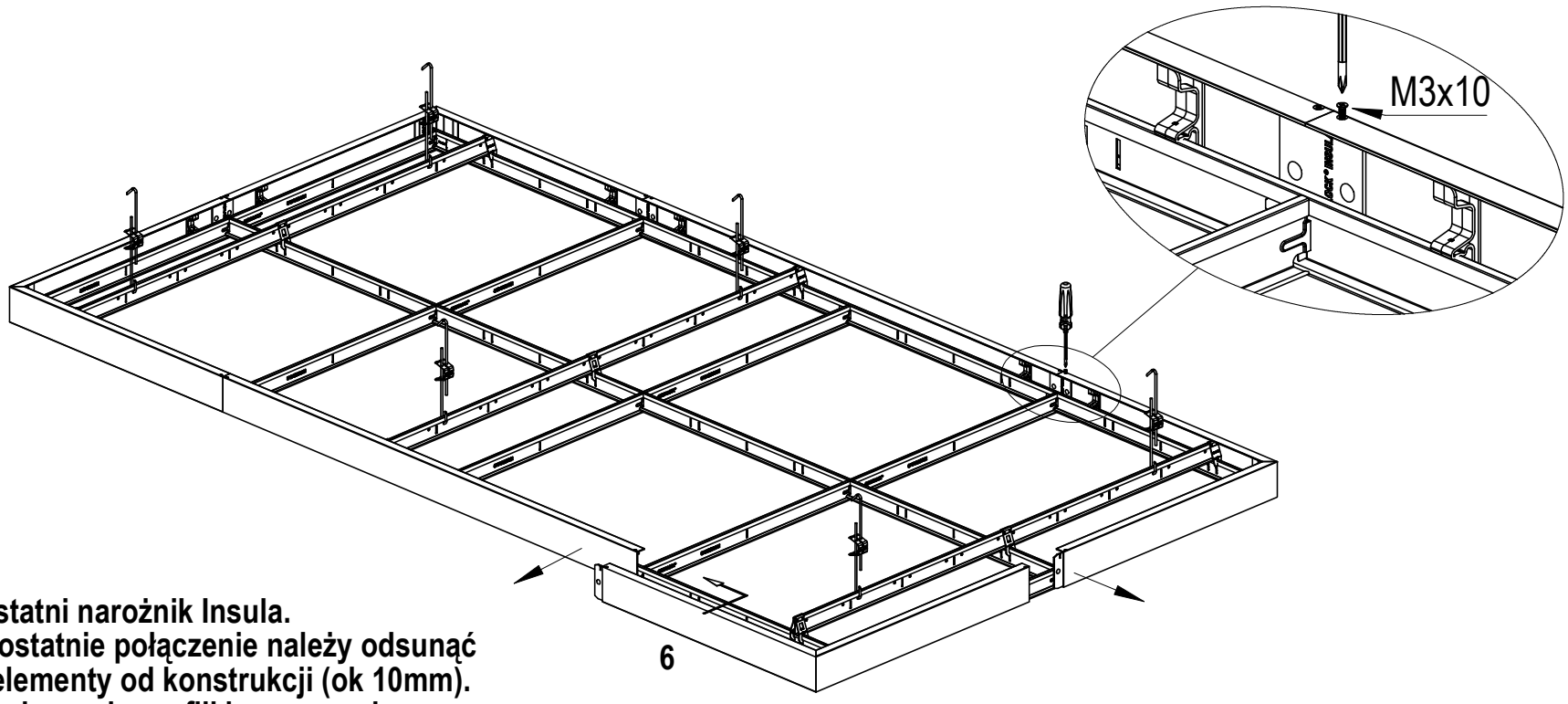

9.1 Zamontować ostatni narożnik Insula.
Żeby wykonać ostatnie połączenie należy odsunąć lekko obydwa elementy od konstrukcji (ok 10mm).
9.2 Zabezpieczyć połączenia profili brzegowych i narożników Insula za pomocą wkrętu (M3x10).

9

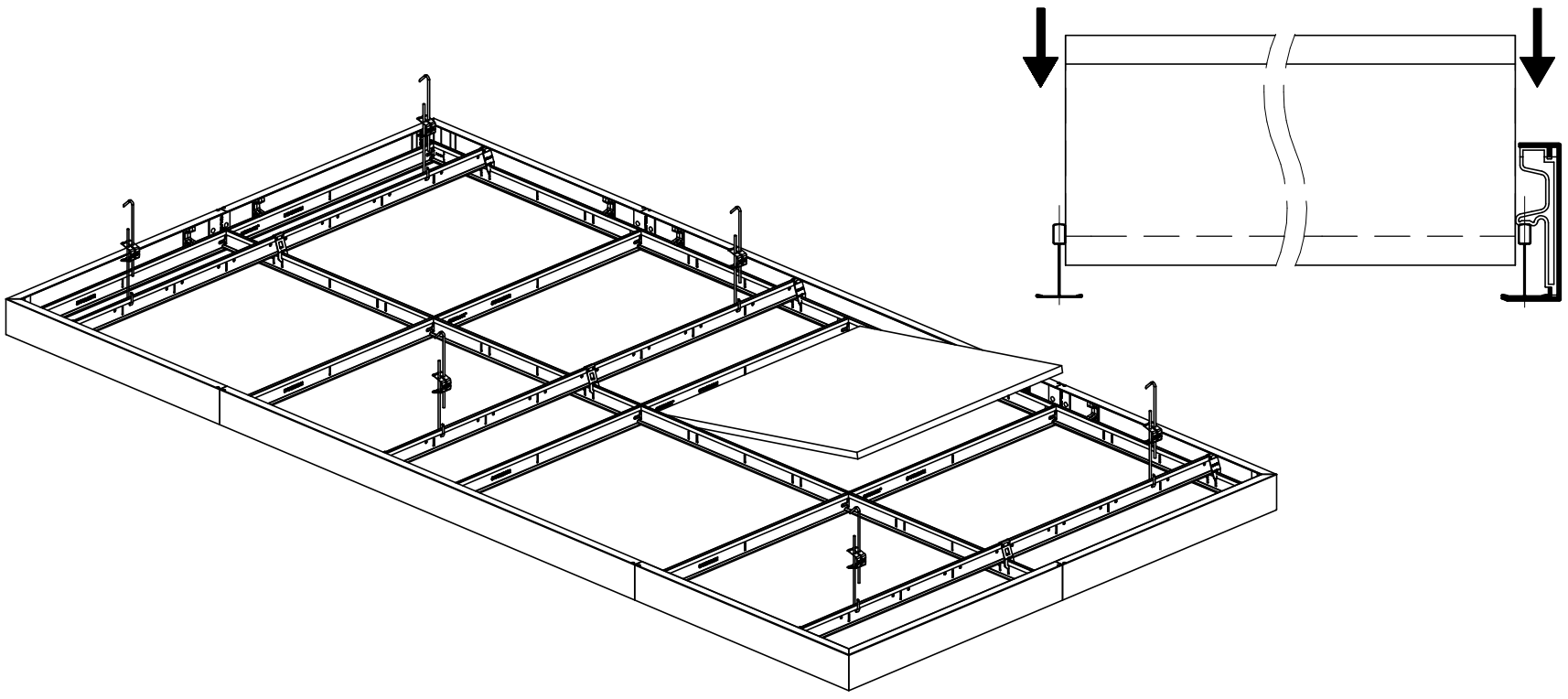

10.1 Włożyć płyty sufitowe.

10

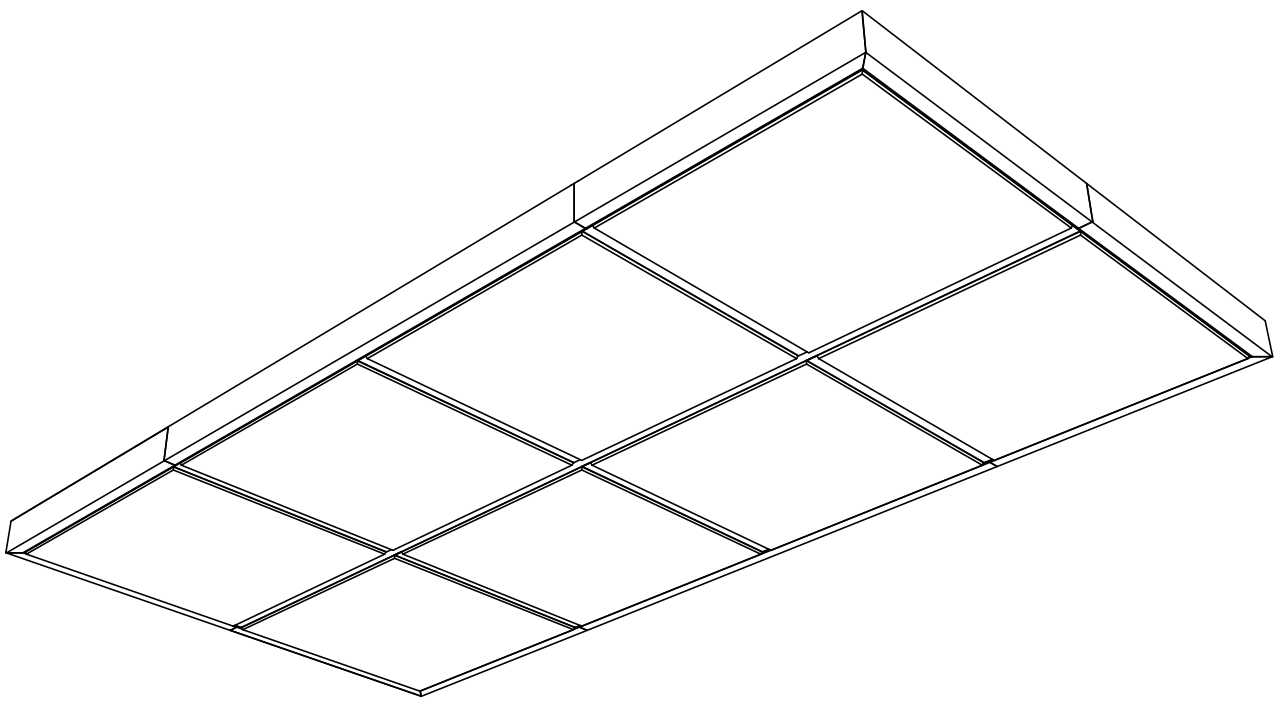

11.1 Insula 76A, widok z dołu.

11