Parametry techniczne					Podstawowe elementy konstrukcji		
Tłumienie dźwięków uderzeniowych	Klasa odporności ogniowej EN[1)]	Grubość zabudowy	Masa zabudowy[**)]	Maksymalne obciążenie użytkowe	Warstwa uzupełniająca ułożona pod płytami podłogowymi Rigidur	Rodzaj płyt podłogowych RIGIPS RIGIDUR[3)]	Maksymalny rozstaw wkrętów RIGIPS
ΔL_w		G	M	Q			
[dB]	[minuty]	[mm]	[kg/m^2]	[kN/m^2]			
16[1)]	REI 30[2)]	20	ok. 25,0	3,0	Brak podkładu	Rigidur E20	Rigidur 3,9x19 mm co 250 mm
16[1)]	REI 45 / RE 120[2)]	30	ok. 37,5	5,0	Płyta Rigidur H gr. 10 mm	Rigidur E20	Rigidur 3,9x19 mm co 250 mm
16[1)]	REI 60 / RE 120[2)]	32,5	ok. 41,5	5,0	Płyta Rigidur H gr. 12,5 mm	Rigidur E20	Rigidur 3,9x19 mm co 250 mm
16[1)]	REI 60 / RE 120[2)]	30	ok. 26,0	3,0	Płyta z wełny skalnej o grubości 10 mm i gęstości ≥100 kg/m^3	Rigidur E20	Rigidur 3,9x19 mm co 250 mm
16[1)]	REI 60 / RE 120[2)]	40	ok. 35,0	3,0	Podsypka keramzytowa o grubości min. 20 mm	Rigidur E20	Rigidur 3,9x19 mm co 250 mm
16[1)]	REI 120[2)]	120	ok. 35,0	3,0	Płyta z wełny skalnej o grubości 100 mm i gęstości ≥100 kg/m^3	Rigidur E20	Rigidur 3,9x19 mm co 250 mm

1) Wg normy DIN 4102.
2) Klasyfikacja ogniowa ITB 0078.5/13/R137NP.
3) Alternatywnie można stosować dwie warstwy płyt gipsowo-włóknowych RIGIPS Rigidur H gr. 10 mm sklejonych ze sobą klejem RIGIPS Rigidur + wkręty RIGIPS Rigidur.
*) EN — klasa odporności ogniowej wg normy PN-EN 13501-2.
Jako zabezpieczenie ogniochronne przy działaniu ognia od góry (w układzie podkład podłogowy - strop) następujących stropów:
- wszelkiego rodzaju stropów żelbetowych prefabrykowanych, zaprojektowanych zgodnie z obowiązującymi normami i eurokodami;
- gęstożebrowych: ceramicznych oraz z betonu zwykłego i lekkiego;
- stropów żelbetowych typu „filigran".
**) Bez uwzględnienia masy podsypki keramzytowej.
Szczegółowe informacje dotyczące zabezpieczenia ogniochronnego stropów znajdują się w Klasyfikacji Ogniowej ITB 00785/13/R137NP.

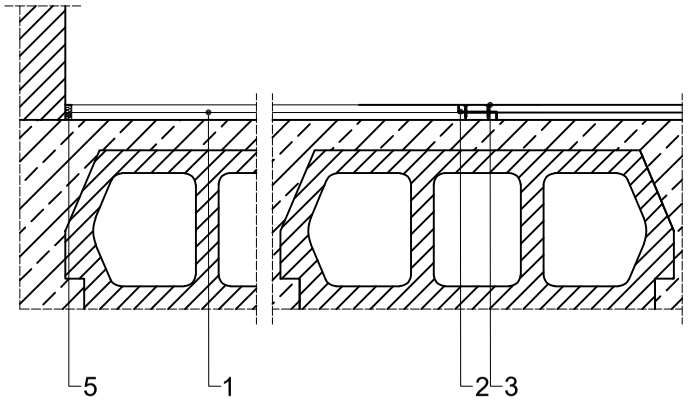

Zapotrzebowanie materiałowe na 1m²

	MATERIAŁ	ZUŻYCIE	
1	Płyta RIGIPS Rigidur: E20	1	m²
2	Klej RIGIPS Rigidur	0,04	kg
3	Wkręt RIGIPS Rigidur 3,9x19 mm	14,00	szt.
4	Masa szpachlowa RIGIPS VARIO	0,10	kg
5	Przekładka dylatacyjna np. ISOVER Twist	- *)	m
6	Podsypka keramzytowa np. Leca® KERAMZYT lub wełna mineralna np. ISOVER Stropoterm — w razie potrzeby	- **)	- **)
7	Izolacja pozioma układana na stropie np. ISOVER Stopair 1104 — w razie potrzeby	1	m²
8	Preparat gruntujący RIGIPS Rikombi Grund (do zagruntowania płyt) — w razie potrzeby	0,20	kg

*) Zależne od wymiarów pomieszczenia.
**) Zależne od wybranego produktu. Zużycie jednostkowe dla podsypki keramzytowej Leca® KERAMZYT wynosi 4,5 kg/m^2/cm grubości.
Nakłady materiałowe mają charakter przybliżony i nie zawierają odpadów.

rigips SAINT-GOBAIN
isover weber maris
Saint-Gobain Construction Products Polska Sp. z o.o.
Biuro RIGIPS w Warszawie
Varso Tower
ul. Chmielna 69, 28 piętro
00-801 Warszawa
Biuro Doradztwa Technicznego: 800 163 121
E-mail: doradcy.techniczni@saint-gobain.com
www.rigips.pl

Obiekt:

Lokalizacja:

Tytuł rysunku:

Suchy jastrych RIGIPS Rigidur 7.05.01
układ na podłożu betonowym

Data:	Skala:	Nr detalu:	Opracował:
	1:10	7.05.01	