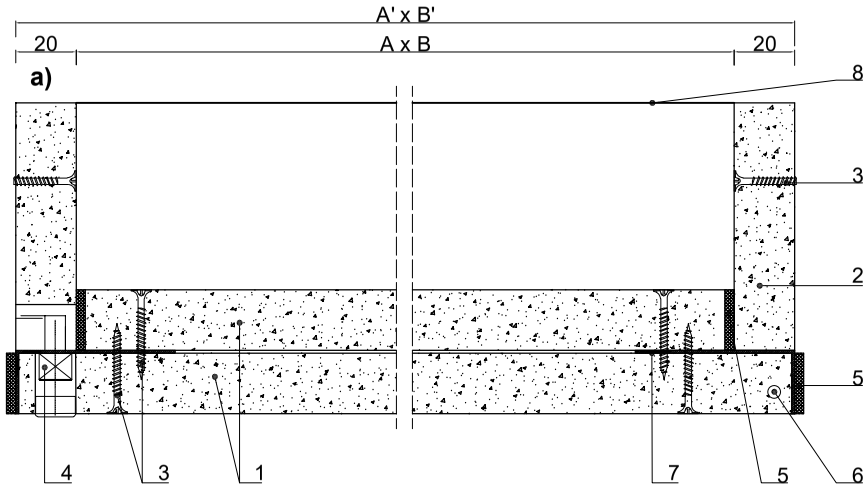

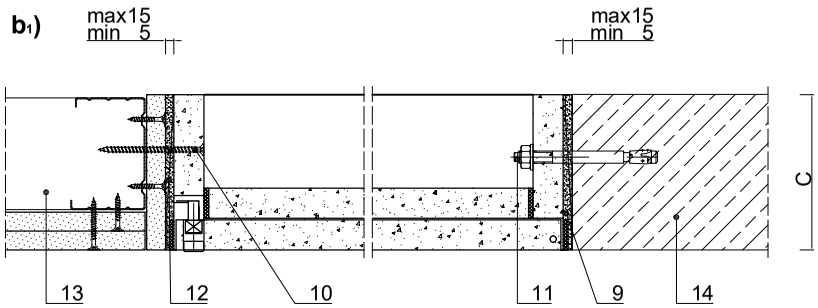

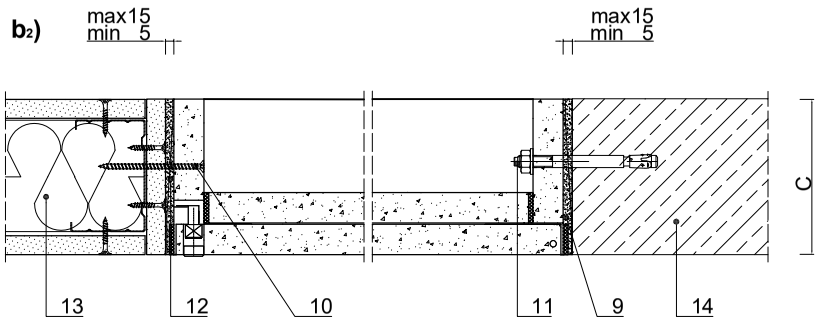

a) przekrój klapy- wymiary
b) sposób zamocowania w ścianach

A x B - wymiar klapy w świetle skrzydła
A' x B' - wymiar zewnętrzny klapy
C - grubość klapy/ ściany*

1. Płyta GLASROC F (Ridurit) 2 x 20 mm
2. Płyta GLASROC F (Ridurit) gr. 20 mm
3. Wkręty M4 x 25 mm
4. Zamek klapy
5. Uszczelka pęczniejąca 2 x 20 mm
6. Zawias
7. Rama drzwiczek klapy z blachy gr. 2 mm
8. Ościeżnica z blachy ocynk. gr. 2 mm
9. Masa szpachlowaRIGIPS Vario
10. Blachowkręty ∅ 3,5 x 55 mm w rozstawie co 100 mm
11. Kołek stalowy rozprężny ∅ 6 x 70 mm (ściany betonowe i żelbetowe, ściany murowane z cegły ceramicznej pełnej lub z betonu komórkowego) lub kotwa ∅ 6 x 80 (ściany z bloczków gipsowych) po jednym w klapach o wymiarach ≤ 400 mm i po 2 w klapach o wymiarze > 400 mm na każdym boku
12. Kotwa (w razie potrzeby)
13. Lekka ściana działowa z okładzinami z płyt gipsowych i gipsowo-kartonowych o klasie odporności ogniowej min. EI 30
14. Ściana murowana lub betonowa o klasie odporności ogniowej min. EI30

*Klasyfikacja ogniowa LBO-088-KZ/21.

rigips SAINT-GOBAIN
isover weber maris
Saint-Gobain Construction Products Polska Sp. z o.o.
Biuro RIGIPS w Warszawie
Varso Tower
ul. Chmielna 69, 28 piętro
00-801 Warszawa
Biuro Doradztwa Technicznego: 800 163 121
E-mail: doradcy.techniczni@saint-gobain.com
www.rigips.pl

Obiekt:			
Lokalizacja:			
Tytuł rysunku: Przeciwpożarowa klapa rewizyjna montowana w ścianie, system RIGIPS 6.46.00			
Data:	Skala: 1:5	Nr detalu: 6.46.02	Opracował: