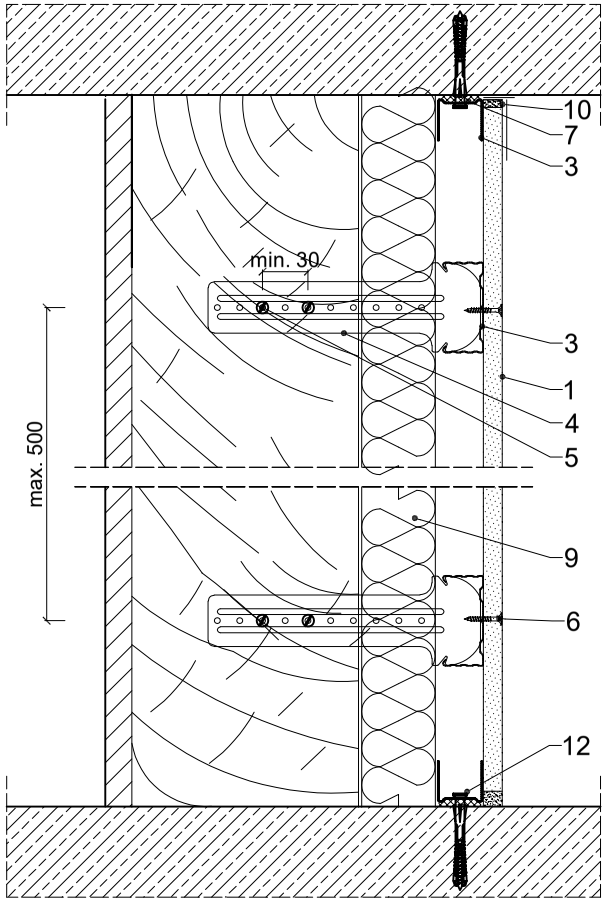

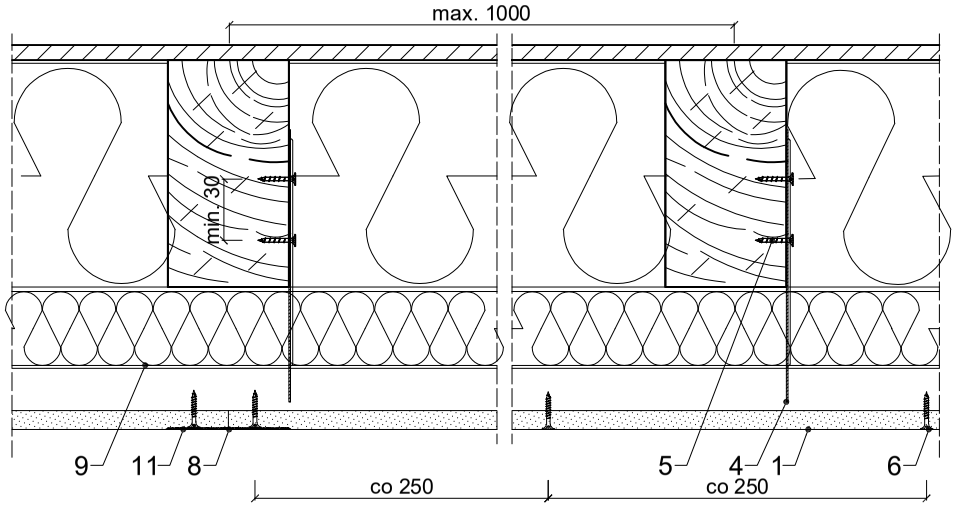

Parametry techniczne

KLASA ODPORNOŚCI OGNIOWEJ EN	MAKSYMALNA WYSOKOŚĆ	GRUBOŚĆ ZABUDOWY[1]	MASA ZABUDOWY[**1]	PŁYTY GIPSOWO-KARTONOWE RIGIPS PRO (4PRO)[***1]	RODZAJ PROFILI RIGIPS	WYPEŁNIENIE WEŁNĄ MINERALNĄ
	H	G	M			
[minuty]	[mm]	[mm]	[kg/m²]			
nieokreślona	bez ograniczeń	40	12	gr. 1x12,5 mm typ A lub Hydro typ H2	CD60 GypSerra®/Ultrastil®	ISOVER Aku-Płyta / Akuplat +, Polterm Uni lub dowolna gr. dowolna[1]

1) Dla odporności ogniowej nie wymagane wypełnienie wełną mineralną.
*) EN - klasa odporności ogniowej wg normy PN-EN 13501-2.
**) Bez uwzględnienia masy izolacji z wełny mineralnej.
***)Płyty gipsowo – kartonowe RIGIPS HABITO typ: DFRI lub DFRIH1 oraz RIGIPS Duraline typ DFRIEH1 mogą być stosowane zamiennie z płytami gipsowo – kartonowymi: RIGIPS PRO (4PROTM) typ: A, Hydro typ H2, Fire typ F, Fire+ typ DF lub Fire+ Hydro typ DFH2; przy zachowaniu klasy odporności ogniowej systemu.
Przy wyborze płyty RIGIPS HABITO należy stosować masę szpachlową RIGIPS HABITO oraz wkręty Habito. Do mocowania płyt RIGIPS PRO Duraline stosuje się wkręty HartFix.

Zapotrzebowanie materiałowe na 1m²

MATERIAŁ		ZUŻYCIE 1 x 12,5	
1	Płyta gipsowo-kartonowa RIGIPS PRO typ: A, Hydro typ H2, Fire typ F lub Fire+ typ DF lub Fire+ Hydro typ DFH2 gr. 1x12,5mm	1,00	m²
2	Profil RIGIPS CD 60 GypSerra®/Ultrastil®	2,10	m
3	Profil RIGIPS UD 30 GypSerra®/Ultrastil®	0,35	m
4	Wieszak RIGIPS do poddaszy	1,60	m
5	Wkręt do drewna	5,00	szt.
6	Wkręt RIGIPS TN 25[1]	12,00	szt.
7	Taśma uszczelniająca piankowa RIGIPS szer. 30mm	0,40	szt.
8	Taśma spoinowa RIGIPS	1,40	m
9	Wełna mineralna szklana lub skalna np. ISOVER Aku-Płyta / Akuplat + lub Polterm Uni	1,00	m²
10	Masa szpachlowa konstrukcyjna RIGIPS: VARIO, Premium Light, Q1 Zaczyna, SUPER	0,25	kg
11	Masa szpachlowa wykończeniowa RIGIPS: Premium Light, ProMix Finish Plus, Q2-Q3 Kończy, GOTOWA Q2-Q3 Kończy lub SUPER	0,10	kg
12	Kołek rozporowy min Ø 6 co max 1000 mm	1,90	szt

1) Rozstaw wkrętów co 250.
Nakłady materiałowe mają charakter przybliżony i nie zawierają odpadów

rigips SAINT-GOBAIN
isover weber maris
Saint-Gobain Construction Products Polska Sp. z o.o.
Biuro RIGIPS w Warszawie
Varso Tower
ul. Chmielna 69, 28 piętro
00-801 Warszawa
Biuro Doradztwa Technicznego: 800 163 121
E-mail: doradcy.techniczni@saint-gobain.com
www.rigips.pl

Obiekt:

Lokalizacja:

Tytuł rysunku:
Okładzina ścienna Rigips 3.29.00
(klasa odporności ogniowej nieokreślona)

Data:	Skala:	Nr detalu:	Opracował:
	1:5	3.29.00	