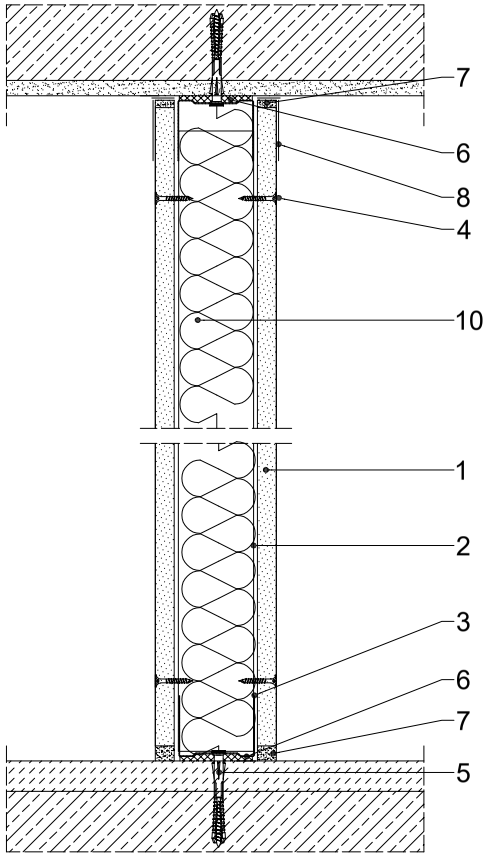

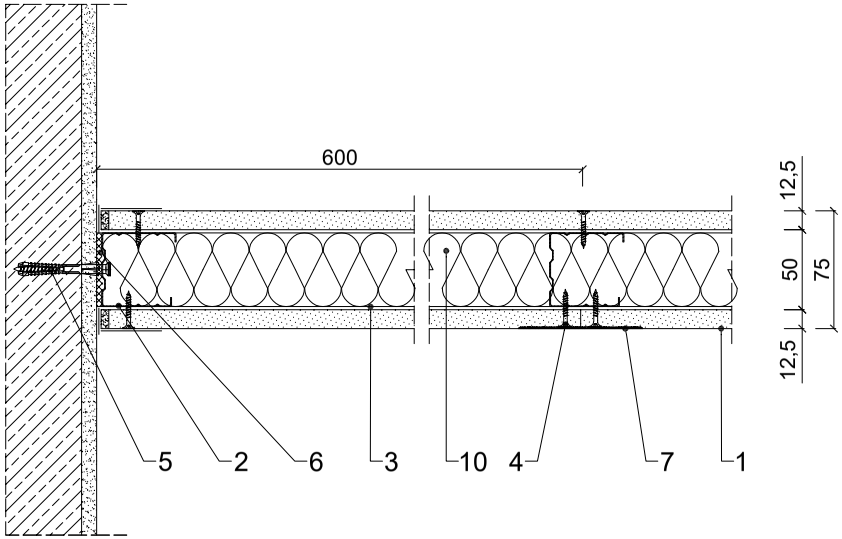

Parametry techniczne

KLASA ODPORNOŚCI OGNIOWEJ EN *)	IZOLACYJNOŚĆ AKUSTYCZNA R_{A1}	IZOLACYJNOŚĆ AKUSTYCZNA R_W	WYSOKOŚĆ MAKSYMALNA **) H	GRUBOŚĆ G	MASA M	PŁYTY GIPSOWO-KARTONOWE RIGIPS PRO	RODZAJ PROFILI RIGIPS	WYPEŁNIENIE WEŁNĄ MINERALNĄ
	[dB]		[mm]	[mm]	[kg/m2]			
EI 15 1) REI 15 2)	-4)		3250	75	28	Duraline typ DFRIEH1 gr. 1x12,5 mm	CW/UW 50 GypSerra®/Ultrastil®	Wełna 3) gr. 50 mm 5) ISOVER Aku-Płyta / Akuplat + lub Polterm Uni
EI 30 1) REI 30 2)								
EI 60 3) REI 60 2)								Wełna 3) gr. 50 mm ISOVER Polterm Uni

1) Klasa odporności ogniowej na podstawie Krajowej Oceny Technicznej ITB-KOT-2018/0176 wydanie 2, obowiązuje dla dowolnej wełny mineralnej o gęstości co najmniej 10 kg/m³ i grubości min. 50 mm.
2) Ściany działowe Rigips mogą pełnić funkcje ścian działowych stanowiących elementy oddzielenia przeciwożarowego.
3) Klasa odporności ogniowej obowiązuje dla dowolnej wełny mineralnej skalnej o gęstości co najmniej 30 kg/m³ i grubości min. 50mm.
4) Możliwość oszacowania izolacyjności akustycznej kalkulatorem akustycznym ACCOUS STIFF
5) Dla odporności ogniowej EI 15 niewymagane wypełnienie wełną mineralną.
*) EN - klasa odporności ogniowej wg PN-EN 13501-2.
**) W zakresie odporności ogniowej

Zapotrzebowanie materiałowe na 1m²

	MATERIAŁ	ZUŻYCIE	
1	Płyta gipsowo-kartonowa RIGIPS PRO Duraline typ DFRIEH1 gr. 12,5 mm	2,00	m²
2	Profil Rigips CW 50 GypSerra®/Ultrastil®	1,80	m
3	Profil Rigips UW 50 GypSerra®/Ultrastil®	0,70	m
4	Wkręt Rigips HartFix 3,8x25 co 250 mm	24,00	szt
5	Kołek rozporowy min Ø 6 co max 1000 mm	1,50	szt
6	Taśma uszczelniająca piankowa Rigips szer. 50 mm	1,10	m
7	Masa szpachlowa konstrukcyjna RIGIPS: VARIO, Premium Light, Q1 Zaczyna, SUPER	0,50	kg
8	Taśma spoinowa Rigips	2,80	m
9	Masa szpachlowa wykończeniowa RIGIPS: Premium Light, ProMix Finish Plus, Q2-Q3 Kończy, GOTOWA Q2-Q3 Kończy lub SUPER	0,20	kg
10	Wełna mineralna szklana lub skalna np. ISOVER Aku-Płyta / Akuplat + lub Polterm Uni	1,00	m²

Nakłady materiałowe mają charakter przybliżony i nie zawierają odpadów

rigips SAINT-GOBAIN
isover weber maris
Saint-Gobain Construction Products Polska Sp. z o.o.
Biuro RIGIPS w Warszawie
Varso Tower
ul. Chmielna 69, 28 piętro
00-801 Warszawa
Biuro Doradztwa Technicznego: 800 163 121
E-mail: doradcy.techniczni@saint-gobain.com
www.rigips.pl

Obiekt:

Lokalizacja:

Tytuł rysunku:
Ściana działowa Rigips 3.40.01 DURA
klasa odporności ogniowej EI(REI)15, 30 lub 60

Data:	Skala:	Nr detalu:	Opracował:
	1:5	3.40.01 DURA	