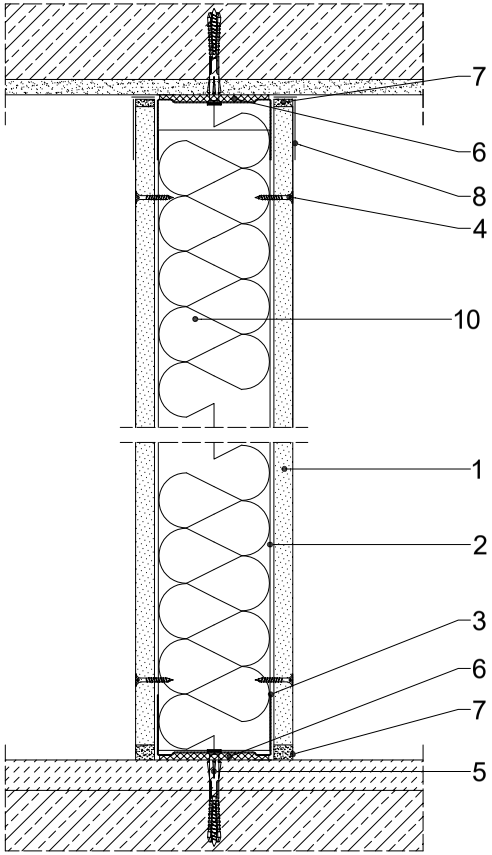

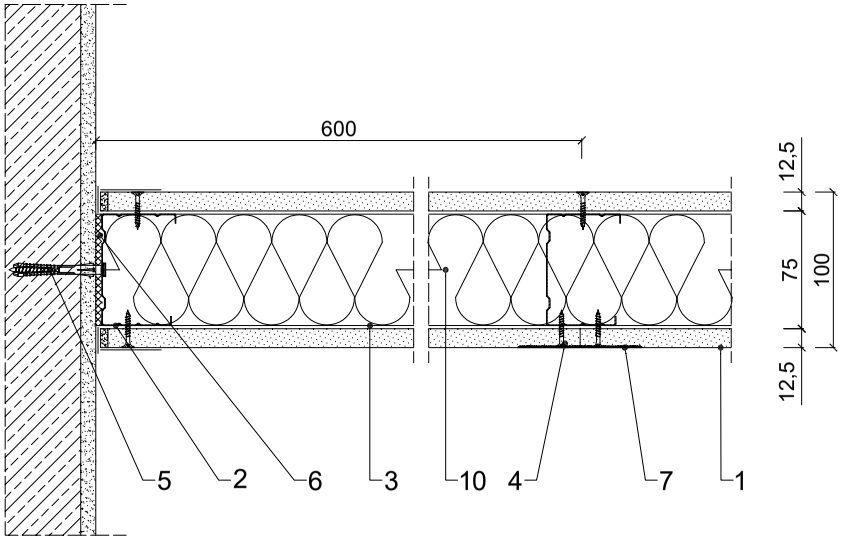

Parametry techniczne

KLASA ODPORNOŚCI OGNIOWEJ EN *)	IZOLACYJNOŚĆ AKUSTYCZNA R_{A1} [dB]	IZOLACYJNOŚĆ AKUSTYCZNA R_w [dB]	MAKSYMALNA WYSOKOŚĆ**) H [mm]	PŁYTY GIPSOWO-KARTONOWE RIGIPS PRO (4PRO)***)	RODZAJ PROFILI RIGIPS	WYPEŁNIENIE WEŁNĄ MINERALNĄ
EI 15[1] REI 15[2]	**42[4] (43[4])**	**46[4] (48[4])**	4500	typ A lub Hydro typ H2 gr. 1x12,5 mm	CW/UW 75 GypSerra®/Ultrastil®	Wełna[1)4)] gr. 50 mm[5)] (75mm) ISOVER Aku-Płyta / Akuplat + lub Polterm Uni
EI 30[1] REI 30[2]				Fire typ F, Fire+ typ DF lub Fire+ Hydro typ DFH2 gr. 1x12,5 mm		
EI 60[3] REI 60[2]				Fire+ typ DF lub Fire+ Hydro typ DFH2 gr. 1x12,5 mm		Wełna[3)] gr. 50 mm (70mm) ISOVER Polterm Uni

1) Klasa odporności ogniowej na podstawie Krajowej Oceny Technicznej ITB-KOT-2018/0176 wydanie 2, obowiązuje dla dowolnej wełny mineralnej o gęstości co najmniej 10 kg/m3 i grubości min. 50 mm.
2) Ściany działowe Rigips mogą pełnić funkcje ścian działowych stanowiących elementy oddzielenia przeciwpożarowego.
3) Klasa odporności ogniowej obowiązuje dla dowolnej wełny mineralnej skalnej o gęstości co najmniej 30 kg/m^3 i grubości min. 50 mm.
4) Opinia akustyczna ITB NA-572/P/2006; izolacyjność ściany dla wełny mineralnej ISOVER o gęstości 14-60 kg/m^3 (np. Aku-Płyta / Akuplat +, POLTERM UNI, POLTERM MAX lub UNI MATA).
5) Dla odporności ogniowej EI 15 niewymagane wypełnienie wełną mineralną.
*) EN - klasa odporności ogniowej wg PN-EN 13501-2.
**) W zakresie odporności ogniowej
***) Płyta gipsowo-kartonowa RIGIPS typ. DFRIEH1 lub płyty gipsowe RIGIPS typ GM-F, GM-FH1 mogą być stosowane zamiennie z płytami gipsowo-kartonowymi typu: A, Hydro typ H2, Fire typ F, Fire+ typ DF lub Fire+ Hydro typ DFH2.

Zapotrzebowanie materiałowe na 1m²

	MATERIAŁ	ZUŻYCIE	
1	Płyta gipsowo-kartonowa RIGIPS PRO (4PRO) typ A,Hydro typ H2, Fire typ F, Fire+ typ DF lub Fire+ Hydro DFH2 gr. 12,5 mm	2,00	m²
2	Profil Rigips CW 75 GypSerra®/Ultrastil®	1,80	m
3	Profil Rigips UW 75 GypSerra®/Ultrastil®	0,70	m
4	Wkręt Rigips TN 25 co 250 mm	24,00	szt
5	Kołek rozporowy min Ø 6 co max 1000 mm	1,50	szt
6	Taśma uszczelniająca piankowa Rigips szer. 70 mm	1,10	m
7	Masa szpachlowa konstrukcyjna RIGIPS: VARIO, Premium Light, Q1 Zaczyna, SUPER	0,50	kg
8	Taśma spoinowa Rigips	2,80	m
9	Masa szpachlowa wykończeniowa RIGIPS: Premium Light, ProMix Finish Plus, Q2-Q3 Kończy, GOTOWA Q2-Q3 Kończy lub SUPER	0,20	kg
10	Wełna mineralna szklana lub skalna np. ISOVER Aku-Płyta / Akuplat + lub Polterm Uni	1,00	m²

Nakłady materiałowe mają charakter przybliżony i nie zawierają odpadów

rigips SAINT-GOBAIN
isover weber maris
Saint-Gobain Construction Products Polska Sp. z o.o.
Biuro RIGIPS w Warszawie
Varso Tower
ul. Chmielna 69, 28 piętro
00-801 Warszawa
Biuro Doradztwa Technicznego: 800 163 121
E-mail: doradcy.techniczni@saint-gobain.com
www.rigips.pl

Obiekt:

Lokalizacja:

Tytuł rysunku:
Ściana działowa Rigips 3.40.02
klasa odporności ogniowej EI(REI) 15, 30 lub 60

Data:	Skala:	Nr detalu:	Opracował:
	1:5	3.40.02	