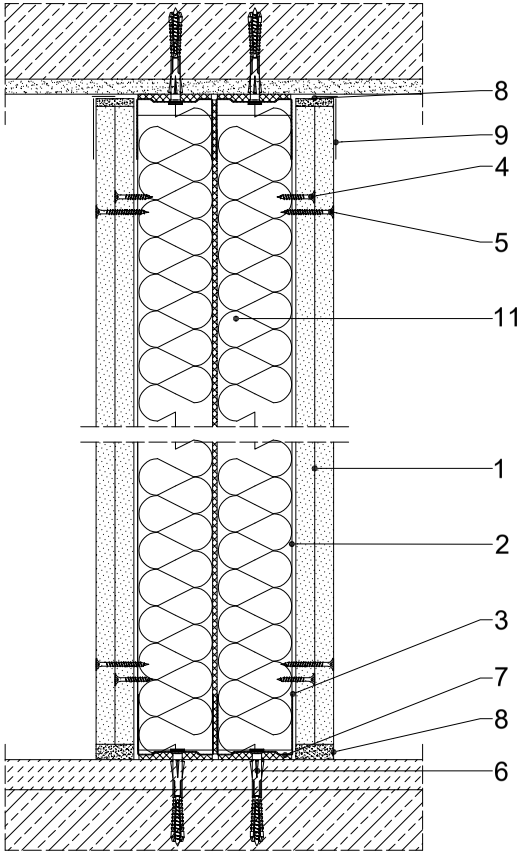

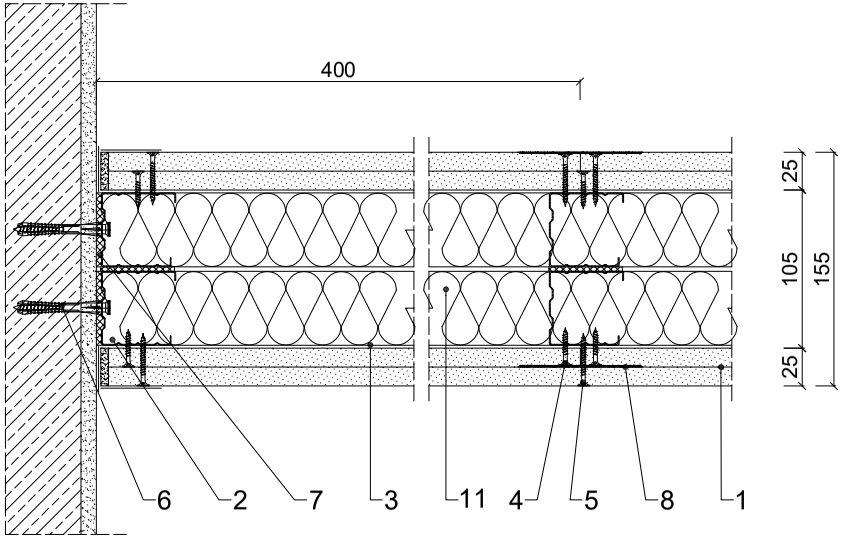

Parametry techniczne

KLASA ODPORNOŚCI OGNIOWEJ EN*)	GRUBOŚĆ G [mm]	MASA M [kg/m2]	WYSOKOŚĆ MAKSYMALNA **) H [mm]	PŁYTY GIPSOWO-KARTONOWE RIGIPS PRO (4PRO) ***)	RODZAJ PROFILI RIGIPS	WYPEŁNIENIE WEŁNĄ MINERALNĄ
EI 30 1) REI 30 2)	155	45	4750	gr. 2x12,5 mm typ A lub Hydro typ H2	2xCW/UW 50 GypSerra®/Ultrastil®	Wełna 1) gr. 50 mm (gr. 2x50mm) 5) ISOVER Aku-Płyta / Akuplat + lub Polterm Uni
EI 60 1) REI 60 2)						
EI 90 3) REI 90 2)						
EI 120 1) REI 120 2)		53		gr. 2x12,5 mm Fire typ F, lub Fire+ Hydro typ DFH2		

1) Klasa odporności ogniowej na podstawie Krajowej Oceny Technicznej ITB-KOT-2018/0176 wydanie 2, obowiązuje dla dowolnej wełny mineralnej o gęstości co najmniej 10 kg/m³ i grubości min. 50 mm.
2) Ściany działowe RIGIPS mogą pełnić funkcje ścian działowych stanowiących elementy oddzielenia przeciwożarowego.
3) Klasa odporności ogniowej obowiązuje dla dowolnej wełny mineralnej skalnej o gestości co najmniej 30 kg/m³ i grubości min. 70 mm.
4) Płyta gipsowo-kartonowa RIGIPS PRO Fire typ F może zostać zastąpiona przez płytę RIGIPS PRO Fire+ typ DF.
5) Dla odporności ogniowej EI30 niewymagane wypełnienie wełną mineralną.
*) EN - klasa odporności ogniowej wg PN-EN 13501-2.
**) W zakresie odporności ogniowej.
***) Płyta gipsowo-kartonowa RIGIPS typ. DFRIEH1 lub płyty gipsowe RIGIPS typ GM-F, GM-FM1 mogą być stosowane zamiennie z płytami gipsowo-kartonowymi typu: A, Hydro typ H2, Fire typ F, Fire+ typ DF lub Fire+ Hydro typ DFH2

Zapotrzebowanie materiałowe na 1m²

	MATERIAŁ	ZUŻYCIE	
1	Płyta gipsowo-kartonowa Rigips PRO (4PRO) typ A, Hydro typ H2, Fire typ F, Fire+ typ DF lub Fire+ Hydro typ DFH2 gr. 12,5 mm	4,00	m²
2	Profil Rigips CW 50 GypSerra®/Ultrastil®	5,40	m
3	Profil Rigips UW 50 GypSerra®/Ultrastil®	1,40	m
4	Wkręt Rigips TN 25 co 750 mm	14,00	szt
5	Wkręt Rigips TN 35 co 250 mm	36,00	szt
6	Kołek rozporowy min Ø 6 co max 1000 mm	3,00	szt
7	Taśma uszczelniająca piankowa Rigips szer. 50 mm	4,70	m
8	Masa szpachlowa konstrukcyjna RIGIPS: VARIO, Premium Light, Q1 Zaczyna, SUPER	1,00	kg
9	Taśma spoinowa Rigips	2,80	m
10	Masa szpachlowa wykończeniowa RIGIPS: Premium Light, ProMix Finish Plus, Q2-Q3 Kończy, GOTOWA Q2-Q3 Kończy lub SUPER	0,20	kg
11	Wełna mineralna szklana lub skalna np. ISOVER Aku-Płyta / Akuplat + lub Polterm Uni	2,00	m²

Nakłady materiałowe mają charakter przybliżony i nie zawierają odpadów

rigips SAINT-GOBAIN
isover weber maris
Saint-Gobain Construction Products Polska Sp. z o.o.
Biuro RIGIPS w Warszawie
Varso Tower
ul. Chmielna 69, 28 piętro
00-801 Warszawa
Biuro Doradztwa Technicznego: 800 163 121
E-mail: doradcy.techniczni@saint-gobain.com
www.rigips.pl

Obiekt:

Lokalizacja:

Tytuł rysunku:
Ściana działowa Rigips 3.41.011
klasa odporności ogniowej EI(REI)30, 60, 90 lub 120

Data:	Skala:	Nr detalu:	Opracował:
	1:5	3.41.011	