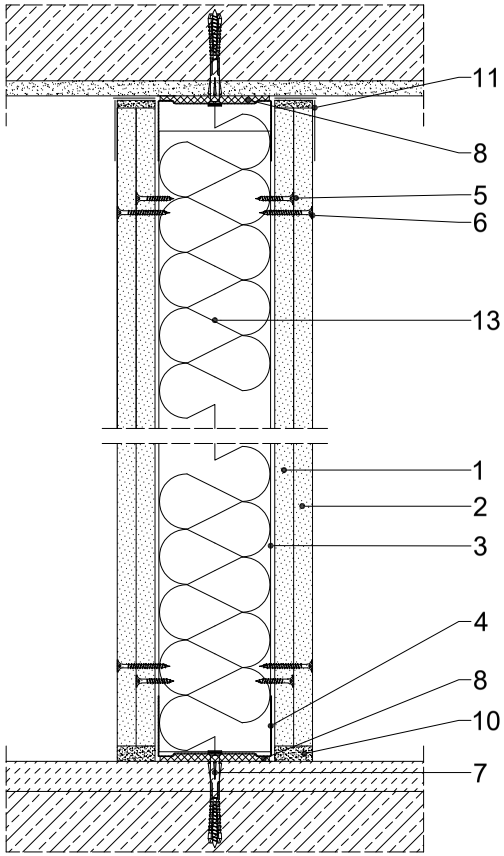

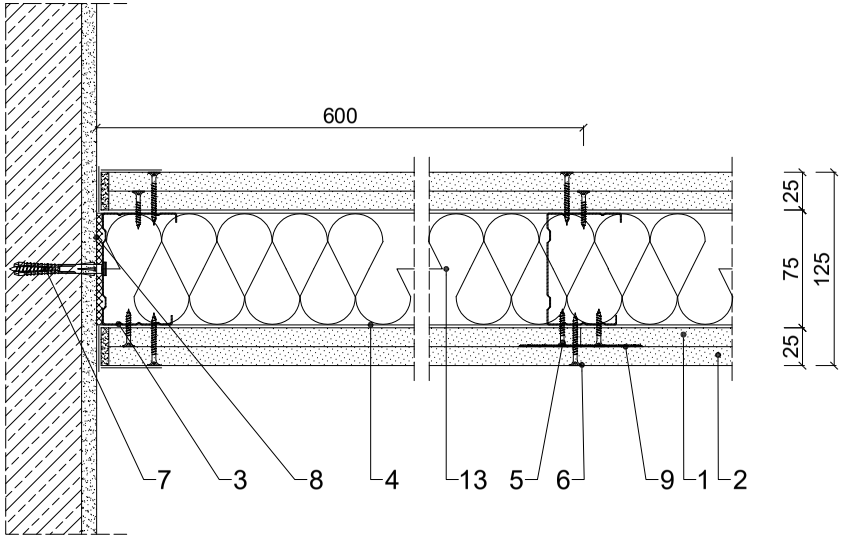

Parametry techniczne

IZOLACYJNOŚĆ AKUSTYCZNA R_{A1}	IZOLACYJNOŚĆ AKUSTYCZNA R_w	KLASA ODPORNOŚCI OGNIOWEJ EN *)	MAKSYMALNA WYSOKOŚĆ **) H	GRUBOŚĆ G	MASA M	Poszycie płytami gipsowo-kartonowymi RIGIPS PRO oraz RIGIPS GLASROC® X OCEAN	KONSTRUKCJA PROFILI RIGIPS	WYPEŁNIENIE WEŁNĄ MINERALNĄ
[dB]			[mm]	[mm]	[kg/m²]			
-3)	-3)	EI 30 1) REI 30 2)	5500	125	48	gr. 1x12,5 mm Hydro typ H2	CW/UW 75 GypSerra®/ ULTRASTIL® Hydroprofil C3 lub C4	Wełna 3) gr. 50 mm (gr. 75mm) 4) ISOVER Aku-Płyta / Akuplat + lub Polterm Uni
						gr. 1x12,5 mm GLASROC® X OCEAN		
		EI 60 1) REI 60 2)				gr. 1x12,5 mm Hydro typ H2		
						gr. 1x12,5 mm GLASROC® X OCEAN		
		EI 120 1) REI 120 2)			52	gr. 1x12,5 mm Fire Hydro+ typ DFH2		
						gr. 1x12,5 mm GLASROC® X OCEAN		

1) Klasa odporności ogniowej na podstawie Krajowej Oceny Technicznej ITB-KOT-2018/0176 wydanie 2, obowiązuje dla dowolnej wełny mineralnej o gęstości co najmniej 10 kg/m³ i grubości min. 50 mm.
2) Ściany działowe RIGIPS mogą pełnić funkcję ścian działowych stanowiących elementy oddzielenia przeciwpożarowego.
3) Możliwość oszacowania izolacyjności akustycznej kalkulatorem akustycznym ACOUS STIFF.
4) Dla odporności ogniowej EI 30 niewymagane wypełnienie wełną mineralną.
*) EN – klasa odporności ogniowej wg PN-EN 13501-2.
**) W zakresie odporności ogniowej. Wysokość max. przegrody bez klasy odporności ogniowej dobierana indywidualnie przez RIGIPS.

Zapotrzebowanie materiałowe na 1m²

	MATERIAŁ	ZUŻYCIE	
1	Płyta gipsowo-kartonowa RIGIPS PRO (4PRO™) Hydro typ H2 lub Fire+ Hydro typ DFH2 gr. 12,5 mm	2,00	m²
2	Płyta gipsowa RIGIPS GLASROC® X OCEAN gr. 12,5 mm	2,00	m²
3	Profil Rigips CW 75 GypSerra®/ULTRASTIL® Hydroprofil C3 lub C4	1,80	m
4	Profil Rigips UW 75 GypSerra®/ULTRASTIL® Hydroprofil C3 lub C4	0,70	m
5	Wkręt Rigips AQUAROC® Interior HB 3,5x25 mm co 750 mm	9,00	szt
6	Wkręt Rigips AQUAROC® Interior HB 3,5x41 mm co 250 mm	24,00	szt
7	Kołek rozporowy min Ø 6 co max. 1000 mm	1,50	szt
8	Taśma uszczelniająca piankowa Rigips szer. 70 mm	1,10	m
9	Masa szpachlowa konstrukcyjna RIGIPS: VARIO, Premium Light, Q1 Zaczyna, SUPER	0,50	kg
10	Masa szpachlowa RIGIPS: ProMix HYDRO	0,40	kg
11	Taśma spoinowa Mold-X (Hydro)	2,80	m
12	Masa szpachlowa wykończeniowa RIGIPS: ProMix Hydro	0,20	kg
13	Wełna mineralna szklana lub skalna np. ISOVER Aku-Płyta / Akuplat + lub Polterm Uni	1,00	m²

Nakłady materiałowe mają charakter przybliżony i nie zawierają odpadów

rigips SAINT-GOBAIN
isover weber maris
Saint-Gobain Construction Products Polska Sp. z o.o.
Biuro RIGIPS w Warszawie
Varso Tower
ul. Chmielna 69, 28 piętro
00-801 Warszawa
Biuro Doradztwa Technicznego: 800 163 121
E-mail: doradcy.techniczni@saint-gobain.com
www.rigips.pl

Obiekt:

Lokalizacja:

Tytuł rysunku:

Ściana działowa Rigips 3.40.05 X OCEAN

Data:	Skala:	Nr detalu:	Opracował:
	1:5	3.40.05 X OCEAN	