ZESPÓŁ LABORATORIÓW BADAWCZYCH
GRYFITLAB

ul. Prosta 2, Łozienica, 72-100 Goleniów
tel. (091) 431 82 29, fax (091) 418 97 57, kom. 607-900-480
www.gryfitlab.com, e-mail: contact@gryfitlab.com

Klasyfikacja w zakresie odporności ogniowej nr LBO – 072 – KZ/24

Klasyfikowany wyrób:

Nienośne ściany działowe RIGIPS z okładzinami z płyt gipsowo-kartonowych RIGIPS PRO lub RIGIPS 4PRO typów: A, H2, F, FH2, DF, DFH2, DFRIEH1, DFRIEH2 oraz płyt gipsowych RIGIPS typ GM-F, GM-H1, GM-FH1

Zleceniodawca:

Saint-Gobain Construction Products Polska Spółka z o.o.
ul. Okrężna 16
44-100 Gliwice

Opracowana przez:

Zespół Laboratoriów Badawczych Gryfitlab
ul: Prosta 2, Łozienica
72-100 Goleniów

Miejsce i data wydania:

Łozienica, 09.09.2024 r.

Egz. nr 1
Klasyfikację wydrukowano w 3 egzemplarzach. Egz. nr 1, 2 – Zleceniodawca, Egz. nr 3 – a/a

1. Dokumenty stanowiące podstawę klasyfikacji

1.1. Norma PN-EN 13501-2:2023-09 *Klasyfikacja ogniowa wyrobów budowlanych i elementów budynków – Część 2: Klasyfikacja na podstawie badań odporności ogniowej, z wyłączeniem instalacji wentylacyjnej.*

1.2. Norma PN-EN 1363-1:2020-07 *Badania odporności ogniowej – Część 1: Wymagania ogólne.*

1.3. Norma PN-EN 1364-1:2015-08 *Badania odporności ogniowej elementów nienośnych – Część 1: Ściany.*

1.4. Norma PN-EN 13279-1:2009 *Spoiwa gipsowe i tynki gipsowe – Część 1: Definicje i wymagania.*

1.5. Norma PN-EN 13963:2014 *Materiały łączące do płyt gipsowo-kartonowych. Definicje, wymagania i metody badań.*

1.6. Norma PN-EN 14566+A1:2012 *Łączniki mechaniczne do systemów płyt gipsowo-kartonowych - Definicje, wymagania i metody badań.*

1.7. Norma PN-EN 14195:2014 *Elementy szkieletowej konstrukcji stalowej dla systemów z płyt gipsowo – kartonowych. Definicje, wymagania i metody badań.*

1.8. Norma PN-EN 520+A1:2012 *Płyty gipsowo-kartonowe. Definicje, wymagania i metody badań.*

1.9. Norma PN-EN 15283-1+A1:2012 *Płyty gipsowe zbrojone włóknami. Definicje, wymagania i metody badań. Część 1: Płyty gipsowe ze zbrojeniem w postaci mat.*

1.10. Norma PN-EN 10143:2008 *Stalowe taśmy i blachy powlekane ogniowo w sposób ciągły powłokami metalicznymi. Tolerancje wymiarów i kształtu.*

1.11. Raport LPP01-0785/13/R131NP Ściana działowa Rigips 3.40.04 z okładzinami z płyt gipsowo-kartonowych RIGIPS Rigimetr typ A grubości 2x12,5 mm na profilach stalowych Rigips Ultrastil CW/UW 50 z wypełnieniem wełną mineralną Isover Aku-Płyta grubości 50 mm. Badanie odporności ogniowej. Instytut Techniki Budowlanej Zakład Badań Ogniowych, Warszawa 2013.

1.12. Raport LPP01-0785/13/R121NP Ściana działowa Rigips 3.40.01 z okładzinami z płyt gipsowo-kartonowych RIGIPS Dura–Line typ DFREIH1 grubości 12,5 mm na profilach stalowych Rigips Ultrastil CW/UW 50 z wypełnieniem wełną mineralną Rockwool Rockton grubości 50 mm. Badanie odporności ogniowej. Instytut Techniki Budowlanej Zakład Badań Ogniowych, Warszawa 2013.

1.13. Raport LPP01-0785/14/R176NP Ściana działowa Rigips 3.40.01 z okładzinami z płyt gipsowych Rigips GLASROC H Ocean typu GM-FH1 grubości 1x12,5 mm na profilach stalowych Rigips Ultrastil CW/UW 50 z wypełnieniem wełną mineralną skalną Rockwool Rockton grubości 50 mm. Badanie odporności ogniowej. Instytut Techniki Budowlanej Zakład Badań Ogniowych, Warszawa 2014.

1.14. Raport LPP01-0785/14/R206NP Ściana działowa Rigips 3.40.04 z okładzinami z płyt gipsowo-kartonowych RIGIPS PRO typ A grubości 2x12,5 mm na profilach stalowych Rigips Ultrastil CW/UW 50 z wypełnieniem wełną mineralną Isover Aku-Płyta grubości 50 mm. Badanie odporności ogniowej. Instytut Techniki Budowlanej Zakład Badań Ogniowych, Warszawa 2014.

1.15. Raport LP- 526.1.1/06 Ściana działowa typu Rigips 3.40.04 z okładzinami z płyt gipsowo – kartonowych RIGIPS typu F grubości 2x12,5 mm na profilach stalowych RIGIPS Standard CW/UW 50x0,55 z wypełnieniem wełną mineralną skalną Polterm Max firmy ISOVER grubości 50 mm. Badanie odporności ogniowej. Instytut Techniki Budowlanej Zakład Badań Ogniowych, Warszawa 2006.

1.16. Raport LP- 526.1.3/06 Ściana działowa typu Rigips 3.40.01 z okładzinami z płyt gipsowo – kartonowych RIGIPS RIGIMETR typu F grubości 1x12,5 mm na profilach stalowych RIGIPS Standard CW/UW 50x0,55 z wypełnieniem wełną mineralną skalną Polterm Max firmy ISOVER grubości 50 mm. Badanie odporności ogniowej. Instytut Techniki Budowlanej Zakład Badań Ogniowych, Warszawa 2007.

1.17. Raport LP- 526.1.4/06 Ściana działowa typu Rigips 3.40.04 z okładzinami z płyt gipsowo – kartonowych RIGIPS RIGIMETR typu F grubości 2x12,5 mm na profilach stalowych RIGIPS Standard CW/UW 50x0,55 z wypełnieniem wełną mineralną szklaną Uni Mata ISOVER grubości 50 mm. Badanie odporności ogniowej. Instytut Techniki Budowlanej Zakład Badań Ogniowych ,Warszawa 2007.

1.18. Raport LP- 526.1.5/06 Ściana działowa typu Rigips 3.40.01 z okładzinami z płyt gipsowo – kartonowych RIGIPS RIGIMETR typu F grubości 1x12,5 mm na profilach stalowych RIGIPS Standard CW/UW 50x0,55 z wypełnieniem wełną mineralną szklaną Aku-Płyta firmy ISOVER grubości 50 mm. Badanie odporności ogniowej. Instytut Techniki Budowlanej Zakład Badań Ogniowych, Warszawa 2007.

1.19. Raport LP- 677.1/03 Ściana nienośna o wysokości 576 cm i grubości 19 cm na szkielecie stalowym 2xCW 100 w rozstawie słupków 60 cm z obustronną obudową z płyt GKF grubości 3x15 mm i wypełnieniem wełną mineralną skalną gęstości 65 kg/m3 i grubości 10 cm. Badanie odporności ogniowej. Instytut Techniki Budowlanej Zakład Badań Ogniowych, Warszawa 2005.

1.20. Raport LP- 677.2.03 Ściana nienośna o wysokości 576 cm i grubości 15 cm na szkielecie stalowym 2xCW 100 w rozstawie słupków 60 cm z obustronną obudową z płyt GKF grubości 2x12,5 mm(poziome ułożenie płyt GKF) i wypełnieniem wełną mineralną skalną gęstości 65 kg/m3 i grubości 10 cm. Badanie odporności ogniowej. Instytut Techniki Budowlanej Zakład Badań Ogniowych, Warszawa 2005.

1.21. Raport LP- 677.3/03 Ściana nienośna o wysokości 587 cm i grubości 15 cm na szkielecie stalowym 2xCW 100 w rozstawie słupków 60 cm z obustronną obudową z płyt GKF grubości 1x12,5 mm i wypełnieniem wełną mineralną skalną gęstości 65 kg/m3 i grubości 10 cm. Badanie odporności ogniowej. Instytut Techniki Budowlanej Zakład Badań Ogniowych, Warszawa 2005.

1.22. Raport LP- 677.4/03 Ściana nienośna o wysokości 587 cm i grubości 12,5 cm na szkielecie stalowym CW 100 w rozstawie słupków 30 cm z obustronną obudową z płyt GKF grubości 1x12,5 mm (pionowe ułożenie płyt GKF) i wypełnieniem wełną mineralną skalną gęstości 65 kg/m3 i grubości 10 cm. Badanie odporności ogniowej. Instytut Techniki Budowlanej Zakład Badań Ogniowych, Warszawa 2004.

1.23. Raport LP- 677.5/03 Ściana nienośna o wysokości 586 cm i grubości 15 cm na szkielecie stalowym 2xCW 100 w rozstawie słupków 60 cm z obustronną obudową z płyt GKF grubości 2x12,55 mm bez wypełnienia. Badanie odporności ogniowej. Instytut Techniki Budowlanej Zakład Badań Ogniowych, Warszawa 2005.

1.24. Raport LP- 677.6/03 Ściana nienośna o wysokości 576 cm i grubości 15 cm na szkielecie stalowym 2xCW 100 w rozstawie słupków 60 cm z obustronną obudową z płyt GKF grubości 2x12,5 mm i wypełnieniem wełną mineralną skalną gęstości 35 kg/m3 i grubości 5 cm. Badanie odporności ogniowej. Instytut Techniki Budowlanej Zakład Badań Ogniowych, Warszawa 2005.

1.25. Raport LP-1079.1/04 Ściana działowa z okładzinami z płyt GKB 1x12,5 mm z wypełnieniem wełna mineralną Paroc UNS 37 grubości 42 mm. Badanie odporności ogniowej.

1.26. Raport LP-1079.2/04 Ściana działowa z okładzinami z płyt GKB 2x12,5 mm z wypełnieniem wełna mineralną Paroc UNS 37 grubości 66 mm. Badanie odporności ogniowej.

1.27. Raport LP-1079.3/04 Ściana działowa z okładzinami z płyt GKB 1x12,5 mm wypełnieniem wełna mineralną Paroc UNS 37 grubości 66 mm. Badanie odporności ogniowej.

1.28. Raport LP-1079.4/04 Ściana działowa z okładzinami z płyt GKB 2x12,5 mm z wypełnieniem wełna mineralną Paroc UNS 37 grubości 2 x 66 mm. Badanie odporności ogniowej.

1.29. Raport LP-1079.5/04 Ściana działowa z okładzinami z płyt GKB 1x12,5 z wypełnieniem wełna mineralną Paroc UNS 37 grubości 70 mm. Badanie odporności ogniowej.

1.30. Raport LP-1079.6/04 Ściana działowa z okładzinami z płyt GKB 1x12,5 mm z wypełnieniem wełna mineralną Paroc UNS 37 grubości 95 mm. Badanie odporności ogniowej.

1.31. Raport LP-1079.7/04 Ściana działowa z okładzinami z płyt GKB 1x12,5 mm wypełnieniem wełna szklaną grubości 95 mm. Badanie odporności ogniowej.

1.32. Dokumentacja techniczna Rigips dostarczona przez firmę SAINT-GOBAIN CONSRUCTION PRODUCTS POLSKA Sp. z o.o.

2. Opis techniczny nienośnych ścian działowych Rigips z poszyciem płytami gipsowo-kartonowymi RIGIPS PRO lub RIGIPS 4PRO typu A, H2, F, FH2, DF, DFH2, DFRIEH1, DFRIEH2 lub płyt gipsowych typu GM-F, GM-H1, GM-FH1.

Rodzaje płyt gipsowo-kartonowych lub gipsowych zbrojonych włóknami Rigips

Typ wg normy	Grubość	Typ	Minimalna masa płyty
Płyty RIGIPS typ A wg EN 520	12,5 mm	A	≥ 7,4 kg/m²
Płyty RIGIPS typ H2 wg EN 520	12,5 mm	H2	≥ 7,4 kg/m²
Płyty RIGIPS typ F wg EN 520	12,5 mm	F	≥ 9,2 kg/m²
Płyty RIGIPS typ DF wg EN 520	12,5 mm	DF	≥ 10,0 kg/m²
Płyty RIGIPS typ DF wg EN 520	15 mm	DF	≥ 12,0 kg/m²
Płyty RIGIPS typ DFH2 wg EN 520	12,5 mm	DFH2	≥ 10,0 kg/m²
Płyty RIGIPS typ DFH2 wg EN 520	15 mm	DFH2	≥ 12,0 kg/m²
Płyty RIGIPS typ DFRIEH1 wg EN 520	12,5 mm	DFRIEH1	≥ 10,0 kg/m²
Płyty RIGIPS typ DFRIEH1 wg EN 520	15 mm	DFRIEH1	≥ 12,0 kg/m²
Płyty RIGIPS typ DFRIEH2 wg EN 520	12,5 mm	DFRIEH2	≥ 10,0 kg/m²
Płyty RIGIPS typ DFRIEH2 wg EN 520	15 mm	DFRIEH2	≥ 12,0 kg/m²
Płyty RIGIPS typ GM-F wg EN 15283-1	12,5 mm	GM-F	≥ 10,0 kg/m²
Płyty RIGIPS typ GM-F wg EN 15283-1	15 mm	GM-F	≥ 12,0 kg/m²
Płyty RIGIPS typ GM-FH1 wg EN 15283-1	12,5 mm	GM-FH1	≥ 10,0 kg/m²
Płyty RIGIPS typ GM-FH1 wg EN 15283-1	15 mm	GM-FH1	≥ 12,0 kg/m²

Rodzaje profili słupkowych Rigips

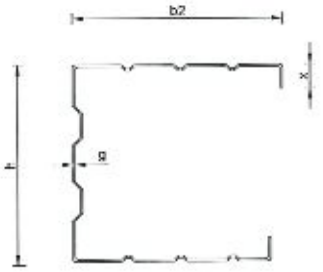

Profil CW ULTRASTIL lub CW GypServa

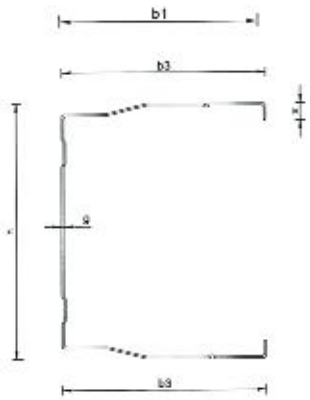

Profil CW ULTRASTIL AKU lub CW GypServa AKU

2.1. Ściana działowa nienośna o pojedynczej konstrukcji z profili stalowych Rigips CW ULTRASTIL / CW GypSerra lub CW ULTRASTIL AKU / CW GypSerra AKU oraz UW ULTRASTIL / UW GypSerra z jednowarstwowym poszyciem płytami gipsowo-kartonowymi RIGIPS PRO lub RIGIPS 4PRO lub płytami gipsowymi grubości 1x12,5 mm lub 1x15 mm

Systemy Rigips: 3.40.01, 3.40.011, 3.40.012, 3.40.02, 3.40.021, 3.40.022, 3.40.03, 3.40.031, 3.40.032

2.1.1. Systemy Rigips 3.40.01, 3.40.011, 3.40.012

Konstrukcja ściany działowej wykonana jest z systemowych profili stalowych Rigips: profile pionowe (słupki) CW 50 ULTRASTIL / CW 50 GypSerra lub CW ULTRASTIL AKU / CW GypSerra AKU oraz profile poziome UW 50 ULTRASTIL / UW 50 GypSerra. Rozstaw słupków CW ULTRASTIL / CW GypSerra oraz ULTRASTIL AKU / GypSerra AKU wynosi 600 mm (625 mm) – system 3.40.01, 400 mm – system 3.40.011, 300 mm – system 3.40.012. Grubość nominalna blachy profili CW i UW wynosi 0,55 lub 0,6 mm +/- 0,07 mm.

Obwodowe połączenie ściany działowej z konstrukcją budynku (połączenie profili UW ULTARSTIL / UW GypSerra oraz skrajnych słupków CW ULTARSTIL / CW GypSerra lub CW ULTRASTIL AKU / CW GypSerra AKU z konstrukcją budynku) wykonuje się za pośrednictwem taśmy uszczelniającej o szerokości 45-50 mm z polietylenu spienionego grubości 3 lub 4 mm lub z wełny mineralnej gr. co najmniej 10 mm przy użyciu łączników mechanicznych (kołki rozporowe, dyble, elementy wstrzeliwane, itp. dobrane do typu podłoża o średnicy min. 6 mm) w rozstawie nie przekraczającym 1000 mm.

Obustronne okładziny ściany działowej stanowi jednowarstwowe poszycie z płyt gipsowo-kartonowych RIGIPS PRO lub RIGIPS 4PRO typu A, H2, F, FH2, DF, DFH2, DFRIEH1, DFRIEH2 lub płyt gipsowych typu GM-F, GM-H1, GM-FH1 gr. 1x12,5 mm lub płyt gipsowo-kartonowych RIGIPS PRO lub RIGIPS 4PRO typu DF,DFH2, DFRIEH1, DFRIEH2 lub płyt gipsowych typu GM-F, GM-H1, GM-FH1 gr. 1x15 mm.

Płyty gipsowo-kartonowe RIGIPS PRO lub RIGIPS 4PRO mocowane są do słupków - profili CW ULTRASTIL / CW GypSerra lub CW ULTRASTIL AKU / CW GypSerra AKU systemowymi wkrętami Rigips TN 25 w maksymalnym rozstawie wynoszącym 250 mm. Płyty gipsowe mocowane są do słupków – profili CW ULTRASTIL / CW GypSerra lub CW ULTRASTIL AKU / CW GypSerra AKU systemowymi wkrętami Rigips TN 25 lub Rigips HartFix 3,8x25 mm lub Rigips Aquaroc Interior HB 3,5x25 mm w maksymalnym rozstawie wynoszącym 250 mm. Płyty gipsowo-kartonowe RIGIPS PRO lub RIGIPS 4PRO oraz płyty gipsowe RIGIPS mocowane są do słupków mijankowo dla obu stron opłytowania. W taki sposób, aby na jednym słupku nie występowały połączenia pionowe z dwóch stron ścian w tych samych warstwach okładziny.

Połączenia pionowe i poziome między płytami gipsowo-kartonowymi RIGIPS PRO lub RIGIPS 4PRO oraz płytami gipsowymi RIGIPS oraz łby wkrętów, uszczelnienia narożne i obwodowe szpachlowane są masą szpachlową Rigips np. Vario, Super, Q1 Zaczyna, lub Premium Light. Połączenia między płytami wzmacniane są taśmą spoinową. Do końcowego szpachlowania stosuje się masę szpachlową wykończeniową Rigips (Q2-Q3 Kończy, Gotowa Q2-Q3 Kończy, Premium Light, lub

ProMix Finish Plus). W przypadku płyt gipsowych do szpachlowania można stosować masę szpachlową Rigips ProMix HYDRO.

Wypełnienie ściany stanowi wełna mineralna szklana lub skalna o grubości i gęstości podane w Tablicy nr 1 (Załącznik nr 1).

W ścianach działowych mogą być montowane przewody elektryczne, dylatacje oraz osadzane puszki elektryczne wg rysunku 11 (Załącznik nr 2). Ściany mogą stanowić konstrukcję mocującą dla klap rewizyjnych (dopuszczonych do stosowania zgodnie z opisem technicznym przedstawionym w klasyfikacji dotyczącej odporności ogniowej zastosowanych klap rewizyjnych).

W ścianach działowych mogą być prowadzone instalacje sanitarne. Przejścia instalacji sanitarnych przez ściany, w zależności od typu i średnicy, należy uszczelnić gipsem szpachlowym lub systemowymi uszczelnieniami ogniochronnymi przejść instalacyjnych posiadającymi odpowiedni atest.

Parametry techniczne ściany działowej systemu: Rigips 3.40.01, Rigips 3.40.011, Rigips 3.40.012 podano w tablicy nr 1 (załącznik 1).
Szczegóły konstrukcyjne pokazano na rysunku 1 (załącznik 2).

2.1.2. System Rigips 3.40.02, 3.40.021, 3.40.022

Konstrukcja ściany działowej wykonana jest z systemowych profili stalowych Rigips: profile pionowe (słupki) CW 75 ULTRASTIL / CW 75 GypSerra lub CW ULTRASTIL AKU / CW GypSerra AKU oraz profile poziome UW 75 ULTRASTIL / UW 75 GypSerra. Rozstaw słupków CW ULTRASTIL / CW GypSerra lub CW ULTRASTIL AKU / CW GypSerra AKU wynosi 600 mm (625 mm) – system 3.40.02, 400 mm – system 3.40.021, 300 mm – system 3.40.022. Grubość nominalna blachy profili CW i UW wynosi 0,55 lub 0,6 mm +/- 0,07 mm.

Obwodowe połączenie ściany działowej z konstrukcją budynku (połączenie profili UW ULTARSTIL / UW GypSerra oraz skrajnych słupków CW ULTARSTIL / CW GypSerra lub CW ULTRASTIL AKU / CW GypSerra AKU z konstrukcją budynku) wykonuje się za pośrednictwem taśmy uszczelniającej o szerokości 70-75 mm z polietylenu spienionego grubości 3 lub 4 mm lub z wełny mineralnej grubości co najmniej 10 mm przy użyciu łączników mechanicznych (kołki rozporowe, dyble, elementy wstrzeliwane dobrane do typu podłoża o średnicy min. 6 mm) w rozstawie nie przekraczającym 1000 mm.

Obustronne okładziny ściany działowej stanowi jednowarstwowe poszycie z płyt gipsowo-kartonowych RIGIPS PRO lub RIGIPS 4PRO typu A, H2, F. FH2 DF, DFH2, DFRIEH1, DFRIEH2 lub płyt gipsowych typu GM-F, GM-H1, GM-FH1 gr. 1x12,5 mm lub płyt gipsowo-kartonowych RIGIPS PRO lub RIGIPS 4PRO typu DF, DFH2, DFRIEH1, DFRIEH2 lub płyt gipsowych typu GM-F, GM-H1, GM-FH1 gr. 1x15 mm.

Płyty gipsowo-kartonowe RIGIPS PRO lub RIGIPS 4PRO mocowane są do słupków - profili CW ULTRASTIL / CW GypSerra lub CW ULTRASTIL AKU / CW GypSerra AKU systemowymi wkrętami Rigips TN 25 w maksymalnym rozstawie wynoszącym 250 mm. Płyty gipsowe mocowane są do słupków – profili CW ULTRASTIL / CW GypSerra lub CW ULTRASTIL AKU / CW GypSerra AKU systemowymi wkrętami Rigips TN 25

lub Rigips HartFix 3,8x25 mm lub Rigips Aquaroc Interior HB 3,5x25 mm w maksymalnym rozstawie wynoszącym 250 mm. Płyty gipsowo-kartonowe RIGIPS PRO lub RIGIPS 4PRO oraz płyty gipsowe RIGIPS mocowane są do słupków mijankowo dla obu stron opłytowania. W taki sposób, aby na jednym słupku nie występowały połączenia pionowe z dwóch stron ścian w tych samych warstwach okładziny.

Połączenia pionowe i poziome między płytami gipsowo-kartonowymi RIGIPS PRO lub RIGIPS 4PRO oraz płytami gipsowymi RIGIPS oraz łby wkrętów, uszczelnienia narożne i obwodowe szpachlowane są masą szpachlową Rigips np. Vario, Super, Q1 Zaczyna, lub Premium Light. Połączenia między płytami wzmacniane są taśmą spoinową. Do końcowego szpachlowania stosuje się masę szpachlową wykończeniową Rigips (Q2-Q3 Kończy, Gotowa Q2-Q3 Kończy, Premium Light, lub ProMix Finish Plus). W przypadku płyt gipsowych do szpachlowania można stosować masę szpachlową Rigips ProMix HYDRO.
Wypełnienie ściany stanowi wełna mineralna szklana lub skalna o grubości i gęstości podane w Tablicy nr 2 (Załącznik nr 1).

W ścianach działowych mogą być montowane przewody elektryczne, dylatacje oraz osadzane puszki elektryczne wg rysunku 11 (Załącznik nr 2). Ściany mogą stanowić konstrukcję mocującą dla klap rewizyjnych (dopuszczonych do stosowania zgodnie z opisem technicznym przedstawionym w klasyfikacji dotyczącej odporności ogniowej zastosowanych klap rewizyjnych).

W ścianach działowych mogą być prowadzone instalacje sanitarne. Przejścia instalacji sanitarnych przez ściany, w zależności od typu i średnicy, należy uszczelnić gipsem szpachlowym lub systemowymi uszczelnieniami ogniochronnymi przejść instalacyjnych posiadającymi odpowiedni atest.

Parametry techniczne ściany działowej systemu: Rigips 3.40.02, Rigips 3.40.021, Rigips 3.40.022 podano w tablicy nr 2 (załącznik 1).
Szczegóły konstrukcyjne pokazano na rysunku 1 (załącznik 2).

2.1.3. System Rigips 3.40.03, 3.40.031, 3.40.032

Konstrukcja ściany działowej wykonana jest z systemowych profili stalowych Rigips: profile pionowe (słupki) CW 100 ULTRASTIL / CW 100 GypSerra lub CW ULTRASTIL AKU / CW GypSerra AKU oraz profile poziome UW 100 ULTRASTIL / UW GypSerra. Rozstaw słupków CW ULTRASTIL / CW GypSerra lub CW ULTRASTIL AKU / CW GypSerra AKU wynosi 600 mm (625 mm) – system 3.40.03, 400 mm – system 3.40.031, 300 mm – system 3.40.032. Grubość nominalna blachy profili CW i UW wynosi 0,55 lub 0,6 mm +/- 0,07 mm.

Obwodowe połączenie ściany działowej z konstrukcją budynku (połączenie profili UW ULTARSTIL / UW GypSerra oraz skrajnych słupków CW ULTARSTIL / CW GypSerra lub CW ULTRASTIL AKU / CW GypSerra AKU z konstrukcją budynku) wykonuje się za pośrednictwem taśmy uszczelniającej o szerokości 95-100 mm z polietylenu spienionego grubości 3 lub 4 mm lub z wełny mineralnej grubości co najmniej 10 mm przy użyciu łączników mechanicznych (kołki rozporowe, dyble, elementy wstrzeliwane dobrane do typu podłoża o średnicy min. 6 mm) w rozstawie nie przekraczającym 1000 mm.

Obustronne okładziny ściany działowej stanowi jednowarstwowe poszycie z płyt gipsowo-kartonowych RIGIPS PRO lub RIGIPS 4PRO typu A, H2, F, FH2, DF, DFH2, DFRIEH1, DFRIEH2 lub płyt gipsowych typu GM-F, GM-H1, GM-FH1 gr. 1x12,5 mm lub płyt gipsowo-kartonowych RIGIPS PRO lub RIGIPS 4PRO typu DF, DFH2, DFRIEH1, DFRIEH2 lub płyt gipsowych typu GM-F, GM-H1, GM-FH1 gr. 1x15 mm.

Płyty gipsowo-kartonowe RIGIPS PRO lub RIGIPS 4PRO mocowane są do słupków - profili CW ULTRASTIL / CW GypSerra lub CW ULTRASTIL AKU / CW GypSerra AKU systemowymi wkrętami Rigips TN 25 w maksymalnym rozstawie wynoszącym 250 mm. Płyty gipsowe mocowane są do słupków – profili CW ULTRASTIL / CW GypSerra lub CW ULTRASTIL AKU / CW GypSerra AKU systemowymi wkrętami Rigips TN 25 lub Rigips HartFix 3,8x25 mm lub Rigips Aquaroc Interior HB 3,5x25 mm w maksymalnym rozstawie wynoszącym 250 mm. Płyty gipsowo-kartonowe RIGIPS PRO lub RIGIPS 4PRO oraz płyty gipsowe RIGIPS mocowane są do słupków mijankowo dla obu stron opłytowania. W taki sposób, aby na jednym słupku nie występowały połączenia pionowe z dwóch stron ścian w tych samych warstwach okładziny.

Połączenia pionowe i poziome między płytami gipsowo-kartonowymi RIGIPS PRO lub RIGIPS 4PRO oraz płytami gipsowymi RIGIPS oraz łby wkrętów, uszczelnienia narożne i obwodowe szpachlowane są masą szpachlową Rigips np. Vario, Super, Q1 Zaczyna, lub Premium Light. Połączenia między płytami wzmacniane są taśmą spoinową. Do końcowego szpachlowania stosuje się masę szpachlową wykończeniową Rigips (Q2-Q3 Kończy, Gotowa Q2-Q3 Kończy, Premium Light, lub ProMix Finish Plus). W przypadku płyt gipsowych do szpachlowania można stosować masę szpachlową Rigips ProMix HYDRO.

Wypełnienie ściany stanowi wełna mineralna szklana lub skalna o grubości i gęstości podane w Tablicy nr 3 (Załącznik nr 1).

W ścianach działowych mogą być montowane przewody elektryczne, dylatacje oraz osadzane puszki elektryczne wg rysunku 11 (Załącznik nr 2). Ściany mogą stanowić konstrukcję mocującą dla klap rewizyjnych (dopuszczonych do stosowania zgodnie z opisem technicznym przedstawionym w klasyfikacji dotyczącej odporności ogniowej zastosowanych klap rewizyjnych).

W ścianach działowych mogą być prowadzone instalacje sanitarne. Przejścia instalacji sanitarnych przez ściany, w zależności od typu i średnicy, należy uszczelnić gipsem szpachlowym lub systemowymi uszczelnieniami ogniochronnymi przejść instalacyjnych posiadającymi odpowiedni atest.

Parametry techniczne ściany działowej systemu: Rigips 3.40.03, Rigips 3.40.031, Rigips 3.40.032 podano w tablicy nr 3 (załącznik 1).
Szczegóły konstrukcyjne pokazano na rysunku 1 (załącznik 2).

2.2. Ściana działowa nienośna o pojedynczej konstrukcji ze zdwojonych profili stalowych Rigips 2xCW ULTRASTIL / 2xCW GypSerra oraz UW ULTRASTIL / UW GypSerra z jednowarstwowym poszyciem płytami gipsowo-kartonowymi RIGIPS PRO lub RIGIPS 4PRO lub płytami gipsowymi grubości 1x12,5 mm lub 1x15 mm Systemy Rigips: 3.40.013, 3.40.014, 3.40.015, 3.40.023, 3.40.024, 3.40.025, 3.40.033, 3.40.034, 3.40.035

2.2.1. System Rigips 3.40.013, 3.40.014, 3.40.015

Konstrukcja ściany działowej wykonana jest z systemowych profili stalowych Rigips: zdwojone profile pionowe (słupki) 2xCW 50 ULTRASTIL / 2xCW 50 GypSerra oraz profile poziome UW 50 ULTRASTIL / UW 50 GypSerra. Rozstaw słupków 2xCW ULTRASTIL / 2xCW GypSerra wynosi 600 mm (625 mm) – system 3.40.013, 400 mm – system 3.40.014, 300 mm – system 3.40.015. Grubość nominalna blachy profili CW i UW wynosi 0,55 lub 0,6 mm +/- 0,07 mm.

Pionowe słupki składają się z dwóch profili CW 50 ULTRASTIL / CW 50 GypSerra, które przylegają do siebie środnikami. Profile te połączone są przy pomocy blachowkrętów z końcówką samowiercącą Rigips Ø3,5 x 11 mm (typu „pchełka") rozstawionych mijankowo co około 500 mm.

Obwodowe połączenie ściany działowej z konstrukcją budynku (połączenie profili UW ULTARSTIL / UW GypSerra oraz skrajnych słupków CW ULTARSTIL / CW GypSerra lub CW ULTRASTIL AKU / CW GypSerra AKU z konstrukcją budynku) wykonuje się za pośrednictwem taśmy uszczelniającej o szerokości 45-50 mm z polietylenu spienionego grubości 3 lub 4 mm lub z wełny mineralnej grubości co najmniej 10 mm przy użyciu łączników mechanicznych (kołki rozporowe, dyble, elementy wstrzeliwane dobrane do typu podłoża o średnicy min. 6 mm) w rozstawie nie przekraczającym 1000 mm.

Obustronne okładziny ściany działowej stanowi jednowarstwowe poszycie z płyt gipsowo-kartonowych RIGIPS PRO lub RIGIPS 4PRO typu A, H2, F, FH2, DF, DFH2, DFRIEH1, DFRIEH2 lub płyt gipsowych typu GM-F, GM-H1, GM-FH1 gr. 1x12,5 mm lub płyt gipsowo-kartonowych RIGIPS PRO lub RIGIPS 4PRO typu DF,DFH2, DFRIEH1, DFRIEH2 lub płyt gipsowych typu GM-F, GM-H1, GM-FH1 gr. 1x15 mm.

Płyty gipsowo-kartonowe RIGIPS PRO lub RIGIPS 4PRO mocowane są do słupków - profili CW ULTRASTIL / CW GypSerra systemowymi wkrętami Rigips TN 25 w maksymalnym rozstawie wynoszącym 250 mm. Płyty gipsowe mocowane są do słupków – profili CW ULTRASTIL / CW GypSerra systemowymi wkrętami Rigips TN 25 lub Rigips HartFix 3,8x25 mm lub Rigips Aquaroc Interior HB 3,5x25 mm w maksymalnym rozstawie wynoszącym 250 mm. Płyty gipsowo-kartonowe RIGIPS PRO lub RIGIPS 4PRO oraz płyty gipsowe RIGIPS mocowane są do słupków mijankowo dla obu stron opłytowania. W taki sposób, aby na jednym słupku nie występowały połączenia pionowe z dwóch stron ścian w tych samych warstwach okładziny.

Połączenia pionowe i poziome między płytami gipsowo-kartonowymi RIGIPS PRO lub RIGIPS 4PRO oraz płytami gipsowymi RIGIPS oraz łby wkrętów, uszczelnienia narożne i obwodowe szpachlowane są masą szpachlową Rigips np. Vario, Super, Q1 Zaczyna, lub Premium Light. Połączenia między płytami wzmacniane są taśmą spoinową. Do końcowego szpachlowania stosuje się masę szpachlową wykończeniową Rigips (Q2-Q3 Kończy, Gotowa Q2-Q3 Kończy, Premium Light, lub ProMix Finish Plus). W przypadku płyt gipsowych do szpachlowania można stosować masę szpachlową Rigips ProMix HYDRO.
Wypełnienie ściany stanowi wełna mineralna szklana lub skalna o grubości i gęstości podane w Tablicy nr 4 (Załącznik nr 1).

W ścianach działowych mogą być montowane przewody elektryczne, dylatacje oraz osadzane puszki elektryczne wg rysunku 11 (Załącznik nr 2). Ściany mogą stanowić konstrukcję mocującą dla klap rewizyjnych (dopuszczonych do stosowania zgodnie z opisem technicznym przedstawionym w klasyfikacji dotyczącej odporności ogniowej zastosowanych klap rewizyjnych).

W ścianach działowych mogą być prowadzone instalacje sanitarne. Przejścia instalacji sanitarnych przez ściany, w zależności od typu i średnicy, należy uszczelnić gipsem szpachlowym lub systemowymi uszczelnieniami ogniochronnymi przejść instalacyjnych posiadającymi odpowiedni atest.

Parametry techniczne ściany działowej systemu: Rigips 3.40.013, Rigips 3.40.014, Rigips 3.40.015 podano w tablicy nr 4 (załącznik 1).
Szczegóły konstrukcyjne pokazano na rysunku 2 (załącznik 2).

2.2.2. System Rigips 3.40.023, 3.40.024, 3.40.025

Konstrukcja ściany działowej wykonana jest z systemowych profili stalowych Rigips: zdwojone profile pionowe (słupki) 2xCW 75 ULTRASTIL / CW 75 GypSerra oraz profile poziome UW 75 ULTRASTIL / UW 75 GypSerra. Rozstaw słupków CW ULTRASTIL / CW GypSerra wynosi 600 mm (625 mm) – system 3.40.023, 400 mm – system 3.40.024, 300 mm – system 3.40.025. Grubość nominalna blachy profili CW i UW wynosi 0,55 lub 0,6 mm +/- 0,07 mm.

Pionowe słupki składają się z dwóch profili CW 75 ULTRASTIL / CW 75 GypSerra, które przylegają do siebie środnikami. Profile te połączone są przy pomocy blachowkrętów z końcówką samowiercącą Rigips Ø3,5 x 11 mm (typu „pchełka") rozstawionych mijankowo co około 500 mm.

Obwodowe połączenie ściany działowej z konstrukcją budynku (połączenie profili UW ULTARSTIL / UW GypSerra oraz skrajnych słupków CW ULTARSTIL / CW GypSerra lub CW ULTRASTIL AKU / CW GypSerra AKU z konstrukcją budynku) wykonuje się za pośrednictwem taśmy uszczelniającej o szerokości 70-75 mm z polietylenu spienionego grubości 3 lub 4 mm lub z wełny mineralnej grubości co najmniej 10 mm przy użyciu łączników mechanicznych (kołki rozporowe, dyble, elementy wstrzeliwane dobrane do typu podłoża o średnicy min. 6 mm) w rozstawie nie przekraczającym 1000 mm.

Obustronne okładziny ściany działowej stanowi jednowarstwowe poszycie z płyt gipsowo-kartonowych RIGIPS PRO lub RIGIPS 4PRO typu A, H2, F. FH2 DF, DFH2, DFRIEH1, DFRIEH2 lub płyt gipsowych typu GM-F, GM-H1, GM-FH1 gr. 1x12,5 mm lub płyt gipsowo-kartonowych RIGIPS PRO lub RIGIPS 4PRO typu DF, DFH2, DFRIEH1, DFRIEH2 lub płyt gipsowych typu GM-F, GM-H1, GM-FH1 gr. 1x15 mm.

Płyty gipsowo-kartonowe RIGIPS PRO lub RIGIPS 4PRO mocowane są do słupków - profili CW ULTRASTIL / CW GypSerra systemowymi wkrętami Rigips TN 25 w maksymalnym rozstawie wynoszącym 250 mm. Płyty gipsowe mocowane są do słupków – profili CW ULTRASTIL / CW GypSerra systemowymi wkrętami Rigips TN 25 lub Rigips HartFix 3,8x25 mm lub Rigips Aquaroc Interior HB 3,5x25 mm w maksymalnym rozstawie wynoszącym 250 mm. Płyty gipsowo-kartonowe RIGIPS PRO lub RIGIPS 4PRO oraz płyty gipsowe RIGIPS mocowane są do słupków mijankowo dla

obu stron opłytowania. W taki sposób, aby na jednym słupku nie występowały połączenia pionowe z dwóch stron ścian w tych samych warstwach okładziny.

Połączenia pionowe i poziome między płytami gipsowo-kartonowymi RIGIPS PRO lub RIGIPS 4PRO oraz płytami gipsowymi RIGIPS oraz łby wkrętów, uszczelnienia narożne i obwodowe szpachlowane są masą szpachlową Rigips np. Vario, Super, Q1 Zaczyna, lub Premium Light. Połączenia między płytami wzmacniane są taśmą spoinową. Do końcowego szpachlowania stosuje się masę szpachlową wykończeniową Rigips (Q2-Q3 Kończy, Gotowa Q2-Q3 Kończy, Premium Light, lub ProMix Finish Plus). W przypadku płyt gipsowych do szpachlowania można stosować masę szpachlową Rigips ProMix HYDRO.
Wypełnienie ściany stanowi wełna mineralna szklana lub skalna o grubości i gęstości podane w Tablicy nr 5 (Załącznik nr 1).

W ścianach działowych mogą być montowane przewody elektryczne, dylatacje oraz osadzane puszki elektryczne wg rysunku 11 (Załącznik nr 2). Ściany mogą stanowić konstrukcję mocującą dla klap rewizyjnych (dopuszczonych do stosowania zgodnie z opisem technicznym przedstawionym w klasyfikacji dotyczącej odporności ogniowej zastosowanych klap rewizyjnych).

W ścianach działowych mogą być prowadzone instalacje sanitarne. Przejścia instalacji sanitarnych przez ściany, w zależności od typu i średnicy, należy uszczelnić gipsem szpachlowym lub systemowymi uszczelnieniami ogniochronnymi przejść instalacyjnych posiadającymi odpowiedni atest.

Parametry techniczne ściany działowej systemu: Rigips 3.40.023, Rigips 3.40.024, Rigips 3.40.025 podano w tablicy nr 5 (załącznik 1).
Szczegóły konstrukcyjne pokazano na rysunku 2 (załącznik 2).

2.2.3. System Rigips 3.40.033, 3.40.034, 3.40.035

Konstrukcja ściany działowej wykonana jest z systemowych profili stalowych Rigips: zdwojone profile pionowe (słupki) 2xCW 100 ULTRASTIL / 2xCW 100 GypSerra oraz profile poziome UW 100 ULTRASTIL / UW 100 GypSerra. Rozstaw słupków CW ULTRASTIL / CW GypSerra wynosi 600 mm (625 mm) – system 3.40.033, 400 mm – system 3.40.034, 300 mm – system 3.40.035. Grubość nominalna blachy profili CW i UW wynosi 0,55 lub 0,6 mm +/- 0,07 mm.

Pionowe słupki składają się z dwóch profili CW 100 ULTRASTIL / CW 100 GypSerra, które przylegają do siebie środnikami. Profile te połączone są przy pomocy blachowkrętów z końcówką samowiercącą Rigips Ø3,5 x 11 mm (typu „pchełka") rozstawionych mijankowo co około 500 mm.

Obwodowe połączenie ściany działowej z konstrukcją budynku (połączenie profili UW ULTARSTIL / UW GypSerra oraz skrajnych słupków CW ULTARSTIL / CW GypSerra lub CW ULTRASTIL AKU / CW GypSerra AKU z konstrukcją budynku) wykonuje się za pośrednictwem taśmy uszczelniającej o szerokości 95-100 mm z polietylenu spienionego grubości 3 lub 4 mm lub z wełny mineralnej grubości co najmniej 10 mm przy użyciu łączników mechanicznych (kołki rozporowe, dyble, elementy wstrzeliwane dobrane do typu podłoża o średnicy min. 6 mm) w rozstawie nie przekraczającym 1000 mm.

Obustronne okładziny ściany działowej stanowi jednowarstwowe poszycie z płyt gipsowo-kartonowych RIGIPS PRO lub RIGIPS 4PRO typu A, H2, F, FH2, DF, DFH2, DFRIEH1, DFRIEH2 lub płyt gipsowych typu GM-F, GM-H1, GM-FH1 gr. 1x12,5 mm lub płyt gipsowo-kartonowych RIGIPS PRO lub RIGIPS 4PRO typu DF, DFH2, DFRIEH1, DFRIEH2 lub płyt gipsowych typu GM-F, GM-H1, GM-FH1 gr. 1x15 mm.

Płyty gipsowo-kartonowe RIGIPS PRO lub RIGIPS 4PRO mocowane są do słupków - profili CW ULTRASTIL / CW GypSerra systemowymi wkrętami Rigips TN 25 w maksymalnym rozstawie wynoszącym 250 mm. Płyty gipsowe mocowane są do słupków – profili CW ULTRASTIL / CW GypSerra systemowymi wkrętami Rigips TN 25 lub Rigips HartFix 3,8x25 mm lub Rigips Aquaroc Interior HB 3,5x25 mm w maksymalnym rozstawie wynoszącym 250 mm. Płyty gipsowo-kartonowe RIGIPS PRO lub RIGIPS 4PRO oraz płyty gipsowe RIGIPS mocowane są do słupków mijankowo dla obu stron opłytowania. W taki sposób, aby na jednym słupku nie występowały połączenia pionowe z dwóch stron ścian w tych samych warstwach okładziny.

Połączenia pionowe i poziome między płytami gipsowo-kartonowymi RIGIPS PRO lub RIGIPS 4PRO oraz płytami gipsowymi RIGIPS oraz łby wkrętów, uszczelnienia narożne i obwodowe szpachlowane są masą szpachlową Rigips np. Vario, Super, Q1 Zaczyna, lub Premium Light. Połączenia między płytami wzmacniane są taśmą spoinową. Do końcowego szpachlowania stosuje się masę szpachlową wykończeniową Rigips (Q2-Q3 Kończy, Gotowa Q2-Q3 Kończy, Premium Light, lub ProMix Finish Plus). W przypadku płyt gipsowych do szpachlowania można stosować masę szpachlową Rigips ProMix HYDRO.
Wypełnienie ściany stanowi wełna mineralna szklana lub skalna o grubości i gęstości podane w Tablicy nr 6 (Załącznik nr 1).

W ścianach działowych mogą być montowane przewody elektryczne, dylatacje oraz osadzane puszki elektryczne wg rysunku 11 (Załącznik nr 2). Ściany mogą stanowić konstrukcję mocującą dla klap rewizyjnych (dopuszczonych do stosowania zgodnie z opisem technicznym przedstawionym w klasyfikacji dotyczącej odporności ogniowej zastosowanych klap rewizyjnych).

W ścianach działowych mogą być prowadzone instalacje sanitarne. Przejścia instalacji sanitarnych przez ściany, w zależności od typu i średnicy, należy uszczelnić gipsem szpachlowym lub systemowymi uszczelnieniami ogniochronnymi przejść instalacyjnych posiadającymi odpowiedni atest.

Parametry techniczne ściany działowej systemu: Rigips 3.40.033, Rigips 3.40.034, Rigips 3.40.035 podano w tablicy nr 6 (załącznik 1).
Szczegóły konstrukcyjne pokazano na rysunku 2 (załącznik 2).

2.3. Ściana działowa nienośna o pojedynczej konstrukcji z profili stalowych Rigips CW ULTRASTIL / CW GypSerra lub CW ULTRASTIL AKU / CW GypSerra AKU oraz UW ULTRASTIL / UW GypSerra z dwuwarstwowym poszyciem płytami gipsowo-kartonowymi RIGIPS PRO lub RIGIPS 4PRO lub płytami gipsowymi grubości 2x12,5 mm.
Systemy Rigips: 3.40.04, 3.40.041, 3.40.042, 3.40.05, 3.40.051, 3.40.052, 3.40.06, 3.40.061, 3.40.062.

2.3.1. System Rigips 3.40.04, 3.40.041, 3.40.042

Konstrukcja ściany działowej wykonana jest z systemowych profili stalowych Rigips: profile pionowe (słupki) CW 50 ULTRASTIL / CW 50 GypSerra lub CW ULTRASTIL AKU / CW GypSerra AKU oraz profile poziome UW 50 ULTRASTIL / UW GypSerra. Rozstaw słupków CW ULTRASTIL / CW GypSerra lub CW ULTRASTIL AKU / CW GypSerra AKU wynosi 600 mm (625 mm) – system 3.40.04, 400 mm – system 3.40.041, 300 mm – system 3.40.042. Grubość nominalna blachy profili CW i UW wynosi 0,55 lub 0,6 mm +/- 0,07 mm.

Obwodowe połączenie ściany działowej z konstrukcją budynku (połączenie profili UW ULTARSTIL / UW GypSerra oraz skrajnych słupków CW ULTARSTIL / CW GypSerra lub CW ULTRASTIL AKU / CW GypSerra AKU z konstrukcją budynku) wykonuje się za pośrednictwem taśmy uszczelniającej o szerokości 45-50 mm z polietylenu spienionego grubości 3 lub 4 mm lub z wełny mineralnej grubości co najmniej 10 mm przy użyciu łączników mechanicznych (kołki rozporowe, dyble, elementy wstrzeliwane dobrane do typu podłoża o średnicy min. 6 mm) w rozstawie nie przekraczającym 1000 mm.

Obustronne okładziny ściany działowej stanowi dwuwarstwowe poszycie z płyt gipsowo-kartonowych RIGIPS PRO lub RIGIPS 4PRO typu A, H2, F, FH2, DF, DFH2, DFRIEH1, DFRIEH2 lub płyt gipsowych typu GM-F, GM-H1, GM-FH1 grubości 2x12,5 mm.

Płyty gipsowo-kartonowe RIGIPS PRO lub RIGIPS 4PRO mocowane są do słupków - profili CW ULTRASTIL / CW GypSerra lub CW ULTRASTIL AKU / CW GypSerra AKU systemowymi wkrętami Rigips TN 25 w maksymalnym rozstawie wynoszącym 750 mm (I warstwa płyt) oraz wkrętami Rigips TN 35 w maksymalnym rozstawie wynoszącym 250 mm (II warstwa płyt). Płyty gipsowe mocowane są do słupków – profili CW ULTRASTIL / CW GypSerra lub CW ULTRASTIL AKU / CW GypSerra AKU systemowymi wkrętami Rigips TN 25 lub Rigips HartFix 3,8x25 mm lub Rigips Aquaroc Interior HB 3,5x25 mm w maksymalnym rozstawie wynoszącym 750 mm (I warstwa płyt) oraz wkrętami Rigips TN 35 lub Rigips HartFix 3,8x35 mm lub Rigips Aquaroc Interior HB 3,5x41 mm w maksymalnym rozstawie wynoszącym 250 mm (II warstwa płyt). Płyty gipsowo-kartonowe RIGIPS PRO lub RIGIPS 4PRO oraz płyty gipsowe RIGIPS mocowane są do słupków mijankowo dla obu stron opłytowania. W taki sposób, aby na jednym słupku nie występowały połączenia pionowe z dwóch stron ścian w tych samych warstwach okładziny.

Połączenia pionowe i poziome między płytami gipsowo-kartonowymi RIGIPS PRO lub RIGIPS 4PRO oraz płytami gipsowymi RIGIPS oraz łby wkrętów, uszczelnienia narożne i obwodowe szpachlowane są masą szpachlową Rigips np. Vario, Super, Q1 Zaczyna, lub Premium Light. Połączenia między płytami wzmacniane są taśmą spoinową. Zastosowanie taśmy spoinowej wymagane jest tylko w poszyciu zewnętrznym. Do końcowego szpachlowania stosuje się masę szpachlową wykończeniową Rigips (Q2-Q3 Kończy, Gotowa Q2-Q3 Kończy, Premium Light, lub ProMix Finish Plus). W przypadku płyt gipsowych do szpachlowania można stosować masę szpachlową Rigips ProMix HYDRO.
Wypełnienie ściany stanowi wełna mineralna szklana lub skalna o grubości i gęstości podane w Tablicy nr 7 (Załącznik nr 1).

W ścianach działowych mogą być montowane przewody elektryczne, dylatacje oraz osadzane puszki elektryczne wg rysunku 11 (Załącznik nr 2). Ściany mogą stanowić konstrukcję mocującą dla klap rewizyjnych (dopuszczonych do stosowania zgodnie z opisem technicznym przedstawionym w klasyfikacji dotyczącej odporności ogniowej zastosowanych klap rewizyjnych).

W ścianach działowych mogą być prowadzone instalacje sanitarne. Przejścia instalacji sanitarnych przez ściany, w zależności od typu i średnicy, należy uszczelnić gipsem szpachlowym lub systemowymi uszczelnieniami ogniochronnymi przejść instalacyjnych posiadającymi odpowiedni atest.

Parametry techniczne ściany działowej systemu: Rigips 3.40.04, Rigips 3.40.041, 3.40.042 podano w tablicy nr 7 (załącznik 1).
Szczegóły konstrukcyjne pokazano na rysunku 3 (załącznik 2).

2.3.2. System Rigips 3.40.05, 3.40.051, 3.40.052

Konstrukcja ściany działowej wykonana jest z systemowych profili stalowych Rigips: profile pionowe (słupki) CW 75 ULTRASTIL / CW 75 GypSerra lub CW 75 ULTRASTIL AKU / CW 75 GypSerra AKU oraz profile poziome UW 75 ULTRASTIL / UW 75 GypSerra. Rozstaw słupków CW ULTRASTIL / CW GypSerra lub CWULTRASTIL AKU / CW GypSerra AKU wynosi 600 mm (625mm) – system 3.40.05, 400 mm – system 3.40.051, 300 mm – system 3.40.052. Grubość nominalna blachy profili CW i UW wynosi 0,55 lub 0,6 mm +/- 0,07 mm.

Obwodowe połączenie ściany działowej z konstrukcją budynku (połączenie profili UW ULTARSTIL / UW GypSerra oraz skrajnych słupków CW ULTARSTIL / CW GypSerra lub CW ULTRASTIL AKU / CW GypSerra AKU z konstrukcją budynku) wykonuje się za pośrednictwem taśmy uszczelniającej o szerokości 70-75 mm z polietylenu spienionego grubości 3 lub 4 mm lub z wełny mineralnej grubości co najmniej 10 mm przy użyciu łączników mechanicznych (kołki rozporowe, dyble, elementy wstrzeliwane dobrane do typu podłoża o średnicy min. 6 mm) w rozstawie nie przekraczającym 1000 mm.

Obustronne okładziny ściany działowej stanowi dwuwarstwowe poszycie z płyt gipsowo-kartonowych RIGIPS PRO lub RIGIPS 4PRO typu A, H2, F, FH2, DF, DFH2, DFRIEH1, DFRIEH2 lub płyt gipsowych typu GM-F, GM-H1, GM-FH1 grubości 2x12,5 mm.

Płyty gipsowo-kartonowe RIGIPS PRO lub RIGIPS 4PRO mocowane są do słupków - profili CW ULTRASTIL / CW GypSerra lub CW ULTRASTIL AKU / CW GypSerra AKU systemowymi wkrętami Rigips TN 25 w maksymalnym rozstawie wynoszącym 750 mm (I warstwa płyt) oraz wkrętami Rigips TN 35 w maksymalnym rozstawie wynoszącym 250 mm (II warstwa płyt). Płyty gipsowe mocowane są mijankowo do słupków – profili CW ULTRASTIL / CW GypSerra lub CW ULTRASTIL AKU / CW GypSerra AKU systemowymi wkrętami Rigips TN 25 lub Rigips HartFix 3,8x25 mm lub Rigips Aquaroc Interior HB 3,5x25 mm w maksymalnym rozstawie wynoszącym 75 cm (I warstwa płyt) oraz wkrętami Rigips TN 35 lub Rigips HartFix 3,8x35 mm lub Rigips Aquaroc Interior HB 3,5x41 mm w maksymalnym rozstawie wynoszącym 250 mm (II warstwa płyt). Płyty gipsowo-kartonowe RIGIPS PRO lub RIGIPS 4PRO oraz płyty gipsowe RIGIPS

mocowane są do słupków mijankowo dla obu stron opłytowania. W taki sposób, aby na jednym słupku nie występowały połączenia pionowe z dwóch stron ścian w tych samych warstwach okładziny.

Połączenia pionowe i poziome między płytami gipsowo-kartonowymi RIGIPS PRO lub RIGIPS 4PRO oraz płytami gipsowymi RIGIPS oraz łby wkrętów, uszczelnienia narożne i obwodowe szpachlowane są masą szpachlową Rigips np. Vario, Super, Q1 Zaczyna, lub Premium Light. Połączenia między płytami wzmacniane są taśmą spoinową. Zastosowanie taśmy spoinowej wymagane jest tylko w poszyciu zewnętrznym. Do końcowego szpachlowania stosuje się masę szpachlową wykończeniową Rigips (Q2-Q3 Kończy, Gotowa Q2-Q3 Kończy, Premium Light, lub ProMix Finish Plus). W przypadku płyt gipsowych do szpachlowania można stosować masę szpachlową Rigips ProMix HYDRO.

Wypełnienie ściany stanowi wełna mineralna szklana lub skalna o grubości i gęstości podane w Tablicy nr 8 (Załącznik nr 1).

W ścianach działowych mogą być montowane przewody elektryczne, dylatacje oraz osadzane puszki elektryczne wg rysunku 11 (Załącznik nr 2). Ściany mogą stanowić konstrukcję mocującą dla klap rewizyjnych (dopuszczonych do stosowania zgodnie z opisem technicznym przedstawionym w klasyfikacji dotyczącej odporności ogniowej zastosowanych klap rewizyjnych).

W ścianach działowych mogą być prowadzone instalacje sanitarne. Przejścia instalacji sanitarnych przez ściany, w zależności od typu i średnicy, należy uszczelnić gipsem szpachlowym lub systemowymi uszczelnieniami ogniochronnymi przejść instalacyjnych posiadającymi odpowiedni atest.

Parametry techniczne ściany działowej systemu: Rigips 3.40.05, 3.40.051, 3.40.052 podano w tablicy nr 8 (załącznik 1).
Szczegóły konstrukcyjne pokazano na rysunku 3 (załącznik 2).

2.3.3. System Rigips 3.40.06, 3.40.061, 3.40.062

Konstrukcja ściany działowej wykonana jest z systemowych profili stalowych Rigips: profile pionowe (słupki) CW 100 ULTRASTIL / CW 100 GypSerra lub CW 100 ULTRASTIL AKU / CW 100 GypSerra AKUoraz profile poziome UW 100 ULTRASTIL / UW 100 GypSerra. Rozstaw słupków CW ULTRASTIL / CW GypSerra lub CW ULTRASTIL AKU / CW GypSerra AKU wynosi 600 mm (625mm) – system 3.40.06, 400 mm – system 3.40.061, 300 mm – system 3.40.062. Grubość nominalna blachy profili CW i UW wynosi 0,55 lub 0,6 mm +/- 0,07 mm.

Obwodowe połączenie ściany działowej z konstrukcją budynku (połączenie profili UW ULTARSTIL / UW GypSerra oraz skrajnych słupków CW ULTARSTIL / CW GypSerra lub CW ULTRASTIL AKU / CW GypSerra AKU z konstrukcją budynku) wykonuje się za pośrednictwem taśmy uszczelniającej o szerokości 95-100 mm z polietylenu spienionego grubości 3 lub 4 mm lub z wełny mineralnej grubości co najmniej 10 mm przy użyciu łączników mechanicznych (kołki rozporowe, dyble, elementy wstrzeliwane dobrane do typu podłoża o średnicy min. 6 mm) w rozstawie nie przekraczającym 1000 mm.

Obustronne okładziny ściany działowej stanowi dwuwarstwowe poszycie z płyt gipsowo-kartonowych RIGIPS PRO lub RIGIPS 4PRO typu A, H2, F, FH2, DF, DFH2, DFRIEH1, DFRIEH2 lub płyt gipsowych typu GM-F, GM-H1, GM-FH1 grubości 2x12,5 mm.

Płyty gipsowo-kartonowe RIGIPS PRO lub RIGIPS 4PRO mocowane są do słupków - profili CW ULTRASTIL / CW GypSerra lub CW ULTRASTIL AKU / CW GypSerra AKU systemowymi wkrętami Rigips TN 25 w maksymalnym rozstawie wynoszącym 750 mm (I warstwa płyt) oraz wkrętami Rigips TN 35 w maksymalnym rozstawie wynoszącym 250 mm (II warstwa płyt). Płyty gipsowe mocowane są do słupków – profili CW ULTRASTIL / CW GypSerra lub CW ULTRASTIL AKU / CW GypSerra AKU systemowymi wkrętami Rigips TN 25 lub Rigips HartFix 3,8x25 mm lub Rigips Aquaroc Interior HB 3,5x25 mm w maksymalnym rozstawie wynoszącym 750 mm (I warstwa płyt) oraz wkrętami Rigips TN 35 lub Rigips HartFix 3,8x35 mm lub Rigips Aquaroc Interior HB 3,5x41 mm w maksymalnym rozstawie wynoszącym 250 mm (II warstwa płyt). Płyty gipsowo-kartonowe RIGIPS PRO lub RIGIPS 4PRO oraz płyty gipsowe RIGIPS mocowane są do słupków mijankowo dla obu stron opłytowania. W taki sposób, aby na jednym słupku nie występowały połączenia pionowe z dwóch stron ścian w tych samych warstwach okładziny.

Połączenia pionowe i poziome między płytami gipsowo-kartonowymi RIGIPS PRO lub RIGIPS 4PRO oraz płytami gipsowymi RIGIPS oraz łby wkrętów, uszczelnienia narożne i obwodowe szpachlowane są masą szpachlową Rigips np. Vario, Super, Q1 Zaczyna, lub Premium Light. Połączenia między płytami wzmacniane są taśmą spoinową. Zastosowanie taśmy spoinowej wymagane jest tylko w poszyciu zewnętrznym. Do końcowego szpachlowania stosuje się masę szpachlową wykończeniową Rigips (Q2-Q3 Kończy, Gotowa Q2-Q3 Kończy, Premium Light, lub ProMix Finish Plus). W przypadku płyt gipsowych do szpachlowania można stosować masę szpachlową Rigips ProMix HYDRO.

Wypełnienie ściany stanowi wełna mineralna szklana lub skalna o grubości i gęstości podane w Tablicy nr 9 (Załącznik nr 1).

W ścianach działowych mogą być montowane przewody elektryczne, dylatacje oraz osadzane puszki elektryczne wg rysunku 11 (Załącznik nr 2). Ściany mogą stanowić konstrukcję mocującą dla klap rewizyjnych (dopuszczonych do stosowania zgodnie z opisem technicznym przedstawionym w klasyfikacji dotyczącej odporności ogniowej zastosowanych klap rewizyjnych).

W ścianach działowych mogą być prowadzone instalacje sanitarne. Przejścia instalacji sanitarnych przez ściany, w zależności od typu i średnicy, należy uszczelnić gipsem szpachlowym lub systemowymi uszczelnieniami ogniochronnymi przejść instalacyjnych posiadającymi odpowiedni atest.

Parametry techniczne ściany działowej systemu: Rigips 3.40.06, Rigips 3.40.061, Rigips 3.40.062 podano w tablicy nr 9 (załącznik 1).
Szczegóły konstrukcyjne pokazano na rysunku 3 (załącznik 2).

2.4. Ściana działowa nienośna o pojedynczej konstrukcji ze zdwojonych profili stalowych Rigips 2xCW ULTRASTIL / 2xCW GypSerra oraz UW ULTRASTIL / UW GypSerra z dwuwarstwowym poszyciem płytami gipsowo-kartonowymi RIGIPS PRO lub RIGIPS 4PRO lub płytami gipsowymi grubości 2x12,5 mm. Systemy Rigips: 3.40.043, 3.40.044, 3.40.045, 3.40.053, 3.40.054, 3.40.055, 3.40.063, 3.40.064, 3.40.065.

2.4.1. System Rigips 3.40.043, 3.40.044, 3.40.045

Konstrukcja ściany działowej wykonana jest z systemowych profili stalowych Rigips: zdwojone profile pionowe (słupki) 2xCW 50 ULTRASTIL / 2xCW 50 GypSerra oraz profile poziome UW 50 ULTRASTIL / UW 50 GypSerra. Rozstaw słupków 2xCW ULTRASTIL / 2xCW GypSerra wynosi 600 mm (625 mm) – system 3.40.043, 400 mm – system 3.40.044, 300 mm – system 3.40.045. Grubość nominalna blachy profili CW i UW wynosi 0,55 lub 0,6 mm +/- 0,07 mm.

Pionowe słupki składają się z dwóch profili CW 50 ULTRASTIL / CW 50 GypSerra, które przylegają do siebie środnikami. Profile te połączone są przy pomocy blachowkrętów z końcówką samowiercącą Rigips Ø3,5 x 11 mm (typu „pchełka") rozstawionych mijankowo co około 500 mm.

Obwodowe połączenie ściany działowej z konstrukcją budynku (połączenie profili UW ULTARSTIL / UW GypSerra oraz skrajnych słupków CW ULTARSTIL / CW GypSerra lub CW ULTRASTIL AKU / CW GypSerra AKU z konstrukcją budynku) wykonuje się za pośrednictwem taśmy uszczelniającej o szerokości 45-50 mm z polietylenu spienionego grubości 3 lub 4 mm lub z wełny mineralnej grubości co najmniej 10 mm przy użyciu łączników mechanicznych (kołki rozporowe, dyble, elementy wstrzeliwane dobrane do typu podłoża o średnicy min. 6 mm) w rozstawie nie przekraczającym 1000 mm.

Obustronne okładziny ściany działowej stanowi dwuwarstwowe poszycie z płyt gipsowo-kartonowych RIGIPS PRO lub RIGIPS 4PRO typu A, H2, F, FH2, DF, DFH2, DFRIEH1, DFRIEH2 lub płyt gipsowych typu GM-F, GM-H1, GM-FH1 grubości 2x12,5 mm.

Płyty gipsowo-kartonowe RIGIPS PRO lub RIGIPS 4PRO mocowane są do słupków - profili CW ULTRASTIL / CW GypSerra systemowymi wkrętami Rigips TN 25 w maksymalnym rozstawie wynoszącym 750 mm (I warstwa płyt) oraz wkrętami Rigips TN 35 w maksymalnym rozstawie wynoszącym 250 mm (II warstwa płyt). Płyty gipsowe mocowane są do słupków – profili CW ULTRASTIL / CW GypSerra systemowymi wkrętami Rigips TN 25 lub Rigips HartFix 3,8x25 mm lub Rigips Aquaroc Interior HB 3,5x25 mm w maksymalnym rozstawie wynoszącym 750 mm (I warstwa płyt) oraz wkrętami Rigips TN 35 lub Rigips HartFix 3,8x35 mm lub Rigips Aquaroc Interior HB 3,5x41 mm w maksymalnym rozstawie wynoszącym 250 mm (II warstwa płyt). Płyty gipsowo-kartonowe RIGIPS PRO lub RIGIPS 4PRO oraz płyty gipsowe RIGIPS mocowane są do słupków mijankowo dla obu stron opłytowania. W taki sposób, aby na jednym słupku nie występowały połączenia pionowe z dwóch stron ścian w tych samych warstwach okładziny.

Połączenia pionowe i poziome między płytami gipsowo-kartonowymi RIGIPS PRO lub RIGIPS 4PRO oraz płytami gipsowymi RIGIPS oraz łby wkrętów, uszczelnienia narożne i obwodowe szpachlowane są masą szpachlową Rigips np. Vario, Super,

Q1 Zaczyna, lub Premium Light. Połączenia między płytami wzmacniane są taśmą spoinową. Zastosowanie taśmy spoinowej wymagane jest tylko w poszyciu zewnętrznym. Do końcowego szpachlowania stosuje się masę szpachlową wykończeniową Rigips (Q2-Q3 Kończy, Gotowa Q2-Q3 Kończy, Premium Light, lub ProMix Finish Plus). W przypadku płyt gipsowych do szpachlowania można stosować masę szpachlową Rigips ProMix HYDRO.

Wypełnienie ściany stanowi wełna mineralna szklana lub skalna o grubości i gęstości podane w Tablicy nr 10 (Załącznik nr 1).

W ścianach działowych mogą być montowane przewody elektryczne, dylatacje oraz osadzane puszki elektryczne wg rysunku 11 (Załącznik nr 2). Ściany mogą stanowić konstrukcję mocującą dla klap rewizyjnych (dopuszczonych do stosowania zgodnie z opisem technicznym przedstawionym w klasyfikacji dotyczącej odporności ogniowej zastosowanych klap rewizyjnych).

W ścianach działowych mogą być prowadzone instalacje sanitarne. Przejścia instalacji sanitarnych przez ściany, w zależności od typu i średnicy, należy uszczelnić gipsem szpachlowym lub systemowymi uszczelnieniami ogniochronnymi przejść instalacyjnych posiadającymi odpowiedni atest.

Parametry techniczne ściany działowej systemu: Rigips 3.40.043, Rigips 3.40.044, Rigips 3.40.045 podano w tablicy nr 10 (załącznik 1).
Szczegóły konstrukcyjne pokazano na rysunku 4 (załącznik 2).

2.4.2. System Rigips 3.40.053, 3.40.054, 3.40.055

Konstrukcja ściany działowej wykonana jest z systemowych profili stalowych Rigips: zdwojone profile pionowe (słupki) 2xCW 75 ULTRASTIL / 2xCW 75 GypSerra oraz profile poziome UW 75 ULTRASTIL / UW 75 GypSerra. Rozstaw słupków 2xCW ULTRASTIL / 2xCW GypSerra wynosi 600 mm (625mm) – system 3.40.053, 400 mm – system 3.40.054, 300 mm – system 3.40.055. Grubość nominalna blachy profili CW i UW wynosi 0,55 lub 0,6 mm +/- 0,07 mm.

Pionowe słupki składają się z dwóch profili CW 75 ULTRASTIL / CW 75 GypSerra, które przylegają do siebie środnikami. Profile te połączone są przy pomocy blachowkrętów z końcówką samowiercącą Rigips Ø3,5 x 11 mm (typu „pchełka") rozstawionych mijankowo co około 500 mm.

Obwodowe połączenie ściany działowej z konstrukcją budynku (połączenie profili UW ULTARSTIL / UW GypSerra oraz skrajnych słupków CW ULTARSTIL / CW GypSerra lub CW ULTRASTIL AKU / CW GypSerra AKU z konstrukcją budynku) wykonuje się za pośrednictwem taśmy uszczelniającej o szerokości 70-75 mm z polietylenu spienionego grubości 3 lub 4 mm lub z wełny mineralnej grubości co najmniej 10 mm przy użyciu łączników mechanicznych (kołki rozporowe, dyble, elementy wstrzeliwane dobrane do typu podłoża o średnicy min. 6 mm) w rozstawie nie przekraczającym 1000 mm.

Obustronne okładziny ściany działowej stanowi dwuwarstwowe poszycie z płyt gipsowo-kartonowych RIGIPS PRO lub RIGIPS 4PRO typu A, H2, F, FH2, DF, DFH2,

DFRIEH1, DFRIEH2 lub płyt gipsowych typu GM-F, GM-H1, GM-FH1 grubości 2x12,5 mm.

Płyty gipsowo-kartonowe RIGIPS PRO lub RIGIPS 4PRO mocowane są do słupków - profili CW ULTRASTIL / CW GypSerra systemowymi wkrętami Rigips TN 25 w maksymalnym rozstawie wynoszącym 750 mm (I warstwa płyt) oraz wkrętami Rigips TN 35 w maksymalnym rozstawie wynoszącym 250 mm (II warstwa płyt). Płyty gipsowe mocowane są mijankowo do słupków – profili CW ULTRASTIL / CW GypSerra systemowymi wkrętami Rigips TN 25 lub Rigips HartFix 3,8x25 mm lub Rigips Aquaroc Interior HB 3,5x25 mm w maksymalnym rozstawie wynoszącym 75 cm (I warstwa płyt) oraz wkrętami Rigips TN 35 lub Rigips HartFix 3,8x35 mm lub Rigips Aquaroc Interior HB 3,5x41 mm w maksymalnym rozstawie wynoszącym 250 mm (II warstwa płyt). Płyty gipsowo-kartonowe RIGIPS PRO lub RIGIPS 4PRO oraz płyty gipsowe RIGIPS mocowane są do słupków mijankowo dla obu stron opłytowania. W taki sposób, aby na jednym słupku nie występowały połączenia pionowe z dwóch stron ścian w tych samych warstwach okładziny.

Połączenia pionowe i poziome między płytami gipsowo-kartonowymi RIGIPS PRO lub RIGIPS 4PRO oraz płytami gipsowymi RIGIPS oraz łby wkrętów, uszczelnienia narożne i obwodowe szpachlowane są masą szpachlową Rigips np. Vario, Super, Q1 Zaczyna, lub Premium Light. Połączenia między płytami wzmacniane są taśmą spoinową. Zastosowanie taśmy spoinowej wymagane jest tylko w poszyciu zewnętrznym. Do końcowego szpachlowania stosuje się masę szpachlową wykończeniową Rigips (Q2-Q3 Kończy, Gotowa Q2-Q3 Kończy, Premium Light, lub ProMix Finish Plus). W przypadku płyt gipsowych do szpachlowania można stosować masę szpachlową Rigips ProMix HYDRO.

Wypełnienie ściany stanowi wełna mineralna szklana lub skalna o grubości i gęstości podane w Tablicy nr 11 (Załącznik nr 1).

W ścianach działowych mogą być montowane przewody elektryczne, dylatacje oraz osadzane puszki elektryczne wg rysunku 11 (Załącznik nr 2). Ściany mogą stanowić konstrukcję mocującą dla klap rewizyjnych (dopuszczonych do stosowania zgodnie z opisem technicznym przedstawionym w klasyfikacji dotyczącej odporności ogniowej zastosowanych klap rewizyjnych).

W ścianach działowych mogą być prowadzone instalacje sanitarne. Przejścia instalacji sanitarnych przez ściany, w zależności od typu i średnicy, należy uszczelnić gipsem szpachlowym lub systemowymi uszczelnieniami ogniochronnymi przejść instalacyjnych posiadającymi odpowiedni atest.

Parametry techniczne ściany działowej systemu: Rigips 3.40.053, Rigips 3.40.054, Rigips 3.40.055 podano w tablicy nr 11 (załącznik 1).
Szczegóły konstrukcyjne pokazano na rysunku 4 (załącznik 2).

2.4.3. System Rigips 3.40.063, 3.40.064, 3.40.065

Konstrukcja ściany działowej wykonana jest z systemowych profili stalowych Rigips: zdwojone profile pionowe (słupki) 2xCW 100 ULTRASTIL / 2xCW 100 GypSerra oraz profile poziome UW 100 ULTRASTIL / UW 100 GypSerra. Rozstaw słupków CW ULTRASTIL / CW GypSerra wynosi 600 mm (625mm) – system 3.40.063, 400 mm –

system 3.40.064, 300 mm – system 3.40.065. Grubość nominalna blachy profili CW i UW wynosi 0,55 lub 0,6 mm +/- 0,07 mm.

Pionowe słupki składają się z dwóch profili CW 100 ULTRASTIL / CW 100 GypSerra, które przylegają do siebie środnikami. Profile te połączone są przy pomocy blachowkrętów z końcówką samowiercącą Rigips Ø3,5 x 11 mm (typu „pchełka") rozstawionych mijankowo co około 500 mm.

Obwodowe połączenie ściany działowej z konstrukcją budynku (połączenie profili UW ULTARSTIL / UW GypSerra oraz skrajnych słupków CW ULTARSTIL / CW GypSerra lub CW ULTRASTIL AKU / CW GypSerra AKU z konstrukcją budynku) wykonuje się za pośrednictwem taśmy uszczelniającej o szerokości 95-100 mm z polietylenu spienionego grubości 3 lub 4 mm lub z wełny mineralnej grubości co najmniej 10 mm przy użyciu łączników mechanicznych (kołki rozporowe, dyble, elementy wstrzeliwane dobrane do typu podłoża o średnicy min. 6 mm) w rozstawie nie przekraczającym 1000 mm.

Obustronne okładziny ściany działowej stanowi dwuwarstwowe poszycie z płyt gipsowo-kartonowych RIGIPS PRO lub RIGIPS 4PRO typu A, H2, F, FH2, DF, DFH2, DFRIEH1, DFRIEH2 lub płyt gipsowych typu GM-F, GM-H1, GM-FH1 grubości 2x12,5 mm.

Płyty gipsowo-kartonowe RIGIPS PRO lub RIGIPS 4PRO mocowane są do słupków - profili CW ULTRASTIL / CW GypSerra systemowymi wkrętami Rigips TN 25 w maksymalnym rozstawie wynoszącym 750 mm (I warstwa płyt) oraz wkrętami Rigips TN 35 w maksymalnym rozstawie wynoszącym 250 mm (II warstwa płyt). Płyty gipsowe mocowane są do słupków – profili CW ULTRASTIL / CW GypSerra systemowymi wkrętami Rigips TN 25 lub Rigips HartFix 3,8x25 mm lub Rigips Aquaroc Interior HB 3,5x25 mm w maksymalnym rozstawie wynoszącym 750 mm (I warstwa płyt) oraz wkrętami Rigips TN 35 lub Rigips HartFix 3,8x35 mm lub Rigips Aquaroc Interior HB 3,5x41 mm w maksymalnym rozstawie wynoszącym 250 mm (II warstwa płyt). Płyty gipsowo-kartonowe RIGIPS PRO lub RIGIPS 4PRO oraz płyty gipsowe RIGIPS mocowane są do słupków mijankowo dla obu stron opłytowania. W taki sposób, aby na jednym słupku nie występowały połączenia pionowe z dwóch stron ścian w tych samych warstwach okładziny.

Połączenia pionowe i poziome między płytami gipsowo-kartonowymi RIGIPS PRO lub RIGIPS 4PRO oraz płytami gipsowymi RIGIPS oraz łby wkrętów, uszczelnienia narożne i obwodowe szpachlowane są masą szpachlową Rigips np. Vario, Super, Q1 Zaczyna, lub Premium Light. Połączenia między płytami wzmacniane są taśmą spoinową. Zastosowanie taśmy spoinowej wymagane jest tylko w poszyciu zewnętrznym. Do końcowego szpachlowania stosuje się masę szpachlową wykończeniową Rigips (Q2-Q3 Kończy, Gotowa Q2-Q3 Kończy, Premium Light, lub ProMix Finish Plus). W przypadku płyt gipsowych do szpachlowania można stosować masę szpachlową Rigips ProMix HYDRO.

Wypełnienie ściany stanowi wełna mineralna szklana lub skalna o grubości i gęstości podane w Tablicy nr 12 (Załącznik nr 1).

W ścianach działowych mogą być montowane przewody elektryczne, dylatacje oraz osadzane puszki elektryczne wg rysunku 11 (Załącznik nr 2). Ściany mogą stanowić

konstrukcję mocującą dla klap rewizyjnych (dopuszczonych do stosowania zgodnie z opisem technicznym przedstawionym w klasyfikacji dotyczącej odporności ogniowej zastosowanych klap rewizyjnych).

W ścianach działowych mogą być prowadzone instalacje sanitarne. Przejścia instalacji sanitarnych przez ściany, w zależności od typu i średnicy, należy uszczelnić gipsem szpachlowym lub systemowymi uszczelnieniami ogniochronnymi przejść instalacyjnych posiadającymi odpowiedni atest.

Parametry techniczne ściany działowej systemu: Rigips 3.40.063, Rigips 3.40.064, Rigips 3.40.065 podano w tablicy nr 12 (załącznik 1).
Szczegóły konstrukcyjne pokazano na rysunku 4 (załącznik 2).

2.5. Ściana działowa nienośna o podwójnej konstrukcji z profili stalowych CW ULTRASTIL / CW GypSerra lub CW ULTRASTIL AKU / CW GypSerra AKU oraz UW ULTRASTIL / UW GypSerra z dwuwarstwowym poszyciem płytami gipsowo-kartonowymi RIGIPS PRO lub RIGIPS 4PRO lub płytami gipsowymi grubości 2 x 12,5 mm.
Systemy Rigips: 3.41.01, 3.41.011, 3.41.012, 3.41.02, 3.41.021, 3.41.022, 3.41.03, 3.41.031, 3.41.032

2.5.1. System Rigips 3.41.01, 3.41.011, 3.41.012

Podwójna konstrukcja ściany działowej nienośnej wykonana jest z systemowych profili stalowych Rigips: profile pionowe (słupki) CW 50 ULTRASTIL / CW 50 GypSerra lub CW 50 ULTRASTIL AKU / CW 50 GypSerra AKU oraz profile poziome UW 50 ULTRASTIL / UW 50 GypSerra. Rozstaw słupków CW ULTRASTIL / CW GypSerra lub CW ULTRASTIL AKU / CW GypSerra AKU wynosi maksymalnie 600 mm (625mm) – system 3.41.01, 400 mm – system 3.41.011, 300 mm – system 3.41.012. Grubość nominalna blachy profili CW i UW wynosi 0,55 lub 0,6 mm +/- 0,07 mm.

Obwodowe połączenie ściany działowej z konstrukcją budynku (połączenie profili UW ULTRASTIL / UW GypSerra oraz skrajnych słupków CW ULTRASTIL / CW GypSerra lub CW ULTRASTIL AKU / CW GypSerra AKU z konstrukcją budynku) wykonuje się za pośrednictwem taśmy uszczelniającej o szerokości 45-50 mm z polietylenu spienionego grubości 3 lub 4 mm lub z wełny mineralnej gr. co najmniej 10 mm przy użyciu łączników mechanicznych (kołki rozporowe, dyble, elementy wstrzeliwane dobrane do typu podłoża o średnicy min. 6 mm) w rozstawie nie przekraczającym 1000 mm. Słupki podwójnej konstrukcji dosunięte są do siebie za pośrednictwem taśmy uszczelniającej o szerokości 40-45 mm wykonanej z polietylenu spienionego grubości 3 lub 4 mm.

Obustronne okładziny ściany działowej stanowi dwuwarstwowe poszycie z płyt gipsowo-kartonowych RIGIPS PRO lub RIGIPS 4PRO typu A, H2, F, FH2, DF, DFH2, DFRIEH1, DFRIEH2 lub płyt gipsowych typu GM-F, GM-H1, GM-FH1 grubości 2x12,5 mm.
Płyty gipsowo-kartonowe RIGIPS PRO lub RIGIPS 4PRO mocowane są do słupków - profili CW ULTRASTIL / CW GypSerra lub CW ULTRASTIL AKU / CW GypSerra AKU systemowymi wkrętami Rigips TN 25 w maksymalnym rozstawie wynoszącym 750 mm (I warstwa płyt) oraz wkrętami Rigips TN 35 w maksymalnym rozstawie wynoszącym 250 mm (II warstwa płyt). Płyty gipsowe mocowane są do słupków – profili CW

ULTRASTIL / CW GypSerra lub CW ULTRASTIL AKU / CW GypSerra AKU systemowymi wkrętami Rigips TN 25 lub Rigips HartFix 3,8x25 mm lub Rigips Aquaroc Interior HB 3,5x25 mm w maksymalnym rozstawie wynoszącym 750 mm (I warstwa płyt) oraz wkrętami Rigips TN 35 lub Rigips HartFix 3,8x35 mm lub Rigips Aquaroc Interior HB 3,5x41 mm w maksymalnym rozstawie wynoszącym 250 mm (II warstwa płyt). Płyty gipsowo-kartonowe RIGIPS PRO lub RIGIPS 4PRO oraz płyty gipsowe RIGIPS mocowane są do słupków mijankowo dla obu stron opłytowania. W taki sposób, aby na jednym słupku nie występowały połączenia pionowe z dwóch stron ścian w tych samych warstwach okładziny.

Połączenia pionowe i poziome między płytami gipsowo-kartonowymi RIGIPS PRO lub RIGIPS 4PRO oraz płytami gipsowymi RIGIPS oraz łby wkrętów, uszczelnienia narożne i obwodowe szpachlowane są masą szpachlową Rigips np. Vario, Super, Q1 Zaczyna, lub Premium Light. Połączenia między płytami wzmacniane są taśmą spoinową. Zastosowanie taśmy spoinowej wymagane jest tylko w poszyciu zewnętrznym. Do końcowego szpachlowania stosuje się masę szpachlową wykończeniową Rigips (Q2-Q3 Kończy, Gotowa Q2-Q3 Kończy, Premium Light, lub ProMix Finish Plus). W przypadku płyt gipsowych do szpachlowania można stosować masę szpachlową Rigips ProMix HYDRO.

Wypełnienie ściany stanowi wełna mineralna szklana lub skalna o grubości i gęstości podane w Tablicy nr 13 (Załącznik nr 1).

W ścianach działowych mogą być montowane przewody elektryczne, dylatacje oraz osadzane puszki elektryczne wg rysunku 11 (Załącznik nr 2). Ściany mogą stanowić konstrukcję mocującą dla klap rewizyjnych (dopuszczonych do stosowania zgodnie z opisem technicznym przedstawionym w klasyfikacji dotyczącej odporności ogniowej zastosowanych klap rewizyjnych).

W ścianach działowych mogą być prowadzone instalacje sanitarne. Przejścia instalacji sanitarnych przez ściany, w zależności od typu i średnicy, należy uszczelnić gipsem szpachlowym lub systemowymi uszczelnieniami ogniochronnymi przejść instalacyjnych posiadającymi odpowiedni atest.

Parametry techniczne ściany działowej systemu: Rigips 3.41.01, Rigips 3.41.011, Rigips 3.41.012 podano w tablicy nr 13 (załącznik 1).
Szczegóły konstrukcyjne pokazano na rysunku 5 (załącznik 2).

2.5.2. System Rigips 3.41.02, 3.41.021, 3.41.022

Podwójna konstrukcja ściany działowej nienośnej wykonana jes z systemowych profili stalowych Rigips: profile pionowe (słupki) CW 75 ULTRASTIL / CW 75 GypSerra lub CW ULTRASTIL AKU / CW GypSerra AKU oraz profile poziome UW 75 ULTRASTIL / UW 75 GypSerra. Rozstaw słupków CW ULTRASTIL / CW GypSerra lub CW ULTRASTIL AKU / CW GypSerra AKU wynosi maksymalnie 600 mm (625mm) – system 3.41.02, 400 mm – system 3.41.021, 300 mm – system 3.41.022. Grubość nominalna blachy profili CW i UW wynosi 0,55 lub 0,6 mm +/- 0,07 mm.

Obwodowe połączenie ściany działowej z konstrukcją budynku (połączenie profili UW ULTRASTIL / UW GypSerra oraz skrajnych słupków CW ULTRASTIL / CW GypSerra lub CW ULTRASTIL AKU / CW GypSerra AKU z konstrukcją budynku) wykonuje się za

pośrednictwem taśmy uszczelniającej o szerokości 70-75 mm z polietylenu spienionego grubości 3 lub 4 mm lub z wełny mineralnej grubości co najmniej 10 mm przy użyciu łączników mechanicznych (kołki rozporowe, dyble, elementy wstrzeliwane dobrane do typu podłoża o średnicy min. 6 mm) w rozstawie nie przekraczającym 1000 mm. Słupki podwójnej konstrukcji dosunięte są do siebie za pośrednictwem taśmy uszczelniającej o szerokości 40-45 mm wykonanej z polietylenu spienionego grubości 3 lub 4 mm.
Obustronne okładziny ściany działowej stanowi dwuwarstwowe poszycie z płyt gipsowo-kartonowych RIGIPS PRO lub RIGIPS 4PRO typu A, H2, F, FH2, DF, DFH2, DFRIEH1, DFRIEH2 lub płyt gipsowych typu GM-F, GM-H1, GM-FH1 grubości 2x12,5 mm.

Płyty gipsowo-kartonowe RIGIPS PRO lub RIGIPS 4PRO mocowane są do słupków - profili CW ULTRASTIL / CW GypSerra lub CW ULTRASTIL AKU / CW GypSerra AKU systemowymi wkrętami Rigips TN 25 w maksymalnym rozstawie wynoszącym 750 mm (I warstwa płyt) oraz wkrętami Rigips TN 35 w maksymalnym rozstawie wynoszącym 250 mm (II warstwa płyt). Płyty gipsowe mocowane są do słupków – profili CW ULTRASTIL / CW GypSerra lub CW ULTRASTIL AKU / CW GypSerra AKU systemowymi wkrętami Rigips TN 25 lub Rigips HartFix 3,8x25 mm lub Rigips Aquaroc Interior HB 3,5x25 mm w maksymalnym rozstawie wynoszącym 750 mm (I warstwa płyt) oraz wkrętami Rigips TN 35 lub Rigips HartFix 3,8x35 mm lub Rigips Aquaroc Interior HB 3,5x41 mm w maksymalnym rozstawie wynoszącym 250 mm (II warstwa płyt). Płyty gipsowo-kartonowe RIGIPS PRO lub RIGIPS 4PRO oraz płyty gipsowe RIGIPS mocowane są do słupków mijankowo dla obu stron opłytowania. W taki sposób, aby na jednym słupku nie występowały połączenia pionowe z dwóch stron ścian w tych samych warstwach okładziny.

Połączenia pionowe i poziome między płytami gipsowo-kartonowymi RIGIPS PRO lub RIGIPS 4PRO oraz płytami gipsowymi RIGIPS oraz łby wkrętów, uszczelnienia narożne i obwodowe szpachlowane są masą szpachlową Rigips np. Vario, Super, Q1 Zaczyna, lub Premium Light. Połączenia między płytami wzmacniane są taśmą spoinową. Zastosowanie taśmy spoinowej wymagane jest tylko w poszyciu zewnętrznym. Do końcowego szpachlowania stosuje się masę szpachlową wykończeniową Rigips (Q2-Q3 Kończy, Gotowa Q2-Q3 Kończy, Premium Light, lub ProMix Finish Plus). W przypadku płyt gipsowych do szpachlowania można stosować masę szpachlową Rigips ProMix HYDRO.
Wypełnienie ściany stanowi wełna mineralna szklana lub skalna o grubości i gęstości podane w Tablicy nr 14 (Załącznik nr 1).

W ścianach działowych mogą być montowane przewody elektryczne, dylatacje oraz osadzane puszki elektryczne wg rysunku 11 (Załącznik nr 2). Ściany mogą stanowić konstrukcję mocującą dla klap rewizyjnych (dopuszczonych do stosowania zgodnie z opisem technicznym przedstawionym w klasyfikacji dotyczącej odporności ogniowej zastosowanych klap rewizyjnych).

W ścianach działowych mogą być prowadzone instalacje sanitarne. Przejścia instalacji sanitarnych przez ściany, w zależności od typu i średnicy, należy uszczelnić gipsem szpachlowym lub systemowymi uszczelnieniami ogniochronnymi przejść instalacyjnych posiadającymi odpowiedni atest.

Parametry techniczne ściany działowej systemu Rigips 3.41.02, Rigips 3.41.021, Rigips 3.41.022 podano w tablicy nr 14 (załącznik 1).
Szczegóły konstrukcyjne pokazano na rysunku 5 (załącznik 2).

2.5.3. System Rigips 3.41.03, 3.41.031, 3.41.032

Podwójna konstrukcja ściany działowej nienośnej wykonana jest z systemowych profili stalowych Rigips: profile pionowe (słupki) CW 100 ULTRASTIL / CW 100 GypSerra lub CW ULTRASTIL AKU / CW GypSerra AKU oraz profile poziome UW 100 ULTRASTIL / UW 100 GypSerra. Rozstaw słupków CW ULTRASTIL / CW GypSerra lub CW ULTRASTIL AKU / CW GypSerra AKU wynosi maksymalnie 600 mm (625 mm) – system 3.41.03, 400 mm – system 3.41.031, 300 mm – system 3.41.032. Grubość nominalna blachy profili CW i UW wynosi 0,55 lub 0,6 mm +/- 0,07 mm.

Obwodowe połączenie ściany działowej z konstrukcją budynku (połączenie profili UW ULTRASTIL / UW GypSerra oraz skrajnych słupków CW ULTRASTIL / CW GypSerra lub CW ULTRASTIL AKU / CW GypSerra AKU z konstrukcją budynku) wykonuje się za pośrednictwem taśmy uszczelniającej o szerokości 95-100 mm z polietylenu spienionego gr. 3 lub 4 mm lub z wełny mineralnej grubości co najmniej 10 mm przy użyciu łączników mechanicznych (kołki rozporowe, dyble, elementy wstrzeliwane dobrane do typu podłoża o średnicy min. 6 mm) w rozstawie nie przekraczającym 1000 mm. Słupki podwójnej konstrukcji dosunięte są do siebie za pośrednictwem taśmy uszczelniającej o szerokości 40-45 mm wykonanej z polietylenu spienionego grubości 3 lub 4 mm.

Obustronne okładziny ściany działowej stanowi dwuwarstwowe poszycie z płyt gipsowo-kartonowych RIGIPS PRO lub RIGIPS 4PRO typu A, H2, F, FH2, DF, DFH2, DFRIEH1, DFRIEH2 lub płyt gipsowych typu GM-F, GM-H1, GM-FH1 grubości 2x12,5 mm.

Płyty gipsowo-kartonowe RIGIPS PRO lub RIGIPS 4PRO mocowane są do słupków - profili CW ULTRASTIL / CW GypSerra lub CW ULTRASTIL AKU / CW GypSerra AKU systemowymi wkrętami Rigips TN 25 w maksymalnym rozstawie wynoszącym 750 mm (I warstwa płyt) oraz wkrętami Rigips TN 35 w maksymalnym rozstawie wynoszącym 250 mm (II warstwa płyt). Płyty gipsowe mocowane są do słupków – profili CW ULTRASTIL / CW GypSerra lub CW ULTRASTIL AKU / CW GypSerra AKU systemowymi wkrętami Rigips TN 25 lub Rigips HartFix 3,8x25 mm lub Rigips Aquaroc Interior HB 3,5x25 mm w maksymalnym rozstawie wynoszącym 750 mm (I warstwa płyt) oraz wkrętami Rigips TN 35 lub Rigips HartFix 3,8x35 mm lub Rigips Aquaroc Interior HB 3,5x41 w maksymalnym rozstawie wynoszącym 250 mm (II warstwa płyt). Płyty gipsowo-kartonowe RIGIPS PRO lub RIGIPS 4PRO oraz płyty gipsowe RIGIPS mocowane są do słupków mijankowo dla obu stron opłytowania. W taki sposób, aby na jednym słupku nie występowały połączenia pionowe z dwóch stron ścian w tych samych warstwach okładziny.

Połączenia pionowe i poziome między płytami gipsowo-kartonowymi RIGIPS PRO lub RIGIPS 4PRO oraz płytami gipsowymi RIGIPS oraz łby wkrętów, uszczelnienia narożne i obwodowe szpachlowane są masą szpachlową Rigips np. Vario, Super, Q1 Zaczyna, lub Premium Light. Połączenia między płytami wzmacniane są taśmą spoinową. Zastosowanie taśmy spoinowej wymagane jest tylko w poszyciu

zewnętrznym. Do końcowego szpachlowania stosuje się masę szpachlową wykończeniową Rigips (Q2-Q3 Kończy, Gotowa Q2-Q3 Kończy, Premium Light, lub ProMix Finish Plus). W przypadku płyt gipsowych do szpachlowania można stosować masę szpachlową Rigips ProMix HYDRO.

Wypełnienie ściany stanowi wełna mineralna szklana lub skalna o grubości i gęstości podane w Tablicy nr 15 (Załącznik nr 1).

W ścianach działowych mogą być montowane przewody elektryczne, dylatacje oraz osadzane puszki elektryczne wg rysunku 11 (Załącznik nr 2). Ściany mogą stanowić konstrukcję mocującą dla klap rewizyjnych (dopuszczonych do stosowania zgodnie z opisem technicznym przedstawionym w klasyfikacji dotyczącej odporności ogniowej zastosowanych klap rewizyjnych).

W ścianach działowych mogą być prowadzone instalacje sanitarne. Przejścia instalacji sanitarnych przez ściany, w zależności od typu i średnicy, należy uszczelnić gipsem szpachlowym lub systemowymi uszczelnieniami ogniochronnymi przejść instalacyjnych posiadającymi odpowiedni atest.

Parametry techniczne ściany działowej systemu: Rigips 3.41.03, Rigips 3.41.031, Rigips 3.41.032 podano w tablicy nr 15 (załącznik 1).
Szczegóły konstrukcyjne pokazano na rysunku 5 (załącznik 2).

2.6. Ściana działowa nienośna o podwójnej rozsuniętej z przewiązkami konstrukcji z profili stalowych CW ULTRASTIL / CW GypSerra lub CW ULTRASTIL AKU / CW GypSerra AKU oraz UW ULTRASTIL / UW GypSerra z dwuwarstwowym poszyciem płytami gipsowo-kartonowymi RIGIPS PRO lub RIGIPS 4PRO lub płytami gipsowymi grubości 2x12,5mm. Systemy Rigips: 3.41.041, 3.41.0411, 3.41.0412, 3.41.042, 3.41.0421, 3.41.0422, 3.41.043, 3.41.0431, 3.41.0432

2.6.1. System Rigips 3.41.041, 3.41.0411, 3.41.0412

Podwójna rozsunięta konstrukcja ściany działowej nienośnej wykonana jest z systemowych profili stalowych Rigips: profile pionowe (słupki) CW 50 ULTRASTIL / CW 50 GypSerra lub CW 50 ULTRASTIL AKU / CW 50 GypSerra AKU oraz profile poziome UW 50 ULTRASTIL / UW 50 GypSerra. Rozstaw słupków CW ULTRASTIL / CW GypSerra lub CW ULTRASTIL AKU / CW GypSerra AKU wynosi maksymalnie 600 mm (625 mm) – system 3.41.041, 400 mm – system 3.41.0411, 300 mm – system 3.41.0412. Grubość nominalna blachy profili CW i UW wynosi 0,55 lub 0,6 mm +/- 0,07 mm.

Obwodowe połączenie ściany działowej z konstrukcją budynku (połączenie profili UW ULTRASTIL / UW GypSerra oraz skrajnych słupków CW ULTRASTIL / CW GypSerra lub CW ULTRASTIL AKU / CW GypSerra AKU z konstrukcją budynku) wykonuje się za pośrednictwem taśmy uszczelniającej o szerokości 45-50 mm z polietylenu spienionego grubości 3 lub 4 mm lub z wełny mineralnej grubości co najmniej 10 mm przy użyciu łączników mechanicznych (kołki rozporowe, dyble, elementy wstrzeliwane dobrane do typu podłoża o średnicy min. 6 mm) w rozstawie nie przekraczającym 1000 mm. Dwa rzędy konstrukcji są rozsunięte, a każda para słupków połączona jest między sobą minimum dwoma przewiązkami wykonanymi z płyt gipsowo-kartonowych lub

gipsowych o wysokości minimum 300 mm mocowanych blachowkrętami do każdego słupka w 1/3 i 2/3 wysokości ściany. Zamiast przewiązek z płyt można stosować przewiązki akustyczne.

Obustronne okładziny ściany działowej stanowi dwuwarstwowe poszycie z płyt gipsowo – kartonowych RIGIPS PRO lub RIGIPS 4PRO typu A, H2, F, FH2, DF, DFH2, DFRIEH1, DFRIEH2 lub płyt gipsowych typu GM-F, GM-H1, GM-FH1 grubości 2x12,5 mm.

Płyty gipsowo-kartonowe RIGIPS PRO lub RIGIPS 4PRO mocowane są do słupków - profili CW ULTRASTIL / CW GypSerra lub CW ULTRASTIL AKU / CW GypSerra AKU systemowymi wkrętami Rigips TN 25 w maksymalnym rozstawie wynoszącym 750 mm (I warstwa płyt) oraz wkrętami Rigips TN 35 w maksymalnym rozstawie wynoszącym 250 mm (II warstwa płyt). Płyty gipsowe mocowane są do słupków – profili CW ULTRASTIL / CW GypSerra lub CW ULTRASTIL AKU / CW GypSerra AKU systemowymi wkrętami Rigips TN 25 lub Rigips HartFix 3,8x25 mm lub Rigips Aquaroc Interior HB 3,5x25 mm w maksymalnym rozstawie wynoszącym 750 mm (I warstwa płyt) oraz wkrętami Rigips TN 35 lub Rigips HartFix 3,8x35 mm lub Rigips Aquaroc Interior HB 3,5x41 mm w maksymalnym rozstawie wynoszącym 250 mm (II warstwa płyt). Płyty gipsowo-kartonowe RIGIPS PRO lub RIGIPS 4PRO oraz płyty gipsowe RIGIPS mocowane są do słupków mijankowo dla obu stron opłytowania. W taki sposób, aby na jednym słupku nie występowały połączenia pionowe z dwóch stron ścian w tych samych warstwach okładziny.

Połączenia pionowe i poziome między płytami gipsowo-kartonowymi RIGIPS PRO lub RIGIPS 4PRO oraz płytami gipsowymi RIGIPS oraz łby wkrętów, uszczelnienia narożne i obwodowe szpachlowane są masą szpachlową Rigips np. Vario, Super, Q1 Zaczyna, lub Premium Light. Połączenia między płytami wzmacniane są taśmą spoinową. Zastosowanie taśmy spoinowej wymagane jest tylko w poszyciu zewnętrznym. Do końcowego szpachlowania stosuje się masę szpachlową wykończeniową Rigips (Q2-Q3 Kończy, Gotowa Q2-Q3 Kończy, Premium Light, lub ProMix Finish Plus). W przypadku płyt gipsowych do szpachlowania można stosować masę szpachlową Rigips ProMix HYDRO.

Wypełnienie ściany stanowi wełna mineralna szklana lub skalna o grubości i gęstości podane w Tablicy nr 16 (Załącznik nr 1).

W ścianach działowych mogą być montowane przewody elektryczne, dylatacje oraz osadzane puszki elektryczne wg rysunku 11 (Załącznik nr 2). Ściany mogą stanowić konstrukcję mocującą dla klap rewizyjnych (dopuszczonych do stosowania zgodnie z opisem technicznym przedstawionym w klasyfikacji dotyczącej odporności ogniowej zastosowanych klap rewizyjnych).

W ścianach działowych mogą być prowadzone instalacje sanitarne. Przejścia instalacji sanitarnych przez ściany, w zależności od typu i średnicy, należy uszczelnić gipsem szpachlowym lub systemowymi uszczelnieniami ogniochronnymi przejść instalacyjnych posiadającymi odpowiedni atest.

Parametry techniczne ściany działowej systemu: Rigips 3.41.041, Rigips 3.41.0411, Rigips 3.41.0412 podano w tablicy nr 16 (załącznik 1).
Szczegóły konstrukcyjne pokazano na rysunku 6 (załącznik 2).

2.6.2. System Rigips 3.41.042, 3.41.0421, 3.41.0422

Podwójna rozsunięta konstrukcja ściany działowej nienośnej wykonana jest z systemowych profili stalowych Rigips: profile pionowe (słupki) CW75 ULTRASTIL / CW 75 GypSerra lub CW 75 ULTRASTIL AKU / CW 75 GypSerra AKU oraz profile poziome UW 75 ULTRASTIL / UW 75 GypSerra. Rozstaw słupków CW ULTRASTIL / CW GypSerra lub CW ULTRASTIL AKU / CW GypSerra AKU wynosi maksymalnie 600 mm (625 mm) – system 3.41.042, 400 mm – system 3.41.0421, 300 mm – system 3.41.0422. Grubość nominalna blachy profili CW i UW wynosi 0,55 lub 0,6 mm +/- 0,07 mm.

Obwodowe połączenie ściany działowej z konstrukcją budynku (połączenie profili UW ULTRASTIL / UW GypSerra oraz skrajnych słupków CW ULTRASTIL / CW GypSerra lub CW ULTRASTIL AKU / CW GypSerra AKU z konstrukcją budynku) wykonuje się za pośrednictwem taśmy uszczelniającej o szerokości 70-75 mm z polietylenu spienionego grubości 3 lub 4 mm lub z wełny mineralnej grubości co najmniej 10 mm przy użyciu łączników mechanicznych (kołki rozporowe, dyble, elementy wstrzeliwane dobrane do typu podłoża o średnicy min. 6 mm) w rozstawie nie przekraczającym 1000 mm. Dwa rzędy konstrukcji są rozsunięte, a każda para słupków połączona jest między sobą minimum dwoma przewiązkami wykonanymi z płyt gipsowo-kartonowych lub gipsowych o wysokości minimum 300 mm mocowanych blachowkrętami do każdego słupka w 1/3 i 2/3 wysokości ściany. Zamiast przewiązek z płyt można stosować przewiązki akustyczne.

Obustronne okładziny ściany działowej stanowi dwuwarstwowe poszycie z płyt gipsowo-kartonowych RIGIPS PRO lub RIGIPS 4PRO typu A, H2, F, FH2, DF, DFH2, DFRIEH1, DFRIEH2 lub płyt gipsowych typu GM-F, GM-H1, GM-FH1 grubości 2x12,5 mm.

Płyty gipsowo-kartonowe RIGIPS PRO lub RIGIPS 4PRO mocowane są do słupków - profili CW ULTRASTIL / CW GypSerra lub CW ULTRASTIL AKU / CW GypSerra AKU systemowymi wkrętami Rigips TN 25 w maksymalnym rozstawie wynoszącym 750 mm (I warstwa płyt) oraz wkrętami Rigips TN 35 w maksymalnym rozstawie wynoszącym 250 mm (II warstwa płyt). Płyty gipsowe mocowane są do słupków – profili CW ULTRASTIL / CW GypSerra lub CW ULTRASTIL AKU / CW GypSerra AKU systemowymi wkrętami Rigips TN 25 lub Rigips HartFix 3,8x25 mm lub Rigips Aquaroc Interior HB 3,5x25 mm w maksymalnym rozstawie wynoszącym 750 mm (I warstwa płyt) oraz wkrętami Rigips TN 35 lub Rigips HartFix 3,8x35 mm lub Rigips Aquaroc Interior HB 3,5x41 mm w maksymalnym rozstawie wynoszącym 250 mm (II warstwa płyt). Płyty gipsowo-kartonowe RIGIPS PRO lub RIGIPS 4PRO oraz płyty gipsowe RIGIPS mocowane są do słupków mijankowo dla obu stron opłytowania. W taki sposób, aby na jednym słupku nie występowały połączenia pionowe z dwóch stron ścian w tych samych warstwach okładziny.

Połączenia pionowe i poziome między płytami gipsowo-kartonowymi RIGIPS PRO lub RIGIPS 4PRO oraz płytami gipsowymi RIGIPS oraz łby wkrętów, uszczelnienia narożne i obwodowe szpachlowane są masą szpachlową Rigips np. Vario, Super, Q1 Zaczyna, lub Premium Light. Połączenia między płytami wzmacniane są taśmą spoinową. Zastosowanie taśmy spoinowej wymagane jest tylko w poszyciu zewnętrznym. Do końcowego szpachlowania stosuje się masę szpachlową

wykończeniową Rigips (Q2-Q3 Kończy, Gotowa Q2-Q3 Kończy, Premium Light, lub ProMix Finish Plus). W przypadku płyt gipsowych do szpachlowania można stosować masę szpachlową Rigips ProMix HYDRO.

Wypełnienie ściany stanowi wełna mineralna szklana lub skalna o grubości i gęstości podane w Tablicy nr 17 (Załącznik nr 1).

W ścianach działowych mogą być montowane przewody elektryczne, dylatacje oraz osadzane puszki elektryczne wg rysunku 11 (Załącznik nr 2). Ściany mogą stanowić konstrukcję mocującą dla klap rewizyjnych (dopuszczonych do stosowania zgodnie z opisem technicznym przedstawionym w klasyfikacji dotyczącej odporności ogniowej zastosowanych klap rewizyjnych).

W ścianach działowych mogą być prowadzone instalacje sanitarne. Przejścia instalacji sanitarnych przez ściany, w zależności od typu i średnicy, należy uszczelnić gipsem szpachlowym lub systemowymi uszczelnieniami ogniochronnymi przejść instalacyjnych posiadającymi odpowiedni atest.

Parametry techniczne ściany działowej systemu: Rigips 3.41.042, Rigips 3.41.0421, Rigips 3.41.0422 podano w tablicy nr 17 (załącznik 1).
Szczegóły konstrukcyjne pokazano na rysunku 6 (załącznik 2).

2.6.3. System Rigips 3.41.043, 3.41.0431, 3.41.0432

Podwójna rozsunięta konstrukcja ściany działowej nienośnej wykonana jest z systemowych profili stalowych Rigips: profile pionowe (słupki) CW 100 ULTRASTIL / CW 100 GypSerra lub CW ULTRASTIL AKU / CW GypSerra AKU oraz profile poziome UW 100 ULTRASTIL / UW 100 GypSerra. Rozstaw słupków CW ULTRASTIL / CW GypSerra lub CW ULTRASTIL AKU / CW GypSerra AKU wynosi maksymalnie 600 mm (625 mm) – system 3.41.043, 400 mm – system 3.41.0431, 300 mm – system 3.41.0432. Grubość nominalna blachy profili CW i UW wynosi 0,55 lub 0,6 mm +/- 0,07 mm.

Obwodowe połączenie ściany działowej z konstrukcją budynku (połączenie profili UW ULTRASTIL / UW GypSerra oraz skrajnych słupków CW ULTRASTIL / CW GypSerra lub CW ULTRASTIL AKU / CW GypSerra AKU z konstrukcją budynku) wykonuje się za pośrednictwem taśmy uszczelniającej o szerokości 90-95 mm z polietylenu spienionego grubości 3 lub 4 mm lub z wełny mineralnej grubości co najmniej 10 mm przy użyciu łączników mechanicznych (kołki rozporowe, dyble, elementy wstrzeliwane dobrane do typu podłoża o średnicy min. 6 mm) w rozstawie nie przekraczającym 1000 mm. Dwa rzędy konstrukcji są rozsunięte, a każda para słupków połączona jest między sobą minimum dwoma przewiązkami wykonanymi z płyt gipsowo-kartonowych lub gipsowych o wysokości minimum 300 mm mocowanych blachowkrętami do każdego słupka w 1/3 i 2/3 wysokości ściany. Zamiast przewiązek z płyt można stosować przewiązki akustyczne.

Obustronne okładziny ściany działowej stanowi dwuwarstwowe poszycie z płyt gipsowo-kartonowych RIGIPS PRO lub RIGIPS 4PRO typu A, H2, F, FH2, DF, DFH2, DFRIEH1, DFRIEH2 lub płyt gipsowych typu GM-F, GM-H1, GM-FH1 grubości 2x12,5 mm.

Płyty gipsowo-kartonowe RIGIPS PRO lub RIGIPS 4PRO mocowane są do słupków - profili CW ULTRASTIL / CW GypSerra lub CW ULTRASTIL AKU / CW GypSerra AKU systemowymi wkrętami Rigips TN 25 w maksymalnym rozstawie wynoszącym 750 mm (I warstwa płyt) oraz wkrętami Rigips TN 35 w maksymalnym rozstawie wynoszącym 250 mm (II warstwa płyt). Płyty gipsowe mocowane są mijankowo do słupków – profili CW ULTRASTIL / CW GypSerra lub CW ULTRASTIL AKU / CW GypSerra AKU systemowymi wkrętami Rigips TN 25 lub Rigips HartFix 3,8x25 mm lub Rigips Aquaroc Interior HB 3,5x25 mm w maksymalnym rozstawie wynoszącym 750 mm (I warstwa płyt) oraz wkrętami Rigips TN 35 lub Rigips HartFix 3,8x35 mm lub Rigips Aquaroc Interior HB 3,5x41 mm w maksymalnym rozstawie wynoszącym 250 mm (II warstwa płyt). Płyty gipsowo-kartonowe RIGIPS PRO lub RIGIPS 4PRO oraz płyty gipsowe RIGIPS mocowane są do słupków mijankowo dla obu stron opłytowania. W taki sposób, aby na jednym słupku nie występowały połączenia pionowe z dwóch stron ścian w tych samych warstwach okładziny.

Połączenia pionowe i poziome między płytami gipsowo-kartonowymi RIGIPS PRO lub RIGIPS 4PRO oraz płytami gipsowymi RIGIPS oraz łby wkrętów, uszczelnienia narożne i obwodowe szpachlowane są masą szpachlową Rigips np. Vario, Super, Q1 Zaczyna, lub Premium Light. Połączenia między płytami wzmacniane są taśmą spoinową. Zastosowanie taśmy spoinowej wymagane jest tylko w poszyciu zewnętrznym. Do końcowego szpachlowania stosuje się masę szpachlową wykończeniową Rigips (Q2-Q3 Kończy, Gotowa Q2-Q3 Kończy, Premium Light, lub ProMix Finish Plus). W przypadku płyt gipsowych do szpachlowania można stosować masę szpachlową Rigips ProMix HYDRO.

Wypełnienie ściany stanowi wełna mineralna szklana lub skalna o grubości i gęstości podane w Tablicy nr 18 (Załącznik nr 1).

W ścianach działowych mogą być montowane przewody, dylatacje oraz osadzane puszki elektryczne wg rysunku 11 (Załącznik nr 2). Ściany mogą stanowić konstrukcję mocującą dla klap rewizyjnych (dopuszczonych do stosowania zgodnie z opisem technicznym przedstawionym w klasyfikacji dotyczącej odporności ogniowej zastosowanych klap rewizyjnych).

W ścianach działowych mogą być prowadzone instalacje sanitarne. Przejścia instalacji sanitarnych przez ściany, w zależności od typu i średnicy, należy uszczelnić gipsem szpachlowym lub systemowymi uszczelnieniami ogniochronnymi przejść instalacyjnych posiadającymi odpowiedni atest.

Parametry techniczne ściany działowej systemu: Rigips 3.41.043, Rigips 3.41.0431, Rigips 3.41.0432 podano w tablicy nr 18 (załącznik 1).
Szczegóły konstrukcyjne pokazano na rysunku 6 (załącznik 2).

2.7. Ściana działowa nienośna o podwójnej rozsuniętej z przewiązkami konstrukcji z profili stalowych CW ULTARSTIL / CW GypSerra lub CW ULTARSTIL AKU / CW GypSerra AKU oraz UW ULTRASTIL / UW GypSerra z jednowarstwowym poszyciem płytami gipsowo-kartonowymi PRO lub RIGIPS 4PRO lub płytami gipsowymi grubości 1x12,5mm.
Systemy Rigips: 3.41.044, 3.41.0441, 3.41.0442, 3.41.045, 3.41.0451, 3.41.0452, 3.41.046, 3.41.0461, 3.41.0462

2.7.1. System Rigips 3.41.044, 3.41.0441, 3.41.0442

Podwójna rozsunięta konstrukcja ściany działowej nienośnej wykonana jest z systemowych profili stalowych Rigips: profile pionowe (słupki) CW 50 ULTRASTIL / CW 50 GypSerra lub CW 50 ULTRASTIL AKU / CW 50 GypSerra AKU oraz profile poziome UW 50 ULTRASTIL / UW 50 GypSerra. Rozstaw słupków CW ULTRASTIL / CW GypSerra lub CW ULTRASTIL AKU / CW GypSerra AKU wynosi maksymalnie 600 mm (625 mm) – system 3.41.044, 400 mm – system 3.41.0441, 300 mm – system 3.41.0442. Grubość nominalna blachy profili CW i UW wynosi 0,55 lub 0,6 mm +/- 0,07 mm.

Obwodowe połączenie ściany działowej z konstrukcją budynku (połączenie profili UW ULTRASTIL / UW GypSerra oraz skrajnych słupków CW ULTRASTIL / CW GypSerra lub CW ULTRASTIL AKU / CW GypSerra AKU z konstrukcją budynku) wykonuje się za pośrednictwem taśmy uszczelniającej o szerokości 45-50 mm z polietylenu spienionego grubości 3 lub 4 mm lub z wełny mineralnej grubości co najmniej 10 mm przy użyciu łączników mechanicznych (kołki rozporowe, dyble, elementy wstrzeliwane dobrane do typu podłoża o średnicy min. 6 mm) w rozstawie nie przekraczającym 1000 mm. Dwa rzędy konstrukcji są rozsunięte, a każda para słupków połączona jest między sobą minimum dwoma przewiązkami wykonanymi z płyt gipsowo-kartonowych lub gipsowych o wysokości minimum 300 mm mocowanych blachowkrętami do każdego słupka w 1/3 i 2/3 wysokości ściany. Zamiast przewiązek z płyt można stosować przewiązki akustyczne.
Obustronne okładziny ściany działowej stanowi jednowarstwowe poszycie z płyt gipsowo-kartonowych RIGIPS PRO lub RIGIPS 4PRO typu A, H2, F, FH2, DF, DFH2, DFRIEH1, DFRIEH2 lub płyt gipsowych typu GM-F, GM-H1, GM-FH1 grubości 1x12,5 mm.

Płyty gipsowo-kartonowe RIGIPS PRO lub RIGIPS mocowane są do słupkowych profili CW ULTRASTIL / CW GypSerra lub CW ULTRASTIL AKU / CW GypSerra AKU systemowymi wkrętami Rigips TN 25 w maksymalnym rozstawie 250 mm. Płyty gipsowe mocowane są do słupków – profili CW ULTRASTIL / CW GypSerra lub CW ULTRASTIL AKU / CW GypSerra AKU systemowymi wkrętami Rigips TN 25 lub Rigips HartFix 3,8x25 mm lub Rigips Aquaroc Interior HB 3,5x25 mm w maksymalnym rozstawie wynoszącym 250 mm. Płyty RIGIPS PRO lub RIGIPS 4PRO oraz płyty gipsowe RIGIPS mocowane są do słupków mijankowo dla obu stron opłytowania. W taki sposób, aby na jednym słupku nie występowały połączenia pionowe z dwóch stron ścian w tych samych warstwach okładziny.

Połączenia pionowe i poziome między płytami gipsowo-kartonowymi RIGIPS PRO lub RIGIPS 4PRO oraz płytami gipsowymi RIGIPS oraz łby wkrętów, uszczelnienia narożne i obwodowe szpachlowane są masą szpachlową Rigips np. Vario, Super, Q1 Zaczyna, lub Premium Light. Połączenia między płytami wzmacniane są taśmą spoinową. Do końcowego szpachlowania stosuje się masę szpachlową wykończeniową Rigips (Q2-Q3 Kończy, Gotowa Q2-Q3 Kończy, Premium Light, lub ProMix Finish Plus). W przypadku płyt gipsowych do szpachlowania można stosować masę szpachlową Rigips ProMix HYDRO.
Wypełnienie ściany stanowi wełna mineralna szklana lub skalna o grubości i gęstości podane w Tablicy nr 19 (Załącznik nr 1).

W ścianach działowych mogą być montowane przewody elektryczne, dylatacje oraz osadzane puszki elektryczne wg rysunku 11 (Załącznik nr 2). Ściany mogą stanowić konstrukcję mocującą dla klap rewizyjnych (dopuszczonych do stosowania zgodnie z opisem technicznym przedstawionym w klasyfikacji dotyczącej odporności ogniowej zastosowanych klap rewizyjnych).

W ścianach działowych mogą być prowadzone instalacje sanitarne. Przejścia instalacji sanitarnych przez ściany, w zależności od typu i średnicy, należy uszczelnić gipsem szpachlowym lub systemowymi uszczelnieniami ogniochronnymi przejść instalacyjnych posiadającymi odpowiedni atest.

Parametry techniczne ściany działowej systemu: Rigips 3.41.044, Rigips 3.41.0441, Rigips 3.41.0442 podano w tablicy nr 19 (załącznik 1).
Szczegóły konstrukcyjne pokazano na rysunku 7 (załącznik 2).

2.7.2. System Rigips 3.41.045, 3.41.0451, 3.41.0452

Podwójna rozsunięta konstrukcja ściany działowej nienośnej wykonana jest z systemowych profili stalowych Rigips: profile pionowe (słupki) CW 75 ULTRASTIL / CW 75 GypSerra lub CW 75 ULTRASTIL AKU / CW 75 GypSerra AKUoraz profile poziome UW 75 ULTRASTIL / UW 75 GypSerra. Rozstaw słupków CW ULTRASTIL / CW GypSerra lub CW ULTRASTIL AKU / CW GypSerra AKU wynosi maksymalnie 600 mm (625 mm) – system 3.41.045, 400 mm – system 3.41.0451, 300 mm – system 3.41.0452. Grubość nominalna blachy profili CW i UW wynosi 0,55 lub 0,6 mm +/- 0,07 mm.

Obwodowe połączenie ściany działowej z konstrukcją budynku (połączenie profili UW ULTRASTIL / UW GypSerra oraz skrajnych słupków CW ULTRASTIL / CW GypSerra lub CW ULTRASTIL AKU / CW GypSerra AKU z konstrukcją budynku) wykonuje się za pośrednictwem taśmy uszczelniającej o szerokości 70-75 mm z polietylenu spienionego grubości 3 lub 4 mm lub z wełny mineralnej grubości co najmniej 10 mm przy użyciu łączników mechanicznych (kołki rozporowe, dyble, elementy wstrzeliwane dobrane do typu podłoża o średnicy min. 6 mm) w rozstawie nie przekraczającym 1000 mm. Dwa rzędy konstrukcji są rozsunięte, a każda para słupków połączona jest między sobą minimum dwoma przewiązkami wykonanymi z płyt gipsowo-kartonowych lub gipsowych o wysokości minimum 300 mm mocowanych blachowkrętami do każdego słupka w 1/3 i 2/3 wysokości ściany. Zamiast przewiązek z płyt można stosować przewiązki akustyczne.

Obustronne okładziny ściany działowej stanowi jednowarstwowe poszycie z płyt gipsowo-kartonowych RIGIPS PRO lub RIGIPS 4PRO typu A, H2, F, FH2, DF, DFH2, DFRIEH1, DFRIEH2 lub płyt gipsowych typu GM-F, GM-H1, GM-FH1 grubości 1x12,5 mm.

Płyty gipsowo-kartonowe RIGIPS PRO lub RIGIPS mocowane są do słupkowych profili CW ULTRASTIL / CW GypSerra lub CW ULTRASTIL AKU / CW GypSerra AKU systemowymi wkrętami Rigips TN 25 w maksymalnym rozstawie 250 mm . Płyty gipsowe mocowane są do słupków – profili CW ULTRASTIL / CW GypSerra lub CW ULTRASTIL AKU / CW GypSerra AKU systemowymi wkrętami Rigips TN 25 lub Rigips HartFix 3,8x25 mm lub Rigips Aquaroc Interior HB 3,5x25 mm w maksymalnym rozstawie wynoszącym 250 mm. Płyty RIGIPS PRO lub RIGIPS 4PRO oraz płyty

gipsowe RIGIPS mocowane są do słupków mijankowo dla obu stron opłytowania. W taki sposób, aby na jednym słupku nie występowały połączenia pionowe z dwóch stron ścian w tych samych warstwach okładziny.

Połączenia pionowe i poziome między płytami gipsowo-kartonowymi RIGIPS PRO lub RIGIPS 4PRO oraz płytami gipsowymi RIGIPS oraz łby wkrętów, uszczelnienia narożne i obwodowe szpachlowane są masą szpachlową Rigips np. Vario, Super, Q1 Zaczyna, lub Premium Light. Połączenia między płytami wzmacniane są taśmą spoinową. Do końcowego szpachlowania stosuje się masę szpachlową wykończeniową Rigips (Q2-Q3 Kończy, Gotowa Q2-Q3 Kończy, Premium Light, lub ProMix Finish Plus). W przypadku płyt gipsowych do szpachlowania można stosować masę szpachlową Rigips ProMix HYDRO.

Wypełnienie ściany stanowi wełna mineralna szklana lub skalna o grubości i gęstości podane w Tablicy nr 20 (Załącznik nr 1).

W ścianach działowych mogą być montowane przewody elektryczne, dylatacje oraz osadzane puszki elektryczne wg rysunku 11 (Załącznik nr 2). Ściany mogą stanowić konstrukcję mocującą dla klap rewizyjnych (dopuszczonych do stosowania zgodnie z opisem technicznym przedstawionym w klasyfikacji dotyczącej odporności ogniowej zastosowanych klap rewizyjnych).

W ścianach działowych mogą być prowadzone instalacje sanitarne. Przejścia instalacji sanitarnych przez ściany, w zależności od typu i średnicy, należy uszczelnić gipsem szpachlowym lub systemowymi uszczelnieniami ogniochronnymi przejść instalacyjnych posiadającymi odpowiedni atest.

Parametry techniczne ściany działowej systemu: Rigips 3.41.045, Rigips 3.41.0451, Rigips 3.41.0452 podano w tablicy nr 20 (załącznik 1).
Szczegóły konstrukcyjne pokazano na rysunku 7 (załącznik 2).

2.7.3. System Rigips 3.41.046, 3.41.0461, 3.41.0462

Podwójna rozsunięta konstrukcja ściany działowej nienośnej wykonana jest z systemowych profili stalowych Rigips: profile pionowe (słupki) CW 100 ULTRASTIL / CW 100 GypSerra lub CW 100 ULTRASTIL AKU / CW 100 GypSerra AKU oraz profile poziome UW 100 ULTRASTIL / UW 100 GypSerra. Rozstaw słupków CW ULTRASTIL / CW GypSerra lub CW ULTRASTIL AKU / CW GypSerra AKU wynosi maksymalnie 600 mm (625 mm) – system 3.41.046, 400 mm – system 3.41.0461, 300 mm – system 3.41.0462. Grubość nominalna blachy profili CW i UW wynosi 0,55 lub 0,6 mm +/- 0,07 mm.

Obwodowe połączenie ściany działowej z konstrukcją budynku (połączenie profili UW ULTRASTIL / UW GypSerra oraz skrajnych słupków CW ULTRASTIL / CW GypSerra lub CW ULTRASTIL AKU / CW GypSerra AKU z konstrukcją budynku) wykonuje się za pośrednictwem taśmy uszczelniającej o szerokości 90-95 mm z polietylenu spienionego grubości 3 lub 4 mm lub z wełny mineralnej grubości co najmniej 10 mm przy użyciu łączników mechanicznych (kołki rozporowe, dyble, elementy wstrzeliwane dobrane do typu podłoża o średnicy min. 6 mm) w rozstawie nie przekraczającym 1000 mm. Dwa rzędy konstrukcji są rozsunięte, a każda para słupków połączona jest między sobą minimum dwoma przewiązkami wykonanymi z płyt gipsowo-kartonowych lub

gipsowych o wysokości minimum 300 mm mocowanych blachowkrętami do każdego słupka w 1/3 i 2/3 wysokości ściany. Zamiast przewiązek z płyt można stosować przewiązki akustyczne.

Obustronne okładziny ściany działowej stanowi jednowarstwowe poszycie z płyt gipsowo-kartonowych RIGIPS PRO lub RIGIPS 4PRO typu A, H2, F, FH2, DF, DFH2, DFRIEH1, DFRIEH2 lub płyt gipsowych typu GM-F, GM-H1, GM-FH1 grubości 1x12,5 mm.

Płyty gipsowo-kartonowe RIGIPS PRO lub RIGIPS mocowane są do słupkowych profili CW ULTRASTIL / CW GypSerra lub CW ULTRASTIL AKU / CW GypSerra AKU systemowymi wkrętami Rigips TN 25 w maksymalnym rozstawie 250 mm. Płyty gipsowe mocowane są do słupków – profili CW ULTRASTIL / CW GypSerra lub CW ULTRASTIL AKU / CW GypSerra AKU systemowymi wkrętami Rigips TN 25 lub Rigips HartFix 3,8x25 mm lub Rigips Aquaroc Interior HB 3,5x25 mm w maksymalnym rozstawie wynoszącym 250 mm. Płyty RIGIPS PRO lub RIGIPS 4PRO oraz płyty gipsowe RIGIPS mocowane są do słupków mijankowo dla obu stron opłytowania. W taki sposób, aby na jednym słupku nie występowały połączenia pionowe z dwóch stron ścian w tych samych warstwach okładziny.

Połączenia pionowe i poziome między płytami gipsowo-kartonowymi RIGIPS PRO lub RIGIPS 4PRO oraz płytami gipsowymi RIGIPS oraz łby wkrętów, uszczelnienia narożne i obwodowe szpachlowane są masą szpachlową Rigips np. Vario, Super, Q1 Zaczyna, lub Premium Light. Połączenia między płytami wzmacniane są taśmą spoinową. Do końcowego szpachlowania stosuje się masę szpachlową wykończeniową Rigips (Q2-Q3 Kończy, Gotowa Q2-Q3 Kończy, Premium Light, lub ProMix Finish Plus). W przypadku płyt gipsowych do szpachlowania można stosować masę szpachlową Rigips ProMix HYDRO.

Wypełnienie ściany stanowi wełna mineralna szklana lub skalna o grubości i gęstości podane w Tablicy nr 21 (Załącznik nr 1).

W ścianach działowych mogą być montowane przewody elektryczne, dylatacje oraz osadzane puszki elektryczne wg rysunku 11 (Załącznik nr 2). Ściany mogą stanowić konstrukcję mocującą dla klap rewizyjnych (dopuszczonych do stosowania zgodnie z opisem technicznym przedstawionym w klasyfikacji dotyczącej odporności ogniowej zastosowanych klap rewizyjnych).

W ścianach działowych mogą być prowadzone instalacje sanitarne. Przejścia instalacji sanitarnych przez ściany, w zależności od typu i średnicy, należy uszczelnić gipsem szpachlowym lub systemowymi uszczelnieniami ogniochronnymi przejść instalacyjnych posiadającymi odpowiedni atest.

Parametry techniczne ściany działowej systemu: Rigips 3.41.046, Rigips 3.41.0461, Rigips 3.41.0462 podano w tablicy nr 21 (załącznik 1).
Szczegóły konstrukcyjne pokazano na rysunku 7 (załącznik 2).

2.8. Ściana działowa nienośna o podwójnej rozsuniętej konstrukcji z profili stalowych CW ULTRASTIL / CW GypSerra lub CW ULTRASTIL AKU / CW GypSerra AKU oraz UW ULTRASTIL / UW GypSerra z dwuwarstwowym poszyciem płytami gipsowo-kartonowymi RIGIPS PRO lub RIGIPS 4PRO lub płytami gipsowymi grubości 2x12,5mm.

Systemy Rigips: 3.41.051, 3.41.0511, 3.41.0512, 3.41.052, 3.41.0521, 3.41.0522, 3.41.053, 3.41.0531, 3.41.0532.

2.8.1. System Rigips 3.41.051, 3.41.0511, 3.41.0512

Podwójna rozsunięta konstrukcja ściany działowej nienośnej wykonana jest z systemowych profili stalowych Rigips: profile pionowe (słupki) CW 50 ULTRASTIL / CW 50 GypSerra lub CW 50 ULTRASTIL AKU / CW 50 GypSerra AKU oraz profile poziome UW 50 ULTRASTIL / UW 50 GypSerra. Rozstaw słupków CW ULTRASTIL / CW GypSerra lub CW ULTRASTIL AKU / CW GypSerra AKU wynosi maksymalnie 600 mm (625 mm) – system 3.41.051, 400 mm – system 3.41.0511, 300 mm – system 3.41.0512. Grubość nominalna blachy profili CW i UW wynosi 0,55 lub 0,6 mm +/- 0,07 mm.

Obwodowe połączenie ściany działowej z konstrukcją budynku (połączenie profili UW ULTRASTIL / UW GypSerra oraz skrajnych słupków CW ULTRASTIL / CW GypSerra lub CW ULTRASTIL AKU / CW GypSerra AKU z konstrukcją budynku) wykonuje się za pośrednictwem taśmy uszczelniającej o szerokości 45-50 mm z polietylenu spienionego grubości 3 lub 4 mm lub z wełny mineralnej grubości co najmniej 10 mm przy użyciu łączników mechanicznych (kołki rozporowe, dyble, elementy wstrzeliwane dobrane do typu podłoża o średnicy min. 6 mm) w rozstawie nie przekraczającym 1000 mm. Dwa rzędy konstrukcji odsunięte są od siebie na odległość od 5 mm.

Obustronne okładziny ściany działowej stanowi dwuwarstwowe poszycie z płyt gipsowo-kartonowych RIGIPS PRO lub RIGIPS 4PRO typu A, H2, F, FH2, DF, DFH2, DFRIEH1, DFRIEH2 lub płyt gipsowych typu GM-F, GM-H1, GM-FH1 grubości 2x12,5 mm.

Płyty gipsowo-kartonowe RIGIPS PRO lub RIGIPS 4PRO mocowane są do słupków - profili CW ULTRASTIL / CW GypSerra lub CW ULTRASTIL AKU / CW GypSerra AKU systemowymi wkrętami Rigips TN 25 w maksymalnym rozstawie wynoszącym 75 cm (I warstwa płyt) oraz wkrętami Rigips TN 35 w maksymalnym rozstawie wynoszącym 25 cm (II warstwa płyt). Płyty gipsowe mocowane są mijankowo do słupków – profili CW ULTRASTIL / CW GypSerra lub CW ULTRASTIL AKU / CW GypSerra AKU systemowymi wkrętami Rigips TN 25 lub Rigips HartFix 3,8x25 mm lub Rigips Aquaroc Interior HB 3,5x25 mm w maksymalnym rozstawie wynoszącym 75 cm (I warstwa płyt) oraz wkrętami Rigips TN 35 lub Rigips HartFix 3,8x35 mm lub Rigips Aquaroc Interior HB 3,5x41 w maksymalnym rozstawie wynoszącym 25 cm (II warstwa płyt). Płyty gipsowo-kartonowe RIGIPS PRO lub RIGIPS 4PRO oraz płyty gipsowe RIGIPS mocowane są do słupków mijankowo dla obu stron opłytowania.

Połączenia między płytami RIGIPS gipsowo-kartonowymi RIGIPS PRO lub RIGIPS 4PRO oraz płytami gipsowymi RIGIPS oraz uszczelnienia narożne i obwodowe szpachlowane są masą szpachlową Rigips np. Vario, Super, Q1 Zaczyna, lub Premium Light. Połączenia między płytami wzmacniane są taśmą spoinową. Zastosowanie taśmy spoinowej wymagane jest tylko w poszyciu zewnętrznym. Do końcowego szpachlowania stosuje się masę szpachlową

wykończeniową Rigips (Q2-Q3 Kończy, Gotowa Q2-Q3 Kończy, Premium Light, lub ProMix Finish Plus). W przypadku płyt gipsowych do szpachlowania można stosować masę szpachlową Rigips ProMix HYDRO.

Wypełnienie ściany stanowi wełna mineralna szklana lub skalna o grubości i gęstości podane w Tablicy nr 22 (Załącznik nr 1).

W ścianach działowych mogą być montowane przewody elektryczne, dylatacje oraz osadzane puszki elektryczne wg rysunku 11 (Załącznik nr 2). Ściany mogą stanowić konstrukcję mocującą dla klap rewizyjnych (dopuszczonych do stosowania zgodnie z opisem technicznym przedstawionym w klasyfikacji dotyczącej odporności ogniowej zastosowanych klap rewizyjnych).

W ścianach działowych mogą być prowadzone instalacje sanitarne. Przejścia instalacji sanitarnych przez ściany, w zależności od typu i średnicy, należy uszczelnić gipsem szpachlowym lub systemowymi uszczelnieniami ogniochronnymi przejść instalacyjnych posiadającymi odpowiedni atest.

Parametry techniczne ściany działowej systemu: Rigips 3.41.051, Rigips 3.41.0511, Rigips 3.41.0512 podano w tablicy nr 22 (załącznik 1).
Szczegóły konstrukcyjne pokazano na rysunku 8 (załącznik 2).

2.8.2. System Rigips 3.41.052, 3.41.0521, 3.41.0522

Podwójna rozsunięta konstrukcja ściany działowej nienośnej wykonana jest z systemowych profili stalowych Rigips: profile pionowe (słupki) CW 75 ULTRASTIL / CW 75 GypSerra lub CW 75 ULTRASTIL AKU / CW 75 GypSerra AKU oraz profile poziome UW 75 ULTRASTIL / UW 75 GypSerra. Rozstaw słupków CW ULTRASTIL / CW GypSerra lub CW ULTRASTIL AKU / CW GypSerra AKU wynosi maksymalnie 600 mm (625 mm) – system 3.41.052, 400 mm – system 3.41.0521, 300 mm – system 3.41.0522. Grubość nominalna blachy profili CW i UW wynosi 0,55 lub 0,6 mm +/- 0,07 mm.

Obwodowe połączenie ściany działowej z konstrukcją budynku (połączenie profili UW ULTRASTIL / UW GypSerra oraz skrajnych słupków CW ULTRASTIL / CW GypSerra lub CW ULTRASTIL AKU / CW GypSerra AKU z konstrukcją budynku) wykonuje się za pośrednictwem taśmy uszczelniającej o szerokości 70-75 mm z polietylenu spienionego grubości 3 lub 4 mm lub z wełny mineralnej grubości co najmniej 10 mm przy użyciu łączników mechanicznych (kołki rozporowe, dyble, elementy wstrzeliwane dobrane do typu podłoża o średnicy min. 6 mm) w rozstawie nie przekraczającym 1000 mm. Dwa rzędy konstrukcji odsunięte są od siebie na odległość od 5 mm.

Obustronne okładziny ściany działowej stanowi dwuwarstwowe poszycie z płyt gipsowo-kartonowych RIGIPS PRO lub RIGIPS 4PRO typu A, H2, F, FH2, DF, DFH2, DFRIEH1, DFRIEH2 lub płyt gipsowych typu GM-F, GM-H1, GM-FH1 grubości 2x12,5 mm.

Płyty gipsowo-kartonowe RIGIPS PRO lub RIGIPS 4PRO mocowane są do słupków - profili CW ULTRASTIL / CW GypSerra lub CW ULTRASTIL AKU / CW GypSerra AKU systemowymi wkrętami Rigips TN 25 w maksymalnym rozstawie wynoszącym 75 cm (I warstwa płyt) oraz wkrętami Rigips TN 35 w maksymalnym rozstawie wynoszącym 25

cm (II warstwa płyt). Płyty gipsowe mocowane są mijankowo do słupków – profili CW ULTRASTIL / CW GypSerra lub CW ULTRASTIL AKU / CW GypSerra AKU systemowymi wkrętami Rigips TN 25 lub Rigips HartFix 3,8x25 mm lub Rigips Aquaroc Interior HB 3,5x25 mm w maksymalnym rozstawie wynoszącym 75 cm (I warstwa płyt) oraz wkrętami Rigips TN 35 lub Rigips HartFix 3,8x35 mm lub Rigips Aquaroc Interior HB 3,5x41 w maksymalnym rozstawie wynoszącym 25 cm (II warstwa płyt). Płyty gipsowo-kartonowe RIGIPS PRO lub RIGIPS 4PRO oraz płyty gipsowe RIGIPS mocowane są do słupków mijankowo dla obu stron opłytowania.

Połączenia między płytami gipsowo-kartonowymi RIGIPS PRO lub RIGIPS 4PRO oraz płytami gipsowymi RIGIPS oraz uszczelnienia narożne i obwodowe szpachlowane są masą szpachlową Rigips np. Vario, Super, Q1 Zaczyna, lub Premium Light. Połączenia między płytami wzmacniane są taśmą spoinową. Zastosowanie taśmy spoinowej wymagane jest tylko w poszyciu zewnętrznym. Do końcowego szpachlowania stosuje się masę szpachlową wykończeniową Rigips (Q2-Q3 Kończy, Gotowa Q2-Q3 Kończy, Premium Light, lub ProMix Finish Plus). W przypadku płyt gipsowych do szpachlowania można stosować masę szpachlową Rigips ProMix HYDRO.

Wypełnienie ściany stanowi wełna mineralna szklana lub skalna o grubości i gęstości podane w Tablicy nr 23 (Załącznik nr 1).

W ścianach działowych mogą być montowane przewody elektryczne, dylatacje oraz osadzane puszki elektryczne wg rysunku 11 (Załącznik nr 2). Ściany mogą stanowić konstrukcję mocującą dla klap rewizyjnych (dopuszczonych do stosowania zgodnie z opisem technicznym przedstawionym w klasyfikacji dotyczącej odporności ogniowej zastosowanych klap rewizyjnych).

W ścianach działowych mogą być prowadzone instalacje sanitarne. Przejścia instalacji sanitarnych przez ściany, w zależności od typu i średnicy, należy uszczelnić gipsem szpachlowym lub systemowymi uszczelnieniami ogniochronnymi przejść instalacyjnych posiadającymi odpowiedni atest.

Parametry techniczne ściany działowej systemu: Rigips 3.41.052, Rigips 3.41.0521, Rigips 3.41.0522 podano w tablicy nr 23 (załącznik 1).
Szczegóły konstrukcyjne pokazano na rysunku 8 (załącznik 2).

2.8.3. System Rigips 3.41.053, 3.41.0531, 3.41.0532

Podwójna rozsunięta konstrukcja ściany działowej nienośnej wykonana jest z systemowych profili stalowych Rigips: profile pionowe (słupki) CW 100 ULTRASTIL / CW 100 GypSerra lub CW 100 ULTRASTIL AKU / CW 100 GypSerra AKU oraz profile poziome UW 100 ULTRASTIL / UW 100 GypSerra. Rozstaw słupków CW ULTRASTIL / CW GypSerra lub CW ULTRASTIL AKU / CW GypSerra AKU wynosi maksymalnie 600 mm (625 mm) – system 3.41.053, 400 mm – system 3.41.0531, 300 mm – system 3.41.0532. Grubość nominalna blachy profili CW i UW wynosi 0,55 lub 0,6 mm +/- 0,07 mm.

Obwodowe połączenie ściany działowej z konstrukcją budynku (połączenie profili UW ULTRASTIL / UW GypSerra oraz skrajnych słupków CW ULTRASTIL / CW GypSerra lub CW ULTRASTIL AKU / CW GypSerra AKU z konstrukcją budynku) wykonuje się za pośrednictwem taśmy uszczelniającej o szerokości 95-100 mm z polietylenu

spienionego grubości 3 lub 4 mm lub z wełny mineralnej grubości co najmniej 10 mm przy użyciu łączników mechanicznych (kołki rozporowe, dyble, elementy wstrzeliwane dobrane do typu podłoża o średnicy min. 6 mm) w rozstawie nie przekraczającym 1000 mm. Dwa rzędy konstrukcji odsunięte są od siebie na odległość od 5 mm.

Obustronne okładziny ściany działowej stanowi dwuwarstwowe poszycie z płyt gipsowo – kartonowych RIGIPS PRO lub RIGIPS 4PRO typu A, H2, F, FH2, DF, DFH2, DFRIEH1, DFRIEH2 lub płyt gipsowych typu GM-F, GM-H1, GM-FH1 grubości 2x12,5 mm.

Płyty gipsowo-kartonowe RIGIPS PRO lub RIGIPS 4PRO mocowane są do słupków - profili CW ULTRASTIL / CW GypSerra lub CW ULTRASTIL AKU / CW GypSerra AKU systemowymi wkrętami Rigips TN 25 w maksymalnym rozstawie wynoszącym 75 cm (I warstwa płyt) oraz wkrętami Rigips TN 35 w maksymalnym rozstawie wynoszącym 25 cm (II warstwa płyt). Płyty gipsowe mocowane są mijankowo do słupków – profili CW ULTRASTIL / CW GypSerra lub CW ULTRASTIL AKU / CW GypSerra AKU systemowymi wkrętami Rigips TN 25 lub Rigips HartFix 3,8x25 mm lub Rigips Aquaroc Interior HB 3,5x25 mm w maksymalnym rozstawie wynoszącym 75 cm (I warstwa płyt) oraz wkrętami Rigips TN 35 lub Rigips HartFix 3,8x35 mm lub Rigips Aquaroc Interior HB 3,5x41 w maksymalnym rozstawie wynoszącym 25 cm (II warstwa płyt). Płyty gipsowo-kartonowe RIGIPS PRO lub RIGIPS 4PRO oraz płyty gipsowe RIGIPS mocowane są do słupków mijankowo dla obu stron opłytowania.

Połączenia między płytami gipsowo-kartonowymi RIGIPS PRO lub RIGIPS 4PRO oraz płytami gipsowymi RIGIPS oraz uszczelnienia narożne i obwodowe szpachlowane są masą szpachlową Rigips np. Vario, Super, Q1 Zaczyna, lub Premium Light. Połączenia między płytami wzmacniane są taśmą spoinową. Zastosowanie taśmy spoinowej wymagane jest tylko w poszyciu zewnętrznym. Do końcowego szpachlowania stosuje się masę szpachlową wykończeniową Rigips (Q2-Q3 Kończy, Gotowa Q2-Q3 Kończy, Premium Light, lub ProMix Finish Plus). W przypadku płyt gipsowych do szpachlowania można stosować masę szpachlową Rigips ProMix HYDRO.

Wypełnienie ściany stanowi wełna mineralna szklana lub skalna o grubości i gęstości podane w Tablicy nr 24 (Załącznik nr 1).

W ścianach działowych mogą być montowane przewody elektryczne, dylatacje oraz osadzane puszki elektryczne wg rysunku 11 (Załącznik nr 2). Ściany mogą stanowić konstrukcję mocującą dla klap rewizyjnych (dopuszczonych do stosowania zgodnie z opisem technicznym przedstawionym w klasyfikacji dotyczącej odporności ogniowej zastosowanych klap rewizyjnych).

W ścianach działowych mogą być prowadzone instalacje sanitarne. Przejścia instalacji sanitarnych przez ściany, w zależności od typu i średnicy, należy uszczelnić gipsem szpachlowym lub systemowymi uszczelnieniami ogniochronnymi przejść instalacyjnych posiadającymi odpowiedni atest.

Parametry techniczne ściany działowej systemu: Rigips 3.41.053, Rigips 3.41.0531, Rigips 3.41.0532 podano w tablicy nr 24 (załącznik 1).
Szczegóły konstrukcyjne pokazano na rysunku 8 (załącznik 2).

3. Badania odporności ogniowej ścian stanowiące podstawę klasyfikacji

W Instytucie Techniki Budowlanej w Warszawie przeprowadzono badania odporności ogniowej ścian nienośnych z okładzinami z płyt gipsowo-kartonowych firmy SAINT-GOBAIN CONSTRUCTION PRODUCTS POLSKA Sp. z o.o.

Raporty z badań: LPP01-0785/13/R131NP [12.11]; LPP01-0785/13/R121NP [1.12]; LPP01-0785/14/R176NP [1.13]; LPP01-0785/14/R206NP [1.14]; LP-526.1.1/069 [1.15]; LP-526.1.3/06 [1.16]; LP- 526.1.4/06 [1.17]; LP- 526.1.5/06 [1.18]; LP- 677.1/03 [1.19]; LP- 677.2/03 [1.20]; LP- 677.3/03 [1.21]; LP- 677.4/03 [1.22] ; LP- 677.5/03 [1.23]; LP- 677.6/03 [1.24]; LP-1079.1/04 [1.25]; LP- 1079.2/04 [1.26]; LP- 1079.3/04 [1.27]; LP- 1079.4/04 [1.28]; LP-1079.5/04 [1.29]; LP- 1079.6/04 [1.30]; LP- 1079.7/04 [1.31]

4. Klasyfikacja w zakresie odporności ogniowej nienośnych ścian działowych z okładzinami z płyt gipsowo-kartonowych RIGIPS PRO lub RIGIPS 4PRO lub płyt gipsowych RIGIPS firmy SAINT-GOBAIN CONSTRUCTION PRODUCTS POLSKA Sp. z o.o.

Na podstawie analizy wyników przeprowadzonych badań odporności ogniowej, przywołanych w pkt. 3, stosując kryteria normy PN-EN 13501-2:2023-09, ściany działowe nienośne z okładzinami z płyt gipsowo-kartonowych RIGIPS PRO lub RIGIPS 4PRO lub płyt gipsowych RIGIPS firmy SAINT-GOBAIN CONSTRUCTION PRODUCTS POLSKA Sp. z o.o. zostały sklasyfikowane w klasach odporności ogniowej wymienionych w p. 4.1 ÷ 4.8, w maksymalnych wysokościach przedstawionych w tablicach nr 1 - 24 (Załącznik nr 1).

4.1. Ściany działowe systemów Rigips:

a) 3.40.01, 3.40.011, 3.40.012, 3.40.02, 3.40.021, 3.40.022, 3.40.03, 3.40.031, 3.40.032 opisane w p.2.1,
b) 3.40.013, 3.40.014, 3.40.015, 3.40.023, 3.40.024, 3.40.025, 3.40.033, 3.40.034, 3.40.035 opisane w p.2.2,
c) 3.41.044, 3.41.0441, 3.41.0442, 3.41.045, 3.41.0451, 3.41.0452, 3.41.046, 3.41.0461, 3.41.0462 opisane w p.2.7;

- **EI 15** - według kryteriów normy PN-EN 13501-2:2023-09 [1.1].

Uwaga: Płyta gipsowo-kartonowa typ DFRIEH1, DFRIEH2 lub płyta gipsowa typ GM-F, GM-H1, GM-FH1 może być stosowana zamiennie z płytami gipsowo-kartonowymi typ A, H2 F, FH2, DF2, DFH2 pod warunkiem zachowania grubości zamienianej płyty.

4.2. Ściany działowe systemów Rigips:

a) 3.40.01, 3.40.011, 3.40.012, 3.40.02, 3.40.021, 3.40.022, 3.40.03, 3.40.031, 3.40.032 opisane w p.2.1,
b) 3.40.013, 3.40.014, 3.40.015, 3.40.023, 3.40.024, 3.40.025, 3.40.033, 3.40.034, 3.40.035 opisane w p.2.2
c) 3.40.04, 3.40.041, 3.40.042, 3.40.05, 3.40.051, 3.40.052, 3.40.06, 3.40.061, 3.40.062 opisane w p.2.3,

d) 3.40.043, 3.40.044, 3.40.045, 3.40.053, 3.40.054, 3.40.055, 3.40.063, 3.40.064, 3.40.065 opisane w p.2.4,
e) 3.41.01, 3.41.011, 3.41.012, 3.41.02, 3.41.021, 3.41.022, 3.41.03, 3.41.031, 3.41.032 opisane w p.2.5,
f) 3.41.041, 3.41.0411, 3.41.0412, 3.41.042, 3.41.0421, 3.41.0422, 3.41.043, 3.41.0431, 3.41.0432 opisane w p.2.6,
g) 3.41.044, 3.41.0441, 3.41.0442, 3.41.045, 3.41.0451, 3.41.0452, 3.41.046, 3.41.0461, 3.41.0462 opisane w p.2.7,
h) 3.41.051, 3.41.0511, 3.41.051, 3.41.052, 3.41.0521, 3.41.0522, 3.41.053, 3.41.0531, 3.41.0532 opisane w p.2.8;

- **EI 30** - według kryteriów normy PN-EN 13501-2:2023-09 [1.1].

Uwaga: Płyta gipsowo-kartonowa typ DFRIEH1, DFRIEH2 lub płyta gipsowa typ GM-F, GM-H1, GM-FH1 może być stosowana zamiennie z płytami gipsowo-kartonowymi typ A, H2 F, FH2, DF2, DFH2 pod warunkiem zachowania grubości zamienianej płyty.

4.3. Ściany działowe systemów Rigips:

a) 3.40.01, 3.40.011, 3.40.012, 3.40.02, 3.40.021, 3.40.022, 3.40.03, 3.40.031, 3.40.032 opisane w p.2.1,
b) 3.40.013, 3.40.014, 3.40.015, 3.40.023, 3.40.024, 3.40.025, 3.40.033, 3.40.034, 3.40.035 opisane w p.2.2,
c) 3.40.04, 3.40.041, 3.40.042, 3.40.05, 3.40.051, 3.40.052, 3.40.06, 3.40.061, 3.40.062 opisane w p.2.3,
d) 3.40.043, 3.40.044, 3.40.045, 3.40.053, 3.40.054, 3.40.055, 3.40.063, 3.40.064, 3.40.065 opisane w p.2.4,
e) 3.41.01, 3.41.011, 3.41.012, 3.41.02, 3.41.021, 3.41.022, 3.41.03, 3.41.031, 3.41.032 opisane w p.2.5,
f) 3.41.041, 3.41.0411, 3.41.0412, 3.41.042, 3.41.0421, 3.41.0422, 3.41.043, 3.41.0431, 3.41.0432 opisane w p.2.6,
g) 3.41.044, 3.41.0441, 3.41.0442, 3.41.045, 3.41.0451, 3.41.0452, 3.41.046, 3.41.0461, 3.41.0462 opisane w p.2.7,
h) 3.41.051, 3.41.0511, 3.41.0512, 3.41.052, 3.41.0521, 3.41.0522, 3.41.053, 3.41.0531, 3.41.0532 opisane w p.2.8;

- **EI 60** - według kryteriów normy PN-EN 13501-2:2023-09 [1.1].

Uwaga: Płyta gipsowo-kartonowa typ DFRIEH1, DFRIEH2 lub płyta gipsowa typ GM-F, GM-H1, GM-FH1 może być stosowana zamiennie z płytami gipsowo-kartonowymi typ A, H2 F, FH2, DF2, DFH2 pod warunkiem zachowania grubości zamienianej płyty.

4.4. Ściany działowa systemów Rigips:

a) 3.40.05, 3.40.051, 3.40.052, 3.40.06, 3.40.061, 3.40.062 opisane w p.2.3,
b) 3.40.053, 3.40.054, 3.40.055, 3.40.063, 3.40.064, 3.40.065 opisane w p.2.4,
c) 3.41.02, 3.41.021, 3.41.022, 3.41.03, 3.41.031, 3.41.032 opisane w p.2.5,
d) 3.41.052, 3.41.0521, 3.41.0522, 3.41.053, 3.41.0531, 3.41.0532 opisane w p.2.8;

- **EI 90** - według kryteriów normy PN-EN 13501-2:2023-09 [1.1].

Uwaga: Płyta gipsowo-kartonowa typ DFRIEH1, DFRIEH2 lub płyta gipsowa typ GM-F, GM-H1, GM-FH1 może być stosowana zamiennie z płytami gipsowo-kartonowymi typ A, H2 F, FH2, DF2, DFH2 pod warunkiem zachowania grubości zamienianej płyty.

4.5. Ściany działowe systemów Rigips:

a) 3.40.04, 3.40.041, 3.40.042, 3.40.05, 3.40.051, 3.40.052, 3.40.06, 3.40.061, 3.40.062 opisane w p.2.3,
b) 3.40.043, 3.40.044, 3.40.045, 3.40.053, 3.40.054, 3.40.055, 3.40.063, 3.40.064, 3.40.065 opisane w p.2.4,
c) 3.41.01, 3.41.011, 3.41.012, 3.41.02, 3.41.021, 3.41.022, 3.41.03, 3.41.031, 3.41.032 opisane w p.2.5,
d) 3.41.041, 3.41.0411, 3.41.0412, 3.41.042, 3.41.0421, 3.41.0422, 3.41.043, 3.41.0431, 3.41.0432 opisane w p.2.6,
e) 3.41.051, 3.41.0511, 3.41.0512, 3.41.052, 3.41.0521, 3.41.0522, 3.41.053, 3.41.0531, 3.41.0532 opisane w p.2.8;

- **EI 120** - według kryteriów normy PN-EN 13501-2:2023-09 [1.1].

Uwaga: Płyta gipsowo-kartonowa typ DFRIEH1, DFRIEH2 lub płyta gipsowa typ GM-F, GM-H1, GM-FH1 może być stosowana zamiennie z płytami gipsowo-kartonowymi typ A, H2 F, FH2, DF2, DFH2 pod warunkiem zachowania grubości zamienianej płyty.

5. Nienośne ściany działowe Rigips z okładzinami z płyt gipsowo-kartonowych RIGIPS PRO lub 4PRO lub płyt gipsowych RIGIPS pełniące funkcje oddzielenia przeciwpożarowego

Ściany działowe w systemach Rigips wykonane zgodnie z opisami technicznymi podanymi w pkt. 2 mogą pełnić funkcję oddzielenia przeciwpożarowego spełniającego kryteria odporności ogniowej **REI** przy spełnieniu następujących warunków:

1. są mocowane lub spoczywają na konstrukcji o klasie odporności ogniowej spełniającej kryteria odporności ogniowej nie niższej niż klasa odporności ogniowej obudowy z uwagi na kryteria EI,
2. nie mogą być poddane obciążeniom mechanicznym pochodzącym od konstrukcji budynku,
3. są zamocowane do elementów budynku zgodnie z rozwiązaniami zawartymi w projekcie budowlanym.

Przekroje opisanych ścian działowych Rigips przedstawiono na rysunkach 1÷11 (Załącznik Nr 2). Przykładowe zamocowanie ścian do elementów budynku przedstawiono na rysunkach 1÷15 (Załącznik nr 3)

6. Zastrzeżenia

Klasyfikacja nr LBO – 072 – KZ/21 nie może być powielana inaczej jak tylko w całości.

5. Termin ważności klasyfikacji

Klasyfikacja nr LBO – 072 – KZ/24 zachowuje ważność do 09 września 2029 roku pod warunkiem, że w rozwiązaniach technicznych obudów nie zostaną wprowadzone jakiekolwiek zmiany materiałowe lub konstrukcyjne.

6. Załączniki

Załącznik nr 1 Zestawienie tablic zawierających dane techniczne ścian działowych Rigips z okładzinami z płyt gipsowo-kartonowych RIGIPS PRO lub 4PRO typów: A; H2; F; FH2; DF; DFH2, DFRIEH1, DFRIEH2 oraz płyt gipsowych typów: GM-F, GM-H1, GM-FH1 (24 szt.)

Załącznik nr 2 Przekroje ścian działowych Rigips z okładzinami z płyt gipsowo-kartonowych RIGIPS PRO lub 4PRO typów: A; H2; F; FH2; DF; DFH2, DFRIEH1, DFRIEH2 oraz płyt gipsowych typów: GM-F, GM-H1, GM-FH1, dylatacji w ścianach działowych oraz detal montażu puszek elektrycznych (11 szt.)

Załącznik nr 3 Rysunki połączeń ścian działowych Rigips z elementami konstrukcyjnymi budynku (15 szt.)

Prezes Zarządu

Andrzej Szarycki

GRYFITLAB Sp. z o.o.
Zespół Laboratoriów
Badawczych Gryfitlab
ul. Prosta 2, Łozienica
72-100 GOLENIÓW

KLASYFIKACJA NR LBO – 072 – KZ/24

Załącznik nr 1

Zestawienie tablic zawierających dane techniczne ścian działowych Rigips z okładzinami z płyt gipsowo-kartonowych RIGIPS PRO lub 4PRO typów: A; H2; F; FH2; DF; DFH2, DFRIEH1, DFRIEH2 oraz płyt gipsowych typów: GM-F, GM-H1, GM-FH1 (24 szt.)

Tablica Nr 1
Dane techniczne dla ściany działowej: **RIGIPS 3.40.01, 4.40.011, 3.40.012**

Numer Systemu Rigips	Profil słupkowy Rigips CW ULTRASTIL / GypSerra lub ULTRASTIL AKU / GypSerra AKU	Rodzaj poszycia z płyt gipsowo-kartonowych RIGIPS PRO		Łączna grubość ściany	Wypełnienie wełną mineralną			Klasyfikacja ogniowa ściany Wg kryteriów PN-EN 13501-2:2023-09	
		Typ / Grubość	Minimalna masa płyty		Rodzaj wełny	Minimalna grubość	Minimalna gęstość	Klasa odporności ogniowej	Maksymalna wysokość
		[mm]	[kg/m²]	[mm]		[mm]	[kg/m³]		[mm]
3.40.01	**1xCW50** w rozstawie max 600 (625) mm	A lub H2 **1x12,5**	7,60 (+/- 0,2)	75	bez wypełnienia lub z dowolną wełną mineralną			**EI 15**	3250
		F, FH2 lub DF, DFH2 **1x12,5**	9,20 (+/- 0,2)		szklana lub skalna	50	10	**EI 30**	
		DF lub DFH2 **1x12,5**	10,20 (+/- 0,2)		skalna	50	30	**EI 60**	
		F, FH2 lub DF, DFH2 **1x15**	12,20 (+/- 0,2)	80	szklana lub skalna	50	10	**EI 60**	
3.40.011	**1xCW50** w rozstawie max 400 mm	A lub H2 **1x12,5**	7,60 (+/- 0,2)	75	bez wypełnienia lub z dowolną wełną mineralną			**EI 15**	4250
		F, FH2 lub DF, DFH2 **1x12,5**	9,20 (+/- 0,2)		szklana lub skalna	50	10	**EI 30**	
		DF lub DFH2 **1x12,5**	10,20 (+/- 0,2)		skalna	50	30	**EI 60**	
		F, FH2 lub DF, DFH2 **1x15**	12,20 (+/- 0,2)	80	szklana lub skalna	50	10	**EI 60**	
3.40.012	**1xCW50** w rozstawie max 300 mm	A lub H2 **1x12,5**	7,60 (+/- 0,2)	75	bez wypełnienia lub z dowolną wełną mineralną			**EI 15**	5000
		F, FH2 lub DF, DFH2 **1x12,5**	9,20 (+/- 0,2)		szklana lub skalna	50	10	**EI 30**	
		DF lub DFH2 **1x12,5**	10,20 (+/- 0,2)		skalna	50	30	**EI 60**	
		F, FH2 lub DF, DFH2 **1x15**	12,20 (+/- 0,2)	80	szklana lub skalna	50	10	**EI 60**	

Uwaga:
- Dopuszcza się stosowanie innych grubości płyt pod warunkiem, że ich sumaryczna grubość będzie nie mniejsza niż wynikająca z poszczególnych klas odporności ogniowej.
- Płyta gipsowo-kartonowa typ DFRIEH1, DFRIEH2 lub płyta gipsowa typ GM-F, GM-H1, GM-FH1 może być stosowana zamiennie z płytami gipsowo-kartonowymi typ A, H2, F, FH2, DF2, DFH2 pod warunkiem zachowania grubości zamienianej płyty.
- Dopuszcza się stosowanie zamiennie alternatywnie w dowolnej konfiguracji zamiast płyt gipsowo-kartonowych typu A lub H2 płyty typu F, FH2, DF2, DFH2
- Możliwe jest stosowanie płyt o większej grubości oraz dodatkowych warstw płyt

GRYFITLAB Sp. z o.o.
Zespół Laboratoriów
Badawczych Gryfitlab
ul. Prosta 2, Łozienica
72-100 GOLENIÓW

Tablica Nr 2
Dane techniczne dla ściany działowej: **RIGIPS 3.40.02, 4.40.021, 3.40.022**

Numer Systemu Rigips	Profil słupkowy Rigips CW ULTRASTIL / GypSerra lub ULTRASTIL AKU / GypSerra AKU	Rodzaj poszycia z płyt gipsowo-kartonowych RIGIPS PRO		Łączna grubość ściany	Wypełnienie wełną mineralną			Klasyfikacja ogniowa ściany Wg kryteriów PN-EN 13501-2:2023-09	
		Typ / Grubość	Minimalna masa płyty		Rodzaj wełny	Minimalna grubość	Minimalna gęstość	Klasa odporności ogniowej	Maksymalna wysokość
		[mm]	[kg/m²]	[mm]		[mm]	[kg/m³]		[mm]
3.40.02	**1xCW75** w rozstawie max 600 (625) mm	A lub H2 **1x12,5**	7,60 (+/- 0,2)	100	bez wypełnienia lub z dowolną wełną mineralną			**EI 15**	4500
		F, FH2 lub DF, DFH2 **1x12,5**	9,20 (+/- 0,2)		szklana lub skalna	50	10	**EI 30**	
		DF lub DFH2 **1x12,5**	10,20 (+/- 0,2)		skalna	50	30	**EI 60**	
		F, FH2 lub DF, DFH2 **1x15**	12,20 (+/- 0,2)	105	szklana lub skalna	50	10	**EI 60**	
3.40.021	**1xCW75** w rozstawie max 400 mm	A lub H2 **1x12,5**	7,60 (+/- 0,2)	100	bez wypełnienia lub z dowolną wełną mineralną			**EI 15**	6000
		F, FH2 lub DF, DFH2 **1x12,5**	9,20 (+/- 0,2)		szklana lub skalna	50	10	**EI 30**	
		DF lub DFH2 **1x12,5**	10,20 (+/- 0,2)		skalna	50	30	**EI 60**	
		F, FH2 lub DF, DFH2 **1x15**	12,20 (+/- 0,2)	105	szklana lub skalna	50	10	**EI 60**	
3.40.022	**1xCW75** w rozstawie max 300 mm	A lub H2 **1x12,5**	7,60 (+/- 0,2)	100	bez wypełnienia lub z dowolną wełną mineralną			**EI 15**	6500
		F, FH2 lub DF, DFH2 **1x12,5**	9,20 (+/- 0,2)		szklana lub skalna	50	10	**EI 30**	
		DF lub DFH2 **1x12,5**	10,20 (+/- 0,2)		skalna	50	30	**EI 60**	
		F, FH2 lub DF, DFH2 **1x15**	12,20 (+/- 0,2)	105	szklana lub skalna	50	10	**EI 60**	

Uwaga:
- Dopuszcza się stosowanie innych grubości płyt pod warunkiem, że ich sumaryczna grubość będzie nie mniejsza niż wynikająca z poszczególnych klas odporności ogniowej.
- Płyta gipsowo-kartonowa typ DFRIEH1, DFRIEH2 lub płyta gipsowa typ GM-F, GM-H1, GM-FH1 może być stosowana zamiennie z płytami gipsowo-kartonowymi typ A, H2, F, FH2, DF2, DFH2 pod warunkiem zachowania grubości zamienianej płyty.
- Dopuszcza się stosowanie zamiennie alternatywnie w dowolnej konfiguracji zamiast płyt gipsowo-kartonowych typu A lub H2 płyty typu F, FH2, DF2, DFH2
- Możliwe jest stosowanie płyt o większej grubości oraz dodatkowych warstw płyt

GRYFITLAB Sp. z o.o.
Zespół Laboratoriów
Badawczych Gryfitlab
ul. Prosta 2, Łozienica
72-100 GOLENIÓW

Tablica Nr 3
Dane techniczne dla ściany działowej: **RIGIPS 3.40.03, 4.40.031, 3.40.032**

Numer Systemu Rigips	Profil słupkowy Rigips CW ULTRASTIL / GypSerra lub ULTRASTIL AKU / GypSerra AKU	Rodzaj poszycia z płyt gipsowo-kartonowych RIGIPS PRO		Łączna grubość ściany	Wypełnienie wełną mineralną			Klasyfikacja ogniowa ściany Wg kryteriów PN-EN 13501-2:2023-09	
		Typ / Grubość	Minimalna masa płyty		Rodzaj wełny	Minimalna grubość	Minimalna gęstość	Klasa odporności ogniowej	Maksymalna wysokość
		[mm]	[kg/m²]	[mm]		[mm]	[kg/m³]		[mm]
3.40.03	**1xCW100** w rozstawie max 600 (625) mm	A lub H2 **1x12,5**	7,60 (+/- 0,2)	125	bez wypełnienia lub z dowolną wełną mineralną			**EI 15**	5000
		F, FH2 lub DF, DFH2 **1x12,5**	9,20 (+/- 0,2)		szklana lub skalna	50	10	**EI 30**	
		DF lub DFH2 **1x12,5**	10,20 (+/- 0,2)		skalna	50	30	**EI 60**	
		F, FH2 lub DF, DFH2 **1x15**	12,20 (+/- 0,2)	130	szklana lub skalna	50	10	**EI 60**	
3.40.031	**1xCW100** w rozstawie max 400 mm	A lub H2 **1x12,5**	7,60 (–/- 0,2)	125	bez wypełnienia lub z dowolną wełną mineralną			**EI 15**	6500
		F, FH2 lub DF, DFH2 **1x12,5**	9,20 (+/- 0,2)		szklana lub skalna	50	10	**EI 30**	
		DF lub DFH2 **1x12,5**	10,20 (+/- 0,2)		skalna	50	30	**EI 60**	
		F, FH2 lub DF, DFH2 **1x15**	12,20 (+/- 0,2)	130	szklana lub skalna	50	10	**EI 60**	
3.40.032	**1xCW100** w rozstawie max 300 mm	A lub H2 **1x12,5**	7,60 (+/- 0,2)	125	bez wypełnienia lub z dowolną wełną mineralną			**EI 15**	6500
		F, FH2 lub DF, DFH2 **1x12,5**	9,20 (+/- 0,2)		szklana lub skalna	50	10	**EI 30**	
		DF lub DFH2 **1x12,5**	10,20 (+/- 0,2)		skalna	50	30	**EI 60**	
		F, FH2 lub DF, DFH2 **1x15**	12,20 (–/- 0,2)	130	szklana lub skalna	50	10	**EI 60**	

Uwaga:
- Dopuszcza się stosowanie innych grubości płyt pod warunkiem, że ich sumaryczna grubość będzie nie mniejsza niż wynikająca z poszczególnych klas odporności ogniowej.
- Płyta gipsowo-kartonowa typ DFRIEH1, DFRIEH2 lub płyta gipsowa typ GM-F, GM-H1, GM-FH1 może być stosowana zamiennie z płytami gipsowo-kartonowymi typ A, H2, F, FH2, DF2, DFH2 pod warunkiem zachowania grubości zamienianej płyty.
- Dopuszcza się stosowanie zamiennie alternatywnie w dowolnej konfiguracji zamiast płyt gipsowo-kartonowych typu A lub H2 płyty typu F, FH2, DF2, DFH2
- Możliwe jest stosowanie płyt o większej grubości oraz dodatkowych warstw płyt

GRYFITLAB Sp. z o.o.
Zespół Laboratoriów
Badawczych Gryfitlab
ul. Prosta 2, Łozienica
72-100 GOLENIÓW

Tablica Nr 4
Dane techniczne dla ściany działowej: **RIGIPS 3.40.013, 4.40.014, 3.40.015**

Numer Systemu Rigips	Profil słupkowy Rigips CW ULTRASTIL / GypSerra lub ULTRASTIL AKU / GypSerra AKU	Rodzaj poszycia z płyt gipsowo-kartonowych RIGIPS PRO		Łączna grubość ściany	Wypełnienie wełną mineralną			Klasyfikacja ogniowa ściany Wg kryteriów PN-EN 13501-2:2023-09	
		Typ / Grubość	Minimalna masa płyty		Rodzaj wełny	Minimalna grubość	Minimalna gęstość	Klasa odporności ogniowej	Maksymalna wysokość
		[mm]	[kg/m²]	[mm]		[mm]	[kg/m³]		[mm]
3.40.013	**2xCW50** w rozstawie max 600 (625) mm	A lub H2 **1x12,5**	7,60 (+/- 0,2)	75	bez wypełnienia lub z dowolną wełną mineralną			**EI 15**	4250
		F, FH2 lub DF, DFH2 **1x12,5**	9,20 (+/- 0,2)		szklana lub skalna	50	10	**EI 30**	
		DF lub DFH2 **1x12,5**	10,20 (+/- 0,2)		skalna	50	30	**EI 60**	
		F, FH2 lub DF, DFH2 **1x15**	12,20 (+/- 0,2)	80	szklana lub skalna	50	10	**EI 60**	
3.40.014	**2xCW50** w rozstawie max 400 mm	A lub H2 **1x12,5**	7,60 (+/- 0,2)	75	bez wypełnienia lub z dowolną wełną mineralną			**EI 15**	4500
		F, FH2 lub DF, DFH2 **1x12,5**	9,20 (+/- 0,2)		szklana lub skalna	50	10	**EI 30**	
		DF lub DFH2 **1x12,5**	10,20 (+/- 0,2)		skalna	50	30	**EI 60**	
		F, FH2 lub DF, DFH2 **1x15**	12,20 (+/- 0,2)	80	szklana lub skalna	50	10	**EI 60**	
3.40.015	**2xCW50** w rozstawie max 300 mm	A lub H2 **1x12,5**	7,60 (+/- 0,2)	75	bez wypełnienia lub z dowolną wełną mineralną			**EI 15**	5750
		F, FH2 lub DF, DFH2 **1x12,5**	9,20 (+/- 0,2)		szklana lub skalna	50	10	**EI 30**	
		DF lub DFH2 **1x12,5**	10,20 (+/- 0,2)		skalna	50	30	**EI 60**	
		F, FH2 lub DF, DFH2 **1x15**	12,20 (+/- 0,2)	80	szklana lub skalna	50	10	**EI 60**	

Uwaga:
- Dopuszcza się stosowanie innych grubości płyt pod warunkiem, że ich sumaryczna grubość będzie nie mniejsza niż wynikająca z poszczególnych klas odporności ogniowej.
- Płyta gipsowo-kartonowa typ DFRIEH1, DFRIEH2 lub płyta gipsowa typ GM-F, GM-H1, GM-FH1 może być stosowana zamiennie z płytami gipsowo-kartonowymi typ A, H2, F, FH2, DF2, DFH2 pod warunkiem zachowania grubości zamienianej płyty.
- Dopuszcza się stosowanie zamiennie alternatywnie w dowolnej konfiguracji zamiast płyt gipsowo-kartonowych typu A lub H2 płyty typu F, FH2, DF2, DFH2
- Możliwe jest stosowanie płyt o większej grubości oraz dodatkowych warstw płyt

GRYFITLAB Sp. z o.o.
Zespół Laboratoriów
Badawczych Gryfitlab
ul. Prosta 2, Łozienica
72-100 GOLENIÓW

Tablica Nr 5
Dane techniczne dla ściany działowej: **RIGIPS 3.40.023, 4.40.024, 3.40.025**

Numer Systemu Rigips	Profil słupkowy Rigips CW ULTRASTIL / GypSerra lub ULTRASTIL AKU / GypSerra AKU	Rodzaj poszycia z płyt gipsowo-kartonowych RIGIPS PRO		Łączna grubość ściany	Wypełnienie wełną mineralną			Klasyfikacja ogniowa ściany Wg kryteriów PN-EN 13501-2:2023-09	
		Typ / Grubość	Minimalna masa płyty		Rodzaj wełny	Minimalna grubość	Minimalna gęstość	Klasa odporności ogniowej	Maksymalna wysokość
		[mm]	[kg/m²]	[mm]		[mm]	[kg/m³]		[mm]
3.40.023	**2xCW75** w rozstawie max 600 (625) mm	A lub H2 **1x12,5**	7,60 (–/- 0,2)	100	bez wypełnienia lub z dowolną wełną mineralną			**EI 15**	6500
		F, FH2 lub DF, DFH2 **1x12,5**	9,20 (–/- 0,2)		szklana lub skalna	50	10	**EI 30**	
		DF lub DFH2 **1x12,5**	10,20 (–/- 0,2)		skalna	50	30	**EI 60**	
		F, FH2 lub DF, DFH2 **1x15**	12,20 (–/- 0,2)	105	szklana lub skalna	50	10	**EI 60**	
3.40.024	**2xCW75** w rozstawie max 400 mm	A lub H2 **1x12,5**	7,60 (+/- 0,2)	100	bez wypełnienia lub z dowolną wełną mineralną			**EI 15**	6500
		F, FH2 lub DF, DFH2 **1x12,5**	9,20 (+/- 0,2)		szklana lub skalna	50	10	**EI 30**	
		DF lub DFH2 **1x12,5**	10,20 (+/- 0,2)		skalna	50	30	**EI 60**	
		F, FH2 lub DF, DFH2 **1x15**	12,20 (+/- 0,2)	105	szklana lub skalna	50	10	**EI 60**	
3.40.025	**2xCW75** w rozstawie max 300 mm	A lub H2 **1x12,5**	7,60 (–/- 0,2)	100	bez wypełnienia lub z dowolną wełną mineralną			**EI 15**	6500
		F, FH2 lub DF, DFH2 **1x12,5**	9,20 (–/- 0,2)		szklana lub skalna	50	10	**EI 30**	
		DF lub DFH2 **1x12,5**	10,20 (–/- 0,2)		skalna	50	30	**EI 60**	
		F, FH2 lub DF, DFH2 **1x15**	12,20 (+/- 0,2)	105	szklana lub skalna	50	10	**EI 60**	

Uwaga:
- Dopuszcza się stosowanie innych grubości płyt pod warunkiem, że ich sumaryczna grubość będzie nie mniejsza niż wynikająca z poszczególnych klas odporności ogniowej.
- Płyta gipsowo-kartonowa typ DFRIEH1, DFRIEH2 lub płyta gipsowa typ GM-F, GM-H1, GM-FH1 może być stosowana zamiennie z płytami gipsowo-kartonowymi typ A, H2, F, FH2, DF2, DFH2 pod warunkiem zachowania grubości zamienianej płyty.
- Dopuszcza się stosowanie zamiennie alternatywnie w dowolnej konfiguracji zamiast płyt gipsowo-kartonowych typu A lub H2 płyty typu F, FH2, DF2, DFH2
- Możliwe jest stosowanie płyt o większej grubości oraz dodatkowych warstw płyt

GRYFITLAB Sp. z o.o.
Zespół Laboratoriów
Badawczych Gryfitlab
ul. Prosta 2, Łozienica
72-100 GOLENIÓW

Tablica Nr 6
Dane techniczne dla ściany działowej: **RIGIPS 3.40.033, 4.40.034, 3.40.035**

Numer Systemu Rigips	Profil słupkowy Rigips CW ULTRASTIL / GypSerra lub ULTRASTIL AKU / GypSerra AKU	Rodzaj poszycia z płyt gipsowo-kartonowych RIGIPS PRO		Łączna grubość ściany	Wypełnienie wełną mineralną			Klasyfikacja ogniowa ściany Wg kryteriów PN-EN 13501-2:2023-09	
		Typ / Grubość	Minimalna masa płyty		Rodzaj wełny	Minimalna grubość	Minimalna gęstość	Klasa odporności ogniowej	Maksymalna wysokość
		[mm]	[kg/m²]	[mm]		[mm]	[kg/m³]		[mm]
3.40.033	**2xCW100** w rozstawie max 600 (625) mm	A lub H2 **1x12,5**	7,60 (+/- 0,2)	125	bez wypełnienia lub z dowolną wełną mineralną			**EI 15**	6500
		F, FH2 lub DF, DFH2 **1x12,5**	9,20 (+/- 0,2)		szklana lub skalna	50	10	**EI 30**	
		DF lub DFH2 **1x12,5**	10,20 (+/- 0,2)		skalna	50	30	**EI 60**	
		F, FH2 lub DF, DFH2 **1x15**	12,20 (+/- 0,2)	130	szklana lub skalna	50	10	**EI 60**	
3.40.034	**2xCW100** w rozstawie max 400 mm	A lub H2 **1x12,5**	7,60 (+/- 0,2)	125	bez wypełnienia lub z dowolną wełną mineralną			**EI 15**	6500
		F, FH2 lub DF, DFH2 **1x12,5**	9,20 (+/- 0,2)		szklana lub skalna	50	10	**EI 30**	
		DF lub DFH2 **1x12,5**	10,20 (+/- 0,2)		skalna	50	30	**EI 60**	
		F, FH2 lub DF, DFH2 **1x15**	12,20 (+/- 0,2)	130	szklana lub skalna	50	10	**EI 60**	
3.40.035	**2xCW100** w rozstawie max 300 mm	A lub H2 **1x12,5**	7,60 (+/- 0,2)	125	bez wypełnienia lub z dowolną wełną mineralną			**EI 15**	6500
		F, FH2 lub DF, DFH2 **1x12,5**	9,20 (+/- 0,2)		szklana lub skalna	50	10	**EI 30**	
		DF lub DFH2 **1x12,5**	10,20 (+/- 0,2)		skalna	50	30	**EI 60**	
		F, FH2 lub DF, DFH2 **1x15**	12,20 (+/- 0,2)	130	szklana lub skalna	50	10	**EI 60**	

Uwaga:
- Dopuszcza się stosowanie innych grubości płyt pod warunkiem, że ich sumaryczna grubość będzie nie mniejsza niż wynikająca z poszczególnych klas odporności ogniowej.
- Płyta gipsowo-kartonowa typ DFRIEH1, DFRIEH2 lub płyta gipsowa typ GM-F, GM-H1, GM-FH1 może być stosowana zamiennie z płytami gipsowo-kartonowymi typ A, H2, F, FH2, DF2, DFH2 pod warunkiem zachowania grubości zamienianej płyty.
- Dopuszcza się stosowanie zamiennie alternatywnie w dowolnej konfiguracji zamiast płyt gipsowo-kartonowych typu A lub H2 płyty typu F, FH2, DF2, DFH2
- Możliwe jest stosowanie płyt o większej grubości oraz dodatkowych warstw płyt

GRYFITLAB Sp. z o.o.
Zespół Laboratoriów
Badawczych Gryfitlab
ul. Prosta 2, Łozienica
72-100 GOLENIÓW

Tablica Nr 7
Dane techniczne dla ściany działowej: **RIGIPS 3.40.04, 4.40.041, 3.40.042**

Numer Systemu Rigips	Profil słupkowy Rigips CW ULTRASTIL / GypSerra lub ULTRASTIL AKU / GypSerra AKU AKU	Rodzaj poszycia z płyt gipsowo-kartonowych RIGIPS PRO		Łączna grubość ściany	Wypełnienie wełną mineralną			Klasyfikacja ogniowa ściany Wg kryteriów PN-EN 13501-2:2023-09	
		Typ / Grubość	Minimalna masa płyty		Rodzaj wełny	Minimalna grubość	Minimalna gęstość	Klasa odporności ogniowej	Maksymalna wysokość
		[mm]	[kg/m²]	[mm]		[mm]	[kg/m³]		[mm]
3.40.04	**1xCW50** w rozstawie max 600 (625) mm	A lub H2 **2x12,5**	7,60 (+/- 0,2)	100	bez wypełnienia lub z dowolną wełną mineralną			**EI 30**	4500
					szklana lub skalna	50	10	**EI 60**	
		F, FH2 lub DF, DFH2 **2x12,5**	9,20 (+/- 0,2)		szklana lub skalna	50	10	**EI 120**	
3.40.041	**1xCW50** w rozstawie max 400 mm	A lub H2 **2x12,5**	7,60 (+/- 0,2)	100	bez wypełnienia lub z dowolną wełną mineralną			**EI 30**	5000
					szklana lub skalna	50	10	**EI 60**	
		F, FH2 lub DF, DFH2 **2x12,5**	9,20 (+/- 0,2)		skalna	50	30	**EI 120**	
3.40.042	**1xCW50** w rozstawie max 300 mm	A lub H2 **2x12,5**	7,60 (+/- 0,2)	100	bez wypełnienia lub z dowolną wełną mineralną			**EI 30**	5750
		F, FH2 lub DF, DFH2 **2x12,5**	9,20 (+/- 0,2)		szklana lub skalna	50	10	**EI 60**	
		DF lub DFH2 **2x12,5**	10,20 (+/- 0,2)		skalna	50	30	**EI 120**	

Uwaga:
- Dopuszcza się stosowanie innych grubości płyt pod warunkiem, że ich sumaryczna grubość będzie nie mniejsza niż wynikająca z poszczególnych klas odporności ogniowej.
- Płyta gipsowo-kartonowa typ DFRIEH1, DFRIEH2 lub płyta gipsowa typ GM-F, GM-H1, GM-FH1 może być stosowana zamiennie z płytami gipsowo-kartonowymi typ A, H2, F, FH2, DF2, DFH2 pod warunkiem zachowania grubości zamienianej płyty.
- Dopuszcza się stosowanie zamiennie alternatywnie w dowolnej konfiguracji zamiast płyt gipsowo-kartonowych typu A lub H2 płyty typu F, FH2, DF2, DFH2
- Możliwe jest stosowanie płyt o większej grubości oraz dodatkowych warstw płyt

GRYFITLAB Sp. z o.o.
Zespół Laboratoriów
Badawczych Gryfitlab
ul. Prosta 2, Łozienica
72-100 GOLENIÓW

Tablica Nr 8
Dane techniczne dla ściany działowej: **RIGIPS 3.40.05, 4.40.051, 3.40.052**

Numer Systemu Rigips	Profil słupkowy Rigips CW ULTRASTIL / GypSerra lub ULTRASTIL AKU / GypSerra AKU	Rodzaj poszycia z płyt gipsowo-kartonowych RIGIPS PRO		Łączna grubość ściany	Wypełnienie wełną mineralną			Klasyfikacja ogniowa ściany Wg kryteriów PN-EN 13501-2:2023-09	
		Typ / Grubość	Minimalna masa płyty		Rodzaj wełny	Minimalna grubość	Minimalna gęstość	Klasa odporności ogniowej	Maksymalna wysokość
		[mm]	[kg/m²]	[mm]		[mm]	[kg/m³]		[mm]
3.40.05	**1xCW75** w rozstawie max 600 (625) mm	A lub H2 **2x12,5**	7,60 (+/- 0,2)	125	bez wypełnienia lub z dowolną wełną mineralną			**EI 30**	5500
					szklana lub skalna	50	10	**EI 60**	
					skalna	70	30	**EI 90**	
		F, FH2 lub DF, DFH2 **2x12,5**	9,20 (+/- 0,2)		szklana lub skalna	50	10	**EI 120**	
3.40.051	**1xCW75** w rozstawie max 400 mm	A lub H2 **2x12,5**	7,60 (+/- 0,2)	125	bez wypełnienia lub z dowolną wełną mineralną			**EI 30**	6500
					szklana lub skalna	50	10	**EI 60**	
					skalna	70	30	**EI 90**	
		F, FH2 lub DF, DFH2 **2x12,5**	9,20 (+/- 0,2)		szklana lub skalna	50	10	**EI 120**	
3.40.052	**1xCW75** w rozstawie max 300 mm	A lub H2 **2x12,5**	7,60 (+/- 0,2)	125	bez wypełnienia lub z dowolną wełną mineralną			**EI 30**	6500
					szklana lub skalna	50	10	**EI 60**	
					skalna	70	30	**EI 90**	
		F, FH2 lub DF, DFH2 **2x12,5**	9,20 (+/- 0,2)		szklana lub skalna	50	10	**EI 120**	

Uwaga:
- Dopuszcza się stosowanie innych grubości płyt pod warunkiem, że ich sumaryczna grubość będzie nie mniejsza niż wynikająca z poszczególnych klas odporności ogniowej.
- Płyta gipsowo-kartonowa typ DFRIEH1, DFRIEH2 lub płyta gipsowa typ GM-F, GM-H1, GM-FH1 może być stosowana zamiennie z płytami gipsowo-kartonowymi typ A, H2, F, FH2, DF2, DFH2 pod warunkiem zachowania grubości zamienianej płyty.
- Dopuszcza się stosowanie zamiennie alternatywnie w dowolnej konfiguracji zamiast płyt gipsowo-kartonowych typu A lub H2 płyty typu F, FH2, DF2, DFH2
- Możliwe jest stosowanie płyt o większej grubości oraz dodatkowych warstw płyt

GRYFITLAB Sp. z o.o.
Zespół Laboratoriów
Badawczych Gryfitlab
ul. Prosta 2, Łozienica
72-100 GOLENIÓW

Tablica Nr 9
Dane techniczne dla ściany działowej: **RIGIPS 3.40.06, 4.40.061, 3.40.062**

Numer Systemu Rigips	Profil słupkowy Rigips CW ULTRASTIL / GypSerra lub ULTRASTIL AKU / GypSerra AKU AKU	Rodzaj poszycia z płyt gipsowo-kartonowych RIGIPS PRO		Łączna grubość ściany	Wypełnienie wełną mineralną			Klasyfikacja ogniowa ściany Wg kryteriów PN-EN 13501-2:2023-09	
		Typ / Grubość	Minimalna masa płyty		Rodzaj wełny	Minimalna grubość	Minimalna gęstość	Klasa odporności ogniowej	Maksymalna wysokość
		[mm]	[kg/m²]	[mm]		[mm]	[kg/m³]		[mm]
3.40.06	**1xCW100** w rozstawie max 600 (625) mm	A lub H2 **2x12,5**	7,60 (+/- 0,2)	150	bez wypełnienia lub z dowolną wełną mineralną			**EI 30**	6500
					szklana lub skalna	50	10	**EI 60**	
					skalna	70	30	**EI 90**	
		F, FH2 lub DF, DFH2 **2x12,5**	9,20 (+/- 0,2)		szklana lub skalna	50	10	**EI 120**	
3.40.061	**1xCW100** w rozstawie max 400 mm	A lub H2 **2x12,5**	7,60 (+/- 0,2)	150	bez wypełnienia lub z dowolną wełną mineralną			**EI 30**	6500
					szklana lub skalna	50	10	**EI 60**	
					skalna	70	30	**EI 90**	
		F, FH2 lub DF, DFH2 **2x12,5**	9,20 (+/- 0,2)		szklana lub skalna	50	10	**EI 120**	
3.40.062	**1xCW100** w rozstawie max 300 mm	A lub H2 **2x12,5**	7,60 (+/- 0,2)	150	bez wypełnienia lub z dowolną wełną mineralną			**EI 30**	6500
					szklana lub skalna	50	10	**EI 60**	
					skalna	70	30	**EI 90**	
		F, FH2 lub DF, DFH2 **2x12,5**	9,20 (+/- 0,2)		szklana lub skalna	50	10	**EI 120**	

Uwaga:
- Dopuszcza się stosowanie innych grubości płyt pod warunkiem, że ich sumaryczna grubość będzie nie mniejsza niż wynikająca z poszczególnych klas odporności ogniowej.
- Płyta gipsowo-kartonowa typ DFRIEH1, DFRIEH2 lub płyta gipsowa typ GM-F, GM-H1, GM-FH1 może być stosowana zamiennie z płytami gipsowo-kartonowymi typ A, H2, F, FH2, DF2, DFH2 pod warunkiem zachowania grubości zamienianej płyty.
- Dopuszcza się stosowanie zamiennie alternatywnie w dowolnej konfiguracji zamiast płyt gipsowo-kartonowych typu A lub H2 płyty typu F, FH2, DF2, DFH2
- Możliwe jest stosowanie płyt o większej grubości oraz dodatkowych warstw płyt

GRYFITLAB Sp. z o.o.
Zespół Laboratoriów
Badawczych Gryfitlab
ul. Prosta 2, Łozienica
72-100 GOLENIÓW

Tablica Nr 10
Dane techniczne dla ściany działowej: **RIGIPS 3.40.043, 4.40.044, 3.40.045**

Numer Systemu Rigips	Profil słupkowy Rigips CW ULTRASTIL / GypSerra lub ULTRASTIL AKU / GypSerra AKU	Rodzaj poszycia z płyt gipsowo-kartonowych RIGIPS PRO		Łączna grubość ściany	Wypełnienie wełną mineralną			Klasyfikacja ogniowa ściany Wg kryteriów PN-EN 13501-2:2023-09	
		Typ / Grubość	Minimalna masa płyty		Rodzaj wełny	Minimalna grubość	Minimalna gęstość	Klasa odporności ogniowej	Maksymalna wysokość
		[mm]	[kg/m²]	[mm]		[mm]	[kg/m³]		[mm]
3.40.043	**2xCW50** w rozstawie max 600 (625) mm	A lub H2 **2x12,5**	7,60 (+/- 0,2)	100	bez wypełnienia lub z dowolną wełną mineralną			**EI 30**	5500
					szklana lub skalna	50	10	**EI 60**	
		F, FH2 lub DF, DFH2 **2x12,5**	9,20 (+/- 0,2)		szklana lub skalna	50	10	**EI 120**	
3.40.044	**2xCW50** w rozstawie max 400 mm	A lub H2 **2x12,5**	7,60 (–/- 0,2)	100	bez wypełnienia lub z dowolną wełną mineralną			**EI 30**	5750
					szklana lub skalna	50	10	**EI 60**	
		F, FH2 lub DF, DFH2 **2x12,5**	9,20 (+/- 0,2)		skalna	50	30	**EI 120**	
3.40.045	**2xCW50** w rozstawie max 300 mm	A lub H2 **2x12,5**	7,60 (+/- 0,2)	100	bez wypełnienia lub z dowolną wełną mineralną			**EI 30**	6500
		F, FH2 lub DF, DFH2 **2x12,5**	9,20 (+/- 0,2)		szklana lub skalna	50	10	**EI 60**	
		DF lub DFH2 **2x12,5**	10,20 (+/- 0,2)		skalna	50	30	**EI 120**	

Uwaga:
- Dopuszcza się stosowanie innych grubości płyt pod warunkiem, że ich sumaryczna grubość będzie nie mniejsza niż wynikająca z poszczególnych klas odporności ogniowej.
- Płyta gipsowo-kartonowa typ DFRIEH1, DFRIEH2 lub płyta gipsowa typ GM-F, GM-H1, GM-FH1 może być stosowana zamiennie z płytami gipsowo-kartonowymi typ A, H2, F, FH2, DF2, DFH2 pod warunkiem zachowania grubości zamienianej płyty.
- Dopuszcza się stosowanie zamiennie alternatywnie w dowolnej konfiguracji zamiast płyt gipsowo-kartonowych typu A lub H2 płyty typu F, FH2, DF2, DFH2
- Możliwe jest stosowanie płyt o większej grubości oraz dodatkowych warstw płyt

GRYFITLAB Sp. z o.o.
Zespół Laboratoriów
Badawczych Gryfitlab
ul. Prosta 2, Łozienica
72-100 GOLENIÓW

Tablica Nr 11
Dane techniczne dla ściany działowej: **RIGIPS 3.40.053, 4.40.054, 3.40.055**

Numer Systemu Rigips	Profil słupkowy Rigips CW ULTRASTIL / GypSerra lub ULTRASTIL AKU / GypSerra AKU	Rodzaj poszycia z płyt gipsowo-kartonowych RIGIPS PRO		Łączna grubość ściany	Wypełnienie wełną mineralną			Klasyfikacja ogniowa ściany Wg kryteriów PN-EN 13501-2:2023-09	
		Typ / Grubość	Minimalna masa płyty		Rodzaj wełny	Minimalna grubość	Minimalna gęstość	Klasa odporności ogniowej	Maksymalna wysokość
		[mm]	[kg/m²]	[mm]		[mm]	[kg/m³]		[mm]
3.40.053	**2xCW75** w rozstawie max 600 (625) mm	A lub H2 **2x12,5**	7,60 (+/- 0,2)	125	bez wypełnienia lub z dowolną wełną mineralną			**EI 30**	6500
					szklana lub skalna	50	10	**EI 60**	
					skalna	70	30	**EI 90**	
		F, FH2 lub DF, DFH2 **2x12,5**	9,20 (+/- 0,2)		szklana lub skalna	50	10	**EI 120**	
3.40.054	**2xCW75** w rozstawie max 400 mm	A lub H2 **2x12,5**	7,60 (+/- 0,2)	125	bez wypełnienia lub z dowolną wełną mineralną			**EI 30**	6500
					szklana lub skalna	50	10	**EI 60**	
					skalna	70	30	**EI 90**	
		F, FH2 lub DF, DFH2 **2x12,5**	9,20 (+/- 0,2)		szklana lub skalna	50	10	**EI 120**	
3.40.055	**2xCW75** w rozstawie max 300 mm	A lub H2 **2x12,5**	7,60 (+/- 0,2)	125	bez wypełnienia lub z dowolną wełną mineralną			**EI 30**	6500
					szklana lub skalna	50	10	**EI 60**	
					skalna	70	30	**EI 90**	
		F, FH2 lub DF, DFH2 **2x12,5**	9,20 (+/- 0,2)		szklana lub skalna	50	10	**EI 120**	

Uwaga:
- Dopuszcza się stosowanie innych grubości płyt pod warunkiem, że ich sumaryczna grubość będzie nie mniejsza niż wynikająca z poszczególnych klas odporności ogniowej.
- Płyta gipsowo-kartonowa typ DFRIEH1, DFRIEH2 lub płyta gipsowa typ GM-F, GM-H1, GM-FH1 może być stosowana zamiennie z płytami gipsowo-kartonowymi typ A, H2, F, FH2, DF2, DFH2 pod warunkiem zachowania grubości zamienianej płyty.
- Dopuszcza się stosowanie zamiennie alternatywnie w dowolnej konfiguracji zamiast płyt gipsowo-kartonowych typu A lub H2 płyty typu F, FH2, DF2, DFH2
- Możliwe jest stosowanie płyt o większej grubości oraz dodatkowych warstw płyt

GRYFITLAB Sp. z o.o.
Zespół Laboratoriów
Badawczych Gryfitlab
ul. Prosta 2, Łozienica
72-100 GOLENIÓW

Tablica Nr 12
Dane techniczne dla ściany działowej: **RIGIPS 3.40.063, 4.40.0631, 3.40.0632**

Numer Systemu Rigips	Profil słupkowy Rigips CW ULTRASTIL / GypSerra lub ULTRASTIL AKU / GypSerra AKU	Rodzaj poszycia z płyt gipsowo-kartonowych RIGIPS PRO		Łączna grubość ściany	Wypełnienie wełną mineralną			Klasyfikacja ogniowa ściany Wg kryteriów PN-EN 13501-2:2023-09	
		Typ / Grubość	Minimalna masa płyty		Rodzaj wełny	Minimalna grubość	Minimalna gęstość	Klasa odporności ogniowej	Maksymalna wysokość
		[mm]	[kg/m²]	[mm]		[mm]	[kg/m³]		[mm]
3.40.063	**2xCW100** w rozstawie max 600 (625) mm	A lub H2 **2x12,5**	7,60 (+/- 0,2)	150	bez wypełnienia lub z dowolną wełną mineralną			**EI 30**	6500
					szklana lub skalna	50	10	**EI 60**	
					skalna	70	30	**EI 90**	
		F, FH2 lub DF, DFH2 **2x12,5**	9,20 (+/- 0,2)		szklana lub skalna	50	10	**EI 120**	
3.40.0631	**2xCW100** w rozstawie max 400 mm	A lub H2 **2x12,5**	7,60 (+/- 0,2)	150	bez wypełnienia lub z dowolną wełną mineralną			**EI 30**	6500
					szklana lub skalna	50	10	**EI 60**	
					skalna	70	30	**EI 90**	
		F, FH2 lub DF, DFH2 **2x12,5**	9,20 (+/- 0,2)		szklana lub skalna	50	10	**EI 120**	
3.40.0632	**2xCW100** w rozstawie max 300 mm	A lub H2 **2x12,5**	7,60 (+/- 0,2)	150	bez wypełnienia lub z dowolną wełną mineralną			**EI 30**	6500
					szklana lub skalna	50	10	**EI 60**	
					skalna	70	30	**EI 90**	
		F, FH2 lub DF, DFH2 **2x12,5**	9,20 (+/- 0,2)		szklana lub skalna	50	10	**EI 120**	

Uwaga:
- Dopuszcza się stosowanie innych grubości płyt pod warunkiem, że ich sumaryczna grubość będzie nie mniejsza niż wynikająca z poszczególnych klas odporności ogniowej.
- Płyta gipsowo-kartonowa typ DFRIEH1, DFRIEH2 lub płyta gipsowa typ GM-F, GM-H1, GM-FH1 może być stosowana zamiennie z płytami gipsowo-kartonowymi typ A, H2, F, FH2, DF2, DFH2 pod warunkiem zachowania grubości zamienianej płyty.
- Dopuszcza się stosowanie zamiennie alternatywnie w dowolnej konfiguracji zamiast płyt gipsowo-kartonowych typu A lub H2 płyty typu F, FH2, DF2, DFH2
- Możliwe jest stosowanie płyt o większej grubości oraz dodatkowych warstw płyt

GRYFITLAB Sp. z o.o.
Zespół Laboratoriów
Badawczych Gryfitlab
ul. Prosta 2, Łozienica
72-100 GOLENIÓW

Tablica Nr 13
Dane techniczne dla ściany działowej: **RIGIPS 3.41.01, 4.41.011, 3.41.012**

Numer Systemu Rigips	Profil słupkowy Rigips CW ULTRASTIL / GypSerra lub ULTRASTIL AKU / GypSerra AKU	Rodzaj poszycia z płyt gipsowo-kartonowych RIGIPS PRO		Łączna grubość ściany	Wypełnienie wełną mineralną			Klasyfikacja ogniowa ściany Wg kryteriów PN-EN 13501-2:2023-09	
		Typ / Grubość	Minimalna masa płyty		Rodzaj wełny	Minimalna grubość	Minimalna gęstość	Klasa odporności ogniowej	Maksymalna wysokość
		[mm]	[kg/m²]	[mm]		[mm]	[kg/m³]		[mm]
3.41.01	**2xCW50** w rozstawie max 600 (625) mm (przylegające)	A lub H2 **2x12,5**	7,60 (+/- 0,2)	155	bez wypełnienia lub z dowolną wełną mineralną			**EI 30**	4500
					szklana lub skalna	50	10	**EI 60**	
		F, FH2 lub DF, DFH2 **2x12,5**	9,20 (+/- 0,2)		szklana lub skalna	50	10	**EI 120**	
3.41.011	**2xCW50** w rozstawie max 400 mm (przylegające)	A lub H2 **2x12,5**	7,60 (+/- 0,2)	155	bez wypełnienia lub z dowolną wełną mineralną			**EI 30**	4750
					szklana lub skalna	50	10	**EI 60**	
		F, FH2 lub DF, DFH2 **2x12,5**	9,20 (+/- 0,2)		szklana lub skalna	50	10	**EI 120**	
3.41.012	**2xCW50** w rozstawie max 300 mm (przylegające)	A lub H2 **2x12,5**	7,60 (+/- 0,2)	155	bez wypełnienia lub z dowolną wełną mineralną			**EI 30**	5200
					szklana lub skalna	50	10	**EI 60**	
		F, FH2 lub DF, DFH2 **2x12,5**	9,20 (+/- 0,2)		szklana lub skalna	50	10	**EI 120**	

Uwaga:
- Dopuszcza się stosowanie innych grubości płyt pod warunkiem, że ich sumaryczna grubość będzie nie mniejsza niż wynikająca z poszczególnych klas odporności ogniowej.
- Płyta gipsowo-kartonowa typ DFRIEH1, DFRIEH2 lub płyta gipsowa typ GM-F, GM-H1, GM-FH1 może być stosowana zamiennie z płytami gipsowo-kartonowymi typ A, H2, F, FH2, DF2, DFH2 pod warunkiem zachowania grubości zamienianej płyty.
- Dopuszcza się stosowanie zamiennie alternatywnie w dowolnej konfiguracji zamiast płyt gipsowo-kartonowych typu A lub H2 płyty typu F, FH2, DF2, DFH2
- Możliwe jest stosowanie płyt o większej grubości oraz dodatkowych warstw płyt

GRYFITLAB Sp. z o.o.
Zespół Laboratoriów
Badawczych Gryfitlab
ul. Prosta 2, Łozienica
72-100 GOLENIÓW

Tablica Nr 14
Dane techniczne dla ściany działowej: **RIGIPS 3.41.02, 4.41.021, 3.41.022**

Numer Systemu Rigips	Profil słupkowy Rigips CW ULTRASTIL / GypSerra lub ULTRASTIL AKU / GypSerra AKU	Rodzaj poszycia z płyt gipsowo-kartonowych RIGIPS PRO		Łączna grubość ściany	Wypełnienie wełną mineralną			Klasyfikacja ogniowa ściany Wg kryteriów PN-EN 13501-2:2023-09	
		Typ / Grubość	Minimalna masa płyty		Rodzaj wełny	Minimalna grubość	Minimalna gęstość	Klasa odporności ogniowej	Maksymalna wysokość
		[mm]	[kg/m²]	[mm]		[mm]	[kg/m³]		[mm]
3.41.02	**2xCW75** w rozstawie max 600 (625) mm (przylegające)	A lub H2 **2x12,5**	7,60 (+/- 0,2)	205	bez wypełnienia lub z dowolną wełną mineralną			**EI 30**	6000
					szklana lub skalna	50	10	**EI 60**	
					skalna	70	30	**EI 90**	
		F, FH2 lub DF, DFH2 **2x12,5**	9,20 (+/- 0,2)		szklana lub skalna	50	10	**EI 120**	
3.41.021	**2xCW75** w rozstawie max 400 mm (przylegające)	A lub H2 **2x12,5**	7,60 (+/- 0,2)	205	bez wypełnienia lub z dowolną wełną mineralną			**EI 30**	6300
					szklana lub skalna	50	10	**EI 60**	
					skalna	70	30	**EI 90**	
		F, FH2 lub DF, DFH2 **2x12,5**	9,20 (+/- 0,2)		szklana lub skalna	50	10	**EI 120**	
3.41.022	**2xCW75** w rozstawie max 300 mm (przylegające)	A lub H2 **2x12,5**	7,60 (+/- 0,2)	205	bez wypełnienia lub z dowolną wełną mineralną			**EI 30**	6500
					szklana lub skalna	50	10	**EI 60**	
					skalna	70	30	**EI 90**	
		F, FH2 lub DF, DFH2 **2x12,5**	9,20 (+/- 0,2)		szklana lub skalna	50	10	**EI 120**	

Uwaga:
- Dopuszcza się stosowanie innych grubości płyt pod warunkiem, że ich sumaryczna grubość będzie nie mniejsza niż wynikająca z poszczególnych klas odporności ogniowej.
- Płyta gipsowo-kartonowa typ DFRIEH1, DFRIEH2 lub płyta gipsowa typ GM-F, GM-H1, GM-FH1 może być stosowana zamiennie z płytami gipsowo-kartonowymi typ A, H2, F, FH2, DF2, DFH2 pod warunkiem zachowania grubości zamienianej płyty.
- Dopuszcza się stosowanie zamiennie alternatywnie w dowolnej konfiguracji zamiast płyt gipsowo-kartonowych typu A lub H2 płyty typu F, FH2, DF2, DFH2
- Możliwe jest stosowanie płyt o większej grubości oraz dodatkowych warstw płyt

GRYFITLAB Sp. z o.o.
Zespół Laboratoriów
Badawczych Gryfitlab
ul. Prosta 2, Łozienica
72-100 GOLENIÓW

Tablica Nr 15
Dane techniczne dla ściany działowej: **RIGIPS 3.41.03, 4.41.031, 3.41.032**

Numer Systemu Rigips	Profil słupkowy Rigips CW ULTRASTIL / GypSerra lub ULTRASTIL AKU / GypSerra AKU	Rodzaj poszycia z płyt gipsowo-kartonowych RIGIPS PRO		Łączna grubość ściany	Wypełnienie wełną mineralną			Klasyfikacja ogniowa ściany Wg kryteriów PN-EN 13501-2:2023-09	
		Typ / Grubość	Minimalna masa płyty		Rodzaj wełny	Minimalna grubość	Minimalna gęstość	Klasa odporności ogniowej	Maksymalna wysokość
		[mm]	[kg/m²]	[mm]		[mm]	[kg/m³]		[mm]
3.41.03	**2xCW100** w rozstawie max 600 (625) mm (przylegające)	A lub H2 **2x12,5**	7,60 (+/- 0,2)	255	bez wypełnienia lub z dowolną wełną mineralną			**EI 30**	6500
					szklana lub skalna	50	10	**EI 60**	
					skalna	70	30	**EI 90**	
		F, FH2 lub DF, DFH2 **2x12,5**	9,20 (+/- 0,2)		szklana lub skalna	50	10	**EI 120**	
3.41.031	**2xCW100** w rozstawie max 400 mm (przylegające)	A lub H2 **2x12,5**	7,60 (+/- 0,2)	255	bez wypełnienia lub z dowolną wełną mineralną			**EI 30**	6500
					szklana lub skalna	50	10	**EI 60**	
					skalna	70	30	**EI 90**	
		F, FH2 lub DF, DFH2 **2x12,5**	9,20 (+/- 0,2)		szklana lub skalna	50	10	**EI 120**	
3.41.032	**2xCW100** w rozstawie max 300 mm (przylegające)	A lub H2 **2x12,5**	7,60 (+/- 0,2)	255	bez wypełnienia lub z dowolną wełną mineralną			**EI 30**	6500
					szklana lub skalna	50	10	**EI 60**	
					skalna	70	30	**EI 90**	
		F, FH2 lub DF, DFH2 **2x12,5**	9,20 (+/- 0,2)		szklana lub skalna	50	10	**EI 120**	

Uwaga:
- Dopuszcza się stosowanie innych grubości płyt pod warunkiem, że ich sumaryczna grubość będzie nie mniejsza niż wynikająca z poszczególnych klas odporności ogniowej.
- Płyta gipsowo-kartonowa typ DFRIEH1, DFRIEH2 lub płyta gipsowa typ GM-F, GM-H1, GM-FH1 może być stosowana zamiennie z płytami gipsowo-kartonowymi typ A, H2, F, FH2, DF2, DFH2 pod warunkiem zachowania grubości zamienianej płyty.
- Dopuszcza się stosowanie zamiennie alternatywnie w dowolnej konfiguracji zamiast płyt gipsowo-kartonowych typu A lub H2 płyty typu F, FH2, DF2, DFH2
- Możliwe jest stosowanie płyt o większej grubości oraz dodatkowych warstw płyt

GRYFITLAB Sp. z o.o.
Zespół Laboratoriów
Badawczych Gryfitlab
ul. Prosta 2, Łozienica
72-100 GOLENIÓW

Tablica Nr 16
Dane techniczne dla ściany działowej: **RIGIPS 3.41.041, 4.41.0411, 3.41.0412**

Numer Systemu Rigips	Profil słupkowy Rigips CW ULTRASTIL / GypSerra lub ULTRASTIL AKU / GypSerra AKU	Rodzaj poszycia z płyt gipsowo-kartonowych RIGIPS PRO		Łączna grubość ściany	Wypełnienie wełną mineralną			Klasyfikacja ogniowa ściany Wg kryteriów PN-EN 13501-2:2023-09	
		Typ / Grubość	Minimalna masa płyty		Rodzaj wełny	Minimalna grubość	Minimalna gęstość	Klasa odporności ogniowej	Maksymalna wysokość
		[mm]	[kg/m²]	[mm]		[mm]	[kg/m³]		[mm]
3.41.041	**2xCW50** w rozstawie max 600 (625) mm (rozsunięte z przewiązkami)	A lub H2 **2x12,5**	7,60 (+/- 0,2)	≥150	bez wypełnienia lub z dowolną wełną mineralną			**EI 30**	4500
					szklana lub skalna	50	10	**EI 60**	
		F, FH2 lub DF, DFH2 **2x12,5**	9,20 (+/- 0,2)		szklana lub skalna	50	10	**EI 120**	
3.41.0411	**2xCW50** w rozstawie max 400 mm (rozsunięte z przewiązkami)	A lub H2 **2x12,5**	7,60 (+/- 0,2)	≥150	bez wypełnienia lub z dowolną wełną mineralną			**EI 30**	5000
					szklana lub skalna	50	10	**EI 60**	
		F, FH2 lub DF, DFH2 **2x12,5**	9,20 (+/- 0,2)		szklana lub skalna	50	10	**EI 120**	
3.41.0412	**2xCW50** w rozstawie max 300 mm (rozsunięte z przewiązkami)	A lub H2 **2x12,5**	7,60 (+/- 0,2)	≥150	bez wypełnienia lub z dowolną wełną mineralną			**EI 30**	5250
					szklana lub skalna	50	10	**EI 60**	
		F, FH2 lub DF, DFH2 **2x12,5**	9,20 (+/- 0,2)		szklana lub skalna	50	10	**EI 120**	

Uwaga:
- Dopuszcza się stosowanie innych grubości płyt pod warunkiem, że ich sumaryczna grubość będzie nie mniejsza niż wynikająca z poszczególnych klas odporności ogniowej.
- Płyta gipsowo-kartonowa typ DFRIEH1, DFRIEH2 lub płyta gipsowa typ GM-F, GM-H1, GM-FH1 może być stosowana zamiennie z płytami gipsowo-kartonowymi typ A, H2, F, FH2, DF2, DFH2 pod warunkiem zachowania grubości zamienianej płyty.
- Dopuszcza się stosowanie zamiennie alternatywnie w dowolnej konfiguracji zamiast płyt gipsowo-kartonowych typu A lub H2 płyty typu F, FH2, DF2, DFH2
- Możliwe jest stosowanie płyt o większej grubości oraz dodatkowych warstw płyt

GRYFITLAB Sp. z o.o.
Zespół Laboratoriów
Badawczych Gryfitlab
ul. Prosta 2, Łozienica
72-100 GOLENIÓW

Tablica Nr 17
Dane techniczne dla ściany działowej: **RIGIPS 3.41.042, 4.41.0421, 3.41.0422**

Numer Systemu Rigips	Profil słupkowy Rigips CW ULTRASTIL / GypSerra lub ULTRASTIL AKU / GypSerra AKU	Rodzaj poszycia z płyt gipsowo-kartonowych RIGIPS PRO		Łączna grubość ściany	Wypełnienie wełną mineralną			Klasyfikacja ogniowa ściany Wg kryteriów PN-EN 13501-2:2023-09	
		Typ / Grubość	Minimalna masa płyty		Rodzaj wełny	Minimalna grubość	Minimalna gęstość	Klasa odporności ogniowej	Maksymalna wysokość
		[mm]	[kg/m²]	[mm]		[mm]	[kg/m³]		[mm]
3.41.042	**2xCW75** w rozstawie max 600 (625) mm (rozsunięte z przewiązkami)	A lub H2 **2x12,5**	7,60 (+/- 0,2)	≥200	bez wypełnienia lub z dowolną wełną mineralną			**EI 30**	6000
					szklana lub skalna	50	10	**EI 60**	
					skalna	70	30	**EI 90**	
		F, FH2 lub DF, DFH2 **2x12,5**	9,20 (+/- 0,2)		szklana lub skalna	50	10	**EI 120**	
3.41.0421	**2xCW75** w rozstawie max 400 mm (rozsunięte z przewiązkami)	A lub H2 **2x12,5**	7,60 (+/- 0,2)	≥200	bez wypełnienia lub z dowolną wełną mineralną			**EI 30**	6250
					szklana lub skalna	50	10	**EI 60**	
					skalna	70	30	**EI 90**	
		F, FH2 lub DF, DFH2 **2x12,5**	9,20 (+/- 0,2)		szklana lub skalna	50	10	**EI 120**	
3.41.0422	**2xCW75** w rozstawie max 300 mm (rozsunięte z przewiązkami)	A lub H2 **2x12,5**	7,60 (+/- 0,2)	≥200	bez wypełnienia lub z dowolną wełną mineralną			**EI 30**	6500
					szklana lub skalna	50	10	**EI 60**	
					skalna	70	30	**EI 90**	
		F, FH2 lub DF, DFH2 **2x12,5**	9,20 (+/- 0,2)		szklana lub skalna	50	10	**EI 120**	

Uwaga:
- Dopuszcza się stosowanie innych grubości płyt pod warunkiem, że ich sumaryczna grubość będzie nie mniejsza niż wynikająca z poszczególnych klas odporności ogniowej.
- Płyta gipsowo-kartonowa typ DFRIEH1, DFRIEH2 lub płyta gipsowa typ GM-F, GM-H1, GM-FH1 może być stosowana zamiennie z płytami gipsowo-kartonowymi typ A, H2, F, FH2, DF2, DFH2 pod warunkiem zachowania grubości zamienianej płyty.
- Dopuszcza się stosowanie zamiennie alternatywnie w dowolnej konfiguracji zamiast płyt gipsowo-kartonowych typu A lub H2 płyty typu F, FH2, DF2, DFH2
- Możliwe jest stosowanie płyt o większej grubości oraz dodatkowych warstw płyt

GRYFITLAB Sp. z o.o.
Zespół Laboratoriów
Badawczych Gryfitlab
ul. Prosta 2, Łozienica
72-100 GOLENIÓW

Tablica Nr 18
Dane techniczne dla ściany działowej: **RIGIPS 3.41.043, 4.41.0431, 3.41.0432**

Numer Systemu Rigips	Profil słupkowy Rigips CW ULTRASTIL / GypSerra lub ULTRASTIL AKU / GypSerra AKU	Rodzaj poszycia z płyt gipsowo-kartonowych RIGIPS PRO		Łączna grubość ściany	Wypełnienie wełną mineralną			Klasyfikacja ogniowa ściany Wg kryteriów PN-EN 13501-2:2023-09	
		Typ / Grubość	Minimalna masa płyty		Rodzaj wełny	Minimalna grubość	Minimalna gęstość	Klasa odporności ogniowej	Maksymalna wysokość
		[mm]	[kg/m²]	[mm]		[mm]	[kg/m³]		[mm]
3.41.043	**2xCW100** w rozstawie max 600 (625) mm (rozsunięte z przewiązkami)	A lub H2 **2x12,5**	7,60 (+/- 0,2)	≥250	bez wypełnienia lub z dowolną wełną mineralną			**EI 30**	6500
					szklana lub skalna	50	10	**EI 60**	
					skalna	70	30	**EI 90**	
		F, FH2 lub DF, DFH2 **2x12,5**	9,20 (–/- 0,2)		szklana lub skalna	50	10	**EI 120**	
3.41.0431	**2xCW100** w rozstawie max 400 mm (rozsunięte z przewiązkami)	A lub H2 **2x12,5**	7,60 (+/- 0,2)	≥250	bez wypełnienia lub z dowolną wełną mineralną			**EI 30**	6500
					szklana lub skalna	50	10	**EI 60**	
					skalna	70	30	**EI 90**	
		F, FH2 lub DF, DFH2 **2x12,5**	9,20 (–/- 0,2)		szklana lub skalna	50	10	**EI 120**	
3.41.0432	**2xCW100** w rozstawie max 300 mm (rozsunięte z przewiązkami)	A lub H2 **2x12,5**	7,60 (+/- 0,2)	≥250	bez wypełnienia lub z dowolną wełną mineralną			**EI 30**	6500
					szklana lub skalna	50	10	**EI 60**	
					skalna	70	30	**EI 90**	
		F, FH2 lub DF, DFH2 **2x12,5**	9,20 (–/- 0,2)		szklana lub skalna	50	10	**EI 120**	

Uwaga:
- Dopuszcza się stosowanie innych grubości płyt pod warunkiem, że ich sumaryczna grubość będzie nie mniejsza niż wynikająca z poszczególnych klas odporności ogniowej.
- Płyta gipsowo-kartonowa typ DFRIEH1, DFRIEH2 lub płyta gipsowa typ GM-F, GM-H1, GM-FH1 może być stosowana zamiennie z płytami gipsowo-kartonowymi typ A, H2, F, FH2, DF2, DFH2 pod warunkiem zachowania grubości zamienianej płyty.
- Dopuszcza się stosowanie zamiennie alternatywnie w dowolnej konfiguracji zamiast płyt gipsowo-kartonowych typu A lub H2 płyty typu F, FH2, DF2, DFH2
- Możliwe jest stosowanie płyt o większej grubości oraz dodatkowych warstw płyt

GRYFITLAB Sp. z o.o.
Zespół Laboratoriów
Badawczych Gryfitlab
ul. Prosta 2, Łozienica
72-100 GOLENIÓW

Tablica Nr 19
Dane techniczne dla ściany działowej: **RIGIPS 3.41.044, 4.41.0441, 3.41.0442**

Numer Systemu Rigips	Profil słupkowy Rigips CW ULTRASTIL / GypSerra lub ULTRASTIL AKU / GypSerra AKU	Rodzaj poszycia z płyt gipsowo-kartonowych RIGIPS PRO		Łączna grubość ściany	Wypełnienie wełną mineralną			Klasyfikacja ogniowa ściany Wg kryteriów PN-EN 13501-2:2023-09	
		Typ / Grubość	Minimalna masa płyty		Rodzaj wełny	Minimalna grubość	Minimalna gęstość	Klasa odporności ogniowej	Maksymalna wysokość
		[mm]	[kg/m²]	[mm]		[mm]	[kg/m³]		[mm]
3.41.044	**2xCW50** w rozstawie max 600 (625) mm (rozsunięte z przewiązkami)	A lub H2 **1x12,5**	7,60 (+/- 0,2)	≥125	bez wypełnienia lub z dowolną wełną mineralną			**EI 15**	4200
		F, FH2 lub DF, DFH2 **1x12,5**	9,20 (+/- 0,2)		szklana lub skalna	50	10	**EI 30**	
		DF lub DFH2 **1x12,5**	10,20 (+/- 0,2)		skalna	50	30	**EI 60**	
3.41.0441	**2xCW50** w rozstawie max 400 mm (rozsunięte z przewiązkami)	A lub H2 **1x12,5**	7,60 (+/- 0,2)	≥125	bez wypełnienia lub z dowolną wełną mineralną			**EI 15**	4500
		F, FH2 lub DF, DFH2 **1x12,5**	9,20 (+/- 0,2)		szklana lub skalna	50	10	**EI 30**	
		DF lub DFH2 **1x12,5**	10,20 (+/- 0,2)		skalna	50	30	**EI 60**	
3.41.0442	**2xCW50** w rozstawie max 300 mm (rozsunięte z przewiązkami)	A lub H2 **1x12,5**	7,60 (+/- 0,2)	≥125	bez wypełnienia lub z dowolną wełną mineralną			**EI 15**	4750
		F, FH2 lub DF, DFH2 **1x12,5**	9,20 (+/- 0,2)		szklana lub skalna	50	10	**EI 30**	
		DF lub DFH2 **1x12,5**	10,20 (+/- 0,2)		skalna	50	30	**EI 60**	

Uwaga:
- Dopuszcza się stosowanie innych grubości płyt pod warunkiem, że ich sumaryczna grubość będzie nie mniejsza niż wynikająca z poszczególnych klas odporności ogniowej.
- Płyta gipsowo-kartonowa typ DFRIEH1, DFRIEH2 lub płyta gipsowa typ GM-F, GM-H1, GM-FH1 może być stosowana zamiennie z płytami gipsowo-kartonowymi typ A, H2, F, FH2, DF2, DFH2 pod warunkiem zachowania grubości zamienianej płyty.
- Dopuszcza się stosowanie zamiennie alternatywnie w dowolnej konfiguracji zamiast płyt gipsowo-kartonowych typu A lub H2 płyty typu F, FH2, DF2, DFH2
- Możliwe jest stosowanie płyt o większej grubości oraz dodatkowych warstw płyt

GRYFITLAB Sp. z o.o.
Zespół Laboratoriów
Badawczych Gryfitlab
ul. Prosta 2, Łozienica
72-100 GOLENIÓW

Tablica Nr 20
Dane techniczne dla ściany działowej: **RIGIPS 3.41.045, 4.41.0451, 3.41.0452**

Numer Systemu Rigips	Profil słupkowy Rigips CW ULTRASTIL / GypSerra lub ULTRASTIL AKU / GypSerra AKU	Rodzaj poszycia z płyt gipsowo-kartonowych RIGIPS PRO		Łączna grubość ściany	Wypełnienie wełną mineralną			Klasyfikacja ogniowa ściany	
								Wg kryteriów PN-EN 13501-2:2023-09	
		Typ / Grubość	Minimalna masa płyty		Rodzaj wełny	Minimalna grubość	Minimalna gęstość	Klasa odporności ogniowej	Maksymalna wysokość
		[mm]	[kg/m²]	[mm]		[mm]	[kg/m³]		[mm]
3.41.045	**2xCW75** w rozstawie max 600 (625) mm (rozsunięte z przewiązkami)	A lub H2 **1x12,5**	7,60 (+/- 0,2)	≥175	bez wypełnienia lub z dowolną wełną mineralną			**EI 15**	4500
		F, FH2 lub DF, DFH2 **1x12,5**	9,20 (+/- 0,2)		szklana lub skalna	50	10	**EI 30**	
		DF lub DFH2 **1x12,5**	10,20 (+/- 0,2)		skalna	50	30	**EI 60**	
3.41.0451	**2xCW75** w rozstawie max 400 mm (rozsunięte z przewiązkami)	A lub H2 **1x12,5**	7,60 (+/- 0,2)	≥175	bez wypełnienia lub z dowolną wełną mineralną			**EI 15**	5000
		F, FH2 lub DF, DFH2 **1x12,5**	9,20 (+/- 0,2)		szklana lub skalna	50	10	**EI 30**	
		DF lub DFH2 **1x12,5**	10,20 (+/- 0,2)		skalna	50	30	**EI 60**	
3.41.0452	**2xCW75** w rozstawie max 300 mm (rozsunięte z przewiązkami)	A lub H2 **1x12,5**	7,60 (+/- 0,2)	≥175	bez wypełnienia lub z dowolną wełną mineralną			**EI 15**	5500
		F, FH2 lub DF, DFH2 **1x12,5**	9,20 (+/- 0,2)		szklana lub skalna	50	10	**EI 30**	
		DF lub DFH2 **1x12,5**	10,20 (+/- 0,2)		skalna	50	30	**EI 60**	

Uwaga:
- Dopuszcza się stosowanie innych grubości płyt pod warunkiem, że ich sumaryczna grubość będzie nie mniejsza niż wynikająca z poszczególnych klas odporności ogniowej.
- Płyta gipsowo-kartonowa typ DFRIEH1, DFRIEH2 lub płyta gipsowa typ GM-F, GM-H1, GM-FH1 może być stosowana zamiennie z płytami gipsowo-kartonowymi typ A, H2, F, FH2, DF2, DFH2 pod warunkiem zachowania grubości zamienianej płyty.
- Dopuszcza się stosowanie zamiennie alternatywnie w dowolnej konfiguracji zamiast płyt gipsowo-kartonowych typu A lub H2 płyty typu F, FH2, DF2, DFH2
- Możliwe jest stosowanie płyt o większej grubości oraz dodatkowych warstw płyt

GRYFITLAB Sp. z o.o.
Zespół Laboratoriów
Badawczych Gryfitlab
ul. Prosta 2, Łozienica
72-100 GOLENIÓW

Tablica Nr 21
Dane techniczne dla ściany działowej: **RIGIPS 3.41.046, 4.41.0461, 3.41.0462**

Numer Systemu Rigips	Profil słupkowy Rigips CW ULTRASTIL / GypSerra lub ULTRASTIL AKU / GypSerra AKU	Rodzaj poszycia z płyt gipsowo-kartonowych RIGIPS PRO		Łączna grubość ściany	Wypełnienie wełną mineralną			Klasyfikacja ogniowa ściany Wg kryteriów PN-EN 13501-2:2023-09	
		Typ / Grubość	Minimalna masa płyty		Rodzaj wełny	Minimalna grubość	Minimalna gęstość	Klasa odporności ogniowej	Maksymalna wysokość
		[mm]	[kg/m²]	[mm]		[mm]	[kg/m³]		[mm]
3.41.046	**2xCW100** w rozstawie max 600 (625) mm (rozsunięte z przewiązkami)	A lub H2 **1x12,5**	7,60 (+/- 0,2)	≥225	bez wypełnienia lub z dowolną wełną mineralną			**EI 15**	4750
		F, FH2 lub DF, DFH2 **1x12,5**	9,20 (+/- 0,2)		szklana lub skalna	50	10	**EI 30**	
		DF lub DFH2 **1x12,5**	10,20 (+/- 0,2)		skalna	50	30	**EI 60**	
3.41.0461	**2xCW100** w rozstawie max 400 mm (rozsunięte z przewiązkami)	A lub H2 **1x12,5**	7,60 (+/- 0,2)	≥225	bez wypełnienia lub z dowolną wełną mineralną			**EI 15**	5250
		F, FH2 lub DF, DFH2 **1x12,5**	9,20 (+/- 0,2)		szklana lub skalna	50	10	**EI 30**	
		DF lub DFH2 **1x12,5**	10,20 (+/- 0,2)		skalna	50	30	**EI 60**	
3.41.0462	**2xCW100** w rozstawie max 300 mm (rozsunięte z przewiązkami)	A lub H2 **1x12,5**	7,60 (+/- 0,2)	≥225	bez wypełnienia lub z dowolną wełną mineralną			**EI 15**	5750
		F, FH2 lub DF, DFH2 **1x12,5**	9,20 (+/- 0,2)		szklana lub skalna	50	10	**EI 30**	
		DF lub DFH2 **1x12,5**	10,20 (+/- 0,2)		skalna	50	30	**EI 60**	

Uwaga:
- Dopuszcza się stosowanie innych grubości płyt pod warunkiem, że ich sumaryczna grubość będzie nie mniejsza niż wynikająca z poszczególnych klas odporności ogniowej.
- Płyta gipsowo-kartonowa typ DFRIEH1, DFRIEH2 lub płyta gipsowa typ GM-F, GM-H1, GM-FH1 może być stosowana zamiennie z płytami gipsowo-kartonowymi typ A, H2, F, FH2, DF2, DFH2 pod warunkiem zachowania grubości zamienianej płyty.
- Dopuszcza się stosowanie zamiennie alternatywnie w dowolnej konfiguracji zamiast płyt gipsowo-kartonowych typu A lub H2 płyty typu F, FH2, DF2, DFH2
- Możliwe jest stosowanie płyt o większej grubości oraz dodatkowych warstw płyt

GRYFITLAB Sp. z o.o.
Zespół Laboratoriów
Badawczych Gryfitlab
ul. Prosta 2, Łozienica
72-100 GOLENIÓW

Tablica Nr 22
Dane techniczne dla ściany działowej: **RIGIPS 3.41.051, 4.41.0511, 3.41.0512**

Numer Systemu Rigips	Profil słupkowy Rigips CW ULTRASTIL / GypSerra lub ULTRASTIL AKU / GypSerra AKU	Rodzaj poszycia z płyt gipsowo-kartonowych RIGIPS PRO		Łączna grubość ściany	Wypełnienie wełną mineralną			Klasyfikacja ogniowa ściany	
								Wg kryteriów PN-EN 13501-2:2023-09	
		Typ / Grubość	Minimalna masa płyty		Rodzaj wełny	Minimalna grubość	Minimalna gęstość	Klasa odporności ogniowej	Maksymalna wysokość
		[mm]	[kg/m²]	[mm]		[mm]	[kg/m³]		[mm]
3.41.051	**2xCW50** w rozstawie max 600 (625) mm (rozsunięte)	A lub H2 **2x12,5**	7,60 (+/- 0,2)	≥160	bez wypełnienia lub z dowolną wełną mineralną			**EI 30**	4500
					szklana lub skalna	50	10	**EI 60**	
		F, FH2 lub DF, DFH2 **2x12,5**	9,20 (+/- 0,2)		szklana lub skalna	50	10	**EI 120**	
3.41.0511	**2xCW50** w rozstawie max 400 mm (rozsunięte)	A lub H2 **2x12,5**	7,60 (+/- 0,2)	≥160	bez wypełnienia lub z dowolną wełną mineralną			**EI 30**	4750
					szklana lub skalna	50	10	**EI 60**	
		F, FH2 lub DF, DFH2 **2x12,5**	9,20 (–/- 0,2)		szklana lub skalna	50	10	**EI 120**	
3.41.0512	**2xCW50** w rozstawie max 300 mm (rozsunięte)	A lub H2 **2x12,5**	7,60 (+/- 0,2)	≥160	bez wypełnienia lub z dowolną wełną mineralną			**EI 30**	5250
					szklana lub skalna	50	10	**EI 60**	
		F, FH2 lub DF, DFH2 **2x12,5**	9,20 (+/- 0,2)		szklana lub skalna	50	10	**EI 120**	

Uwaga:
- Dopuszcza się stosowanie innych grubości płyt pod warunkiem, że ich sumaryczna grubość będzie nie mniejsza niż wynikająca z poszczególnych klas odporności ogniowej.
- Płyta gipsowo-kartonowa typ DFRIEH1, DFRIEH2 lub płyta gipsowa typ GM-F, GM-H1, GM-FH1 może być stosowana zamiennie z płytami gipsowo-kartonowymi typ A, H2, F, FH2, DF2, DFH2 pod warunkiem zachowania grubości zamienianej płyty.
- Dopuszcza się stosowanie zamiennie alternatywnie w dowolnej konfiguracji zamiast płyt gipsowo-kartonowych typu A lub H2 płyty typu F, FH2, DF2, DFH2
- Możliwe jest stosowanie płyt o większej grubości oraz dodatkowych warstw płyt

GRYFITLAB Sp. z o.o.
Zespół Laboratoriów
Badawczych Gryfitlab
ul. Prosta 2, Łozienica
72-100 GOLENIÓW

Tablica Nr 23
Dane techniczne dla ściany działowej: **RIGIPS 3.41.052, 4.41.0521, 3.41.0522**

Numer Systemu Rigips	Profil słupkowy Rigips CW ULTRASTIL / GypSerra lub ULTRASTIL AKU / GypSerra AKU	Rodzaj poszycia z płyt gipsowo-kartonowych RIGIPS PRO		Łączna grubość ściany	Wypełnienie wełną mineralną			Klasyfikacja ogniowa ściany Wg kryteriów PN-EN 13501-2:2023-09	
		Typ / Grubość	Minimalna masa płyty		Rodzaj wełny	Minimalna grubość	Minimalna gęstość	Klasa odporności ogniowej	Maksymalna wysokość
		[mm]	[kg/m²]	[mm]		[mm]	[kg/m³]		[mm]
3.41.052	**2xCW75** w rozstawie max 600 (625) mm (rozsunięte)	A lub H2 **2x12,5**	7,60 (+/- 0,2)	≥210	bez wypełnienia lub z dowolną wełną mineralną			**EI 30**	6000
					szklana lub skalna	50	10	**EI 60**	
					skalna	70	30	**EI 90**	
		F, FH2 lub DF, DFH2 **2x12,5**	9,20 (+/- 0,2)		szklana lub skalna	50	10	**EI 120**	
3.41.0521	**2xCW75** w rozstawie max 400 mm (rozsunięte)	A lub H2 **2x12,5**	7,60 (+/- 0,2)	≥210	bez wypełnienia lub z dowolną wełną mineralną			**EI 30**	6250
					szklana lub skalna	50	10	**EI 60**	
					skalna	70	30	**EI 90**	
		F, FH2 lub DF, DFH2 **2x12,5**	9,20 (+/- 0,2)		szklana lub skalna	50	10	**EI 120**	
3.41.0522	**2xCW75** w rozstawie max 300 mm (rozsunięte)	A lub H2 **2x12,5**	7,60 (+/- 0,2)	≥210	bez wypełnienia lub z dowolną wełną mineralną			**EI 30**	6500
					szklana lub skalna	50	10	**EI 60**	
					skalna	70	30	**EI 90**	
		F, FH2 lub DF, DFH2 **2x12,5**	9,20 (+/- 0,2)		szklana lub skalna	50	10	**EI 120**	

Uwaga:
- Dopuszcza się stosowanie innych grubości płyt pod warunkiem, że ich sumaryczna grubość będzie nie mniejsza niż wynikająca z poszczególnych klas odporności ogniowej.
- Płyta gipsowo-kartonowa typ DFRIEH1, DFRIEH2 lub płyta gipsowa typ GM-F, GM-H1, GM-FH1 może być stosowana zamiennie z płytami gipsowo-kartonowymi typ A, H2, F, FH2, DF2, DFH2 pod warunkiem zachowania grubości zamienianej płyty.
- Dopuszcza się stosowanie zamiennie alternatywnie w dowolnej konfiguracji zamiast płyt gipsowo-kartonowych typu A lub H2 płyty typu F, FH2, DF2, DFH2
- Możliwe jest stosowanie płyt o większej grubości oraz dodatkowych warstw płyt

GRYFITLAB Sp. z o.o.
Zespół Laboratoriów
Badawczych Gryfitlab
ul. Prosta 2, Łozienica
72-100 GOLENIÓW

Tablica Nr 24
Dane techniczne dla ściany działowej: **RIGIPS 3.41.053, 4.41.0531, 3.41.0532**

Numer Systemu Rigips	Profil słupkowy Rigips CW ULTRASTIL / GypSerra lub ULTRASTIL AKU / GypSerra AKU	Rodzaj poszycia z płyt gipsowo-kartonowych RIGIPS PRO		Łączna grubość ściany	Wypełnienie wełną mineralną			Klasyfikacja ogniowa ściany Wg kryteriów PN-EN 13501-2:2023-09	
		Typ / Grubość	Minimalna masa płyty		Rodzaj wełny	Minimalna grubość	Minimalna gęstość	Klasa odporności ogniowej	Maksymalna wysokość
		[mm]	[kg/m²]	[mm]		[mm]	[kg/m³]		[mm]
3.41.053	**2xCW100** w rozstawie max 600 (625) mm (rozsunięte)	A lub H2 **2x12,5**	7,60 (+/- 0,2)	≥260	bez wypełnienia lub z dowolną wełną mineralną			**EI 30**	6500
					szklana lub skalna	50	10	**EI 60**	
					skalna	70	30	**EI 90**	
		F, FH2 lub DF, DFH2 **2x12,5**	9,20 (+/- 0,2)		szklana lub skalna	50	10	**EI 120**	
3.41.0531	**2xCW100** w rozstawie max 400 mm (rozsunięte)	A lub H2 **2x12,5**	7,60 (+/- 0,2)	≥260	bez wypełnienia lub z dowolną wełną mineralną			**EI 30**	6500
					szklana lub skalna	50	10	**EI 60**	
					skalna	70	30	**EI 90**	
		F, FH2 lub DF, DFH2 **2x12,5**	9,20 (+/- 0,2)		szklana lub skalna	50	10	**EI 120**	
3.41.0532	**2xCW100** w rozstawie max 300 mm (rozsunięte)	A lub H2 **2x12,5**	7,60 (+/- 0,2)	≥260	bez wypełnienia lub z dowolną wełną mineralną			**EI 30**	6500
					szklana lub skalna	50	10	**EI 60**	
					skalna	70	30	**EI 90**	
		F, FH2 lub DF, DFH2 **2x12,5**	9,20 (+/- 0,2)		szklana lub skalna	50	10	**EI 120**	

Uwaga:
- Dopuszcza się stosowanie innych grubości płyt pod warunkiem, że ich sumaryczna grubość będzie nie mniejsza niż wynikająca z poszczególnych klas odporności ogniowej.
- Płyta gipsowo-kartonowa typ DFRIEH1, DFRIEH2 lub płyta gipsowa typ GM-F, GM-H1, GM-FH1 może być stosowana zamiennie z płytami gipsowo-kartonowymi typ A, H2, F, FH2, DF2, DFH2 pod warunkiem zachowania grubości zamienianej płyty.
- Dopuszcza się stosowanie zamiennie alternatywnie w dowolnej konfiguracji zamiast płyt gipsowo-kartonowych typu A lub H2 płyty typu F, FH2, DF2, DFH2
- Możliwe jest stosowanie płyt o większej grubości oraz dodatkowych warstw płyt

GRYFITLAB Sp. z o.o.
Zespół Laboratoriów
Badawczych Gryfitlab
ul. Prosta 2, Łozienica
72-100 GOLENIÓW

Klasyfikacja nr LBO – 072 – KZ/24

Załącznik nr 2

Przekroje ścian działowych Rigips z okładzinami z płyt gipsowo-kartonowych RIGIPS PRO lub 4PRO typów: A; H2; F; FH2; DF; DFH2, DFRIEH1, DFRIEH2 oraz płyt gipsowych typów: GM-F, GM-H1, GM-FH1 oraz dylatacji w ścianach działowych

[11 rysunków]

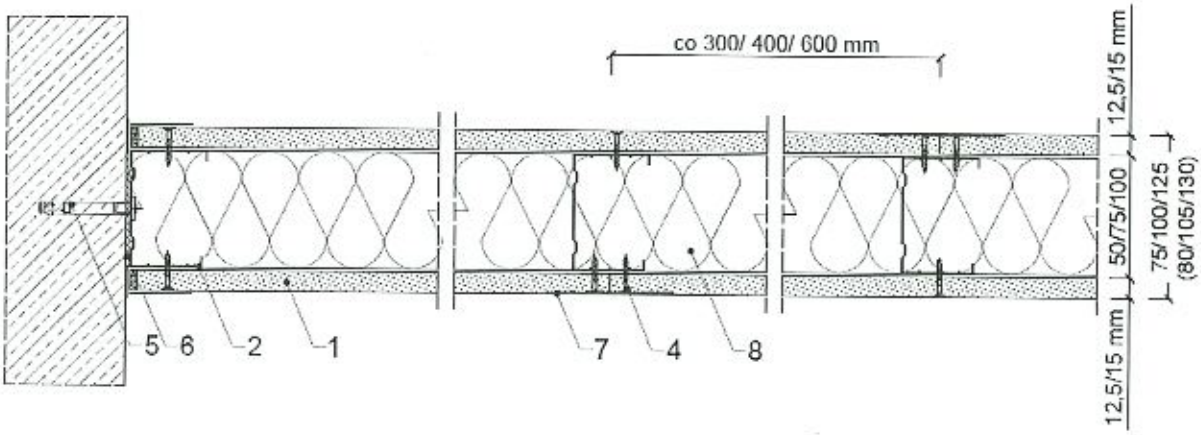

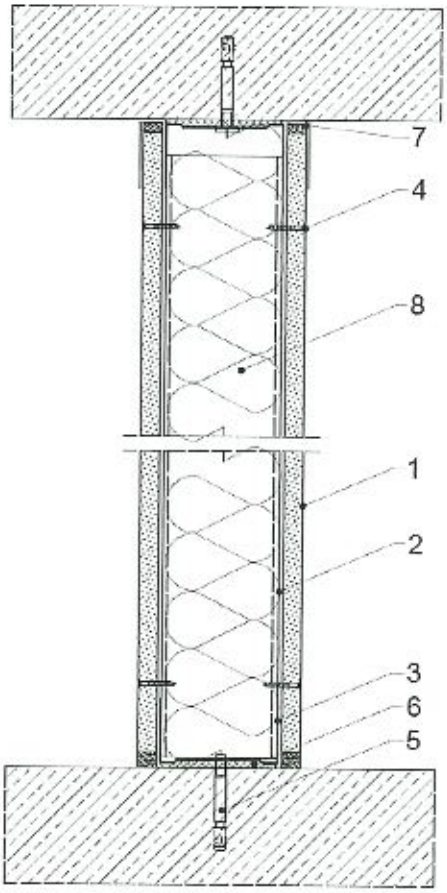

1. Płyta gipsowo-kartonowa RIGIPS PRO lub RIGIPS 4PRO typ: A, H2, F, FH2, DF, DFH2, DFRIEH1 lub DFRIEH2 lub płyta gipsowa typ GM-F, GM-H1, GM-FH1
2. Profil słupkowy RIGIPS ULTRASTIL / GypSerra lub ULTRASTIL AKU / GypSerra AKU CW 50/75/100
3. Profil poziomy RIGIPS ULTRASTIL / GypSerra UW 50/75/100
4. Wkręt: RIGIPS TN 25, RIGIPS HartFix 3,8x25 mm lub RIGIPS Aquaroc Interior HB 3,5x25 mm co 250 mm
5. Kołki rozporowe min. ϕ 6 max. co 1000 mm
6. Taśma uszczelniająca piankowa RIGIPS
7. Masa szpachlowa Rigips np. VARIO, SUPER, Q1 Zaczyna lub Premium Light
8. Wełna mineralna

Rys.1 Ściana działowa Rigips. System 3.40.01, 3.40.011, 3.40.012, 3.40.02, 3.40.021, 3.40.022, 3.40.03, 3.40.031, 3.40.032.

GRYFITLAB Sp. z o.o.
Zespół Laboratoriów
Badawczych Gryfitlab
ul. Prosta 2, Łozienica
72-100 GOLENIÓW

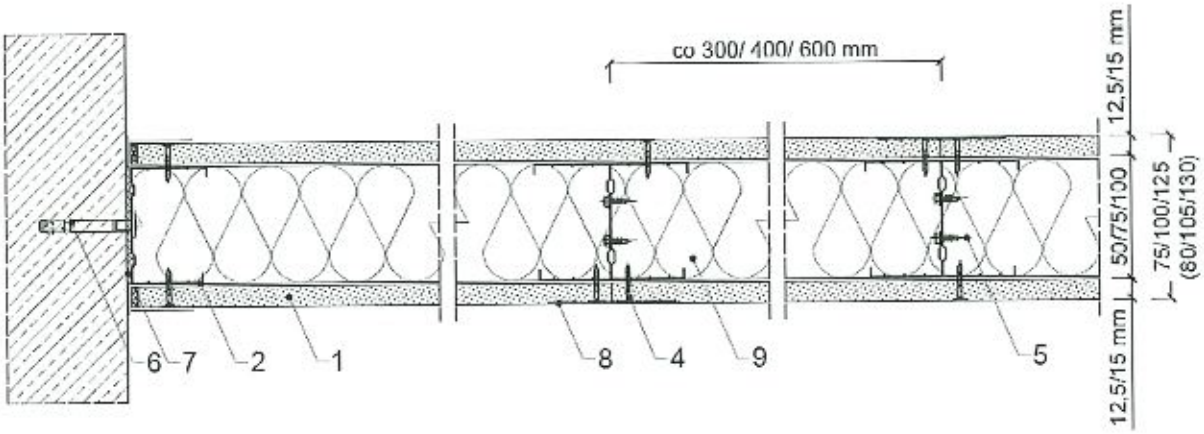

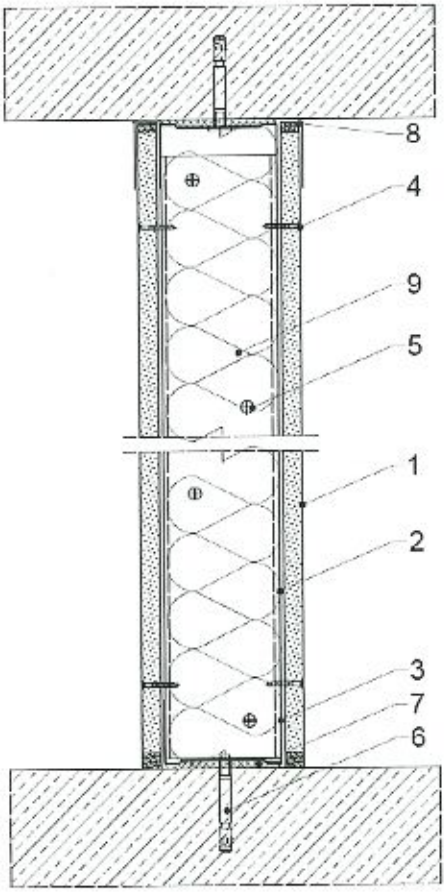

1. Płyta gipsowo-kartonowa RIGIPS PRO lub RIGIPS 4PRO typ: A, H2, F, FH2, DF, DFH2, DFRIEH1 lub DFRIEH2 lub płyta gipsowa typ GM-F, GM-H1, GM-FH1
2. Profil słupkowy zdwojony RIGIPS ULTRASTIL / GypSerra lub ULTRASTIL AKU / GypSerra AKU 2xCW 50/75/100
3. Profil poziomy RIGIPS ULTRASTIIL / GypSerra UW 50/75/100
4. Wkręt: RIGIPS TN 25, RIGIPS HartFix 3,8x25 mm lub RIGIPS Aquaroc Interior HB 3,5x25 mm co 250 mm
5. Wkręt RIGIPS 3,5x11 mm (typu "pchełka") mijankowo co 500 mm
6. Kołki rozporowe min. ϕ 6 max. co 1000 mm
7. Taśma uszczelniająca piankowa RIGIPS
8. Masa szpachlowa Rigips np. VARIO, SUPER, Q1 Zaczyna lub Premium Light
9. Wełna mineralna

Rys.2 Ściana działowa Rigips. System 3.40.013, 3.40.014, 3.40.015, 3.40.023, 3.40.024, 3.40.025, 3.40.033, 3.40.034, 3.40.035.

GRYFITLAB Sp. z o.o.
Zespół Laboratoriów
Badawczych Gryfitlab
ul. Prosta 2, Łozienica
72-100 GOLENIÓW

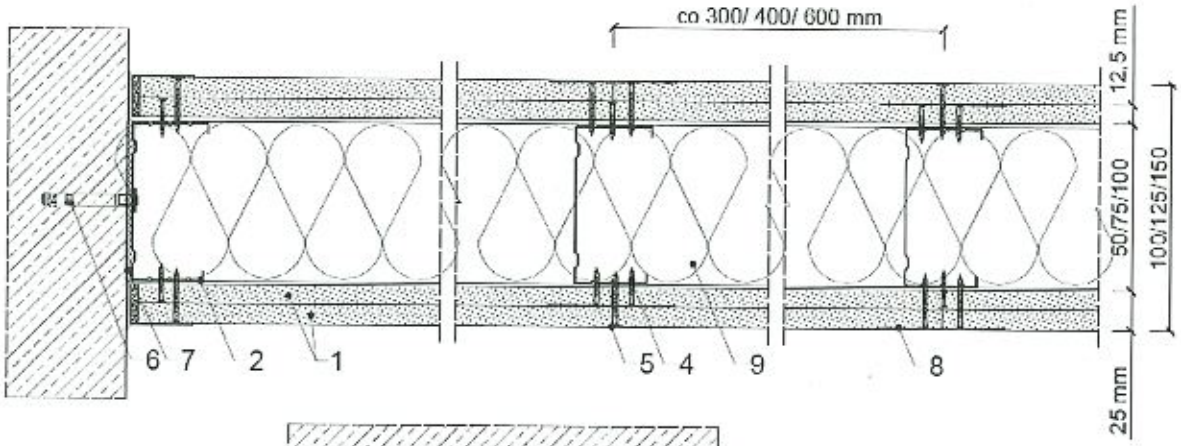

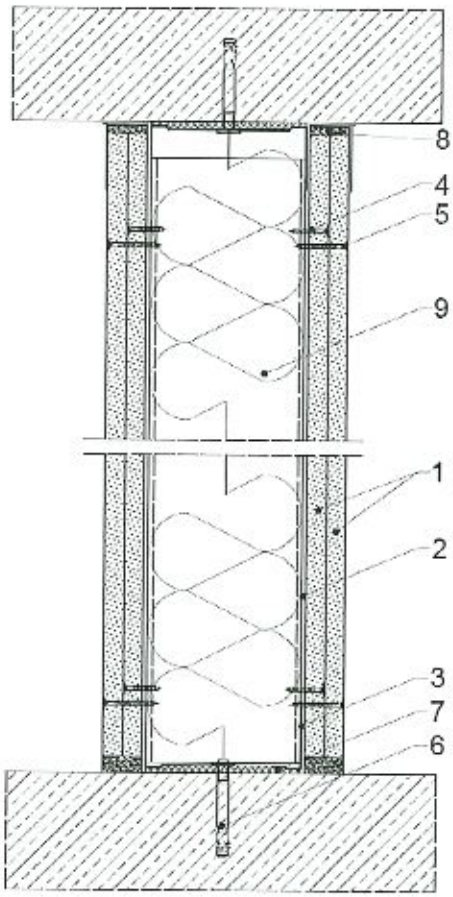

1. Płyta gipsowo-kartonowa RIGIPS PRO lub RIGIPS 4PRO typ: A, H2, F, FH2, DF, DFH2, DFRIEH1 lub DFRIEH2 lub płyta gipsowa typ GM-F, GM-H1, GM-FH1
2. Profil słupkowy RIGIPS ULTRASTIL / GypSerra lub ULTRASTIL AKU / GypSerra AKU CW 50/75/100
3. Profil poziomy RIGIPS ULTRASTIIL / GypSerra UW 50/75/100
4. Wkręt: RIGIPS TN 25, RIGIPS HartFix 3,8x25 mm lub RIGIPS Aquaroc Interior HB 3,5x25 mm co 750 mm
5. Wkręt: RIGIPS TN 35, RIGIPS HartFix 3,8x35 mm lub RIGIPS Aquaroc Interior HB 3,5x41 mmco 250 mm
6. Kołki rozporowe min. ϕ 6 max. co 1000 mm
7. Taśma uszczelniająca piankowa RIGIPS
8. Masa szpachlowa Rigips np. VARIO, SUPER, Q1 Zaczyna lub Premium Light
9. Wełna mineralna

Rys.3 Ściana działowa Rigips. System 3.40.04, 3.40.041, 3.40.042, 3.40.05, 3.40.051, 3.40.052, 3.40.06, 3.40.061, 3.40.062.

GRYFITLAB Sp. z o.o.
Zespół Laboratoriów
Badawczych Gryfitlab
ul. Prosta 2, Łozienica
72-100 GOLENIÓW

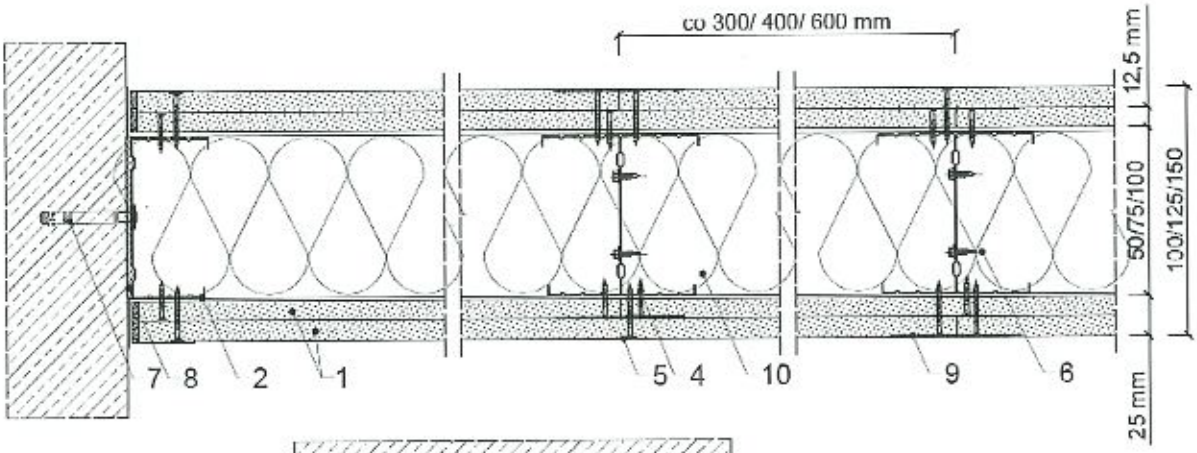

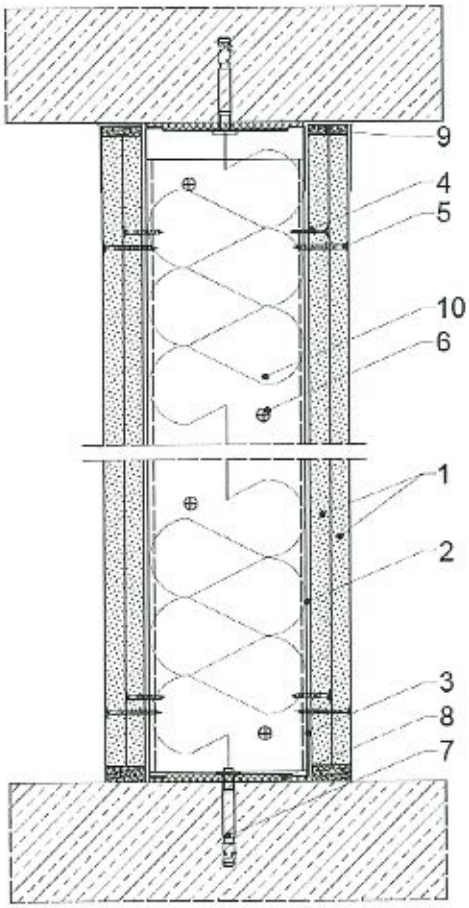

1. Płyta gipsowo-kartonowa RIGIPS PRO lub RIGIPS 4PRO typ: A, H2, F, FH2, DF, DFH2, DFRIEH1 lub DFRIEH2 lub płyta gipsowa typ GM-F, GM-H1, GM-FH1
2. Profil słupkowy zdwojony RIGIPS ULTRASTIL / GypSerra lub ULTRASTIL AKU / GypSerra AKU 2xCW 50/75/100
3. Profil poziomy RIGIPS ULTRASTIIL / GypSerra UW 50/75/100
4. Wkręt: RIGIPS TN 25, RIGIPS HartFix 3,8x25 mm lub RIGIPS Aquaroc Interior HB 3,5x25 mm co 750 mm
5. Wkręt: RIGIPS TN 35, RIGIPS HartFix 3,8x35 mm lub RIGIPS Aquaroc Interior HB 3,5x41 mmco 250 mm
6. Wkręt RIGIPS 3,5x11 mm (typu "pchełka") mijankowo co 500 mm
7. Kołki rozporowe min. ϕ 6 max. co 1000 mm
8. Taśma uszczelniająca piankowa RIGIPS
9. Masa szpachlowa Rigips np. VARIO, SUPER, Q1 Zaczyna lub Premium Light
10. Wełna mineralna

Rys.4 Ściana działowa Rigips. System 3.40.043, 3.40.044, 3.40.045, 3.40.053, 3.40.054, 3.40.055, 3.40.063, 3.40.064, 3.40.065.

GRYFITLAB Sp. z o.o.
Zespół Laboratoriów
Badawczych Gryfitlab
ul. Prosta 2, Łozienica
72-100 GOLENIÓW

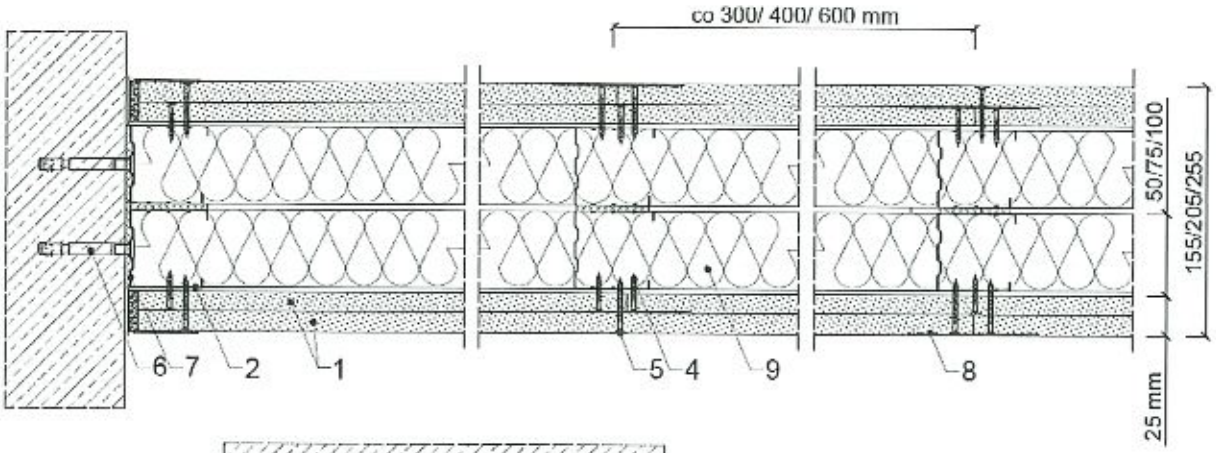

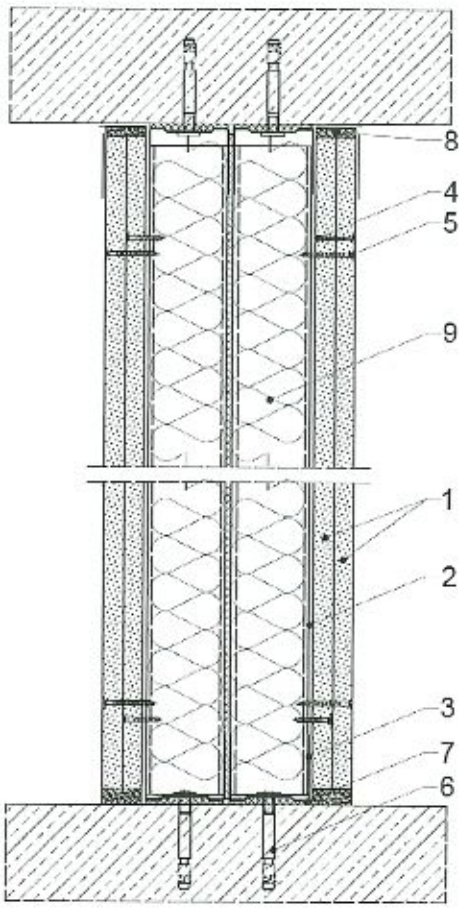

1. Płyta gipsowo-kartonowa RIGIPS PRO lub RIGIPS 4PRO typ: A, H2, F, FH2, DF, DFH2, DFRIEH1 lub DFRIEH2 lub płyta gipsowa typ GM-F, GM-H1, GM-FH1
2. Profil słupkowy RIGIPS ULTRASTIL / GypSerra lub ULTRASTIL AKU / GypSerra AKU CW 50/75/100
3. Profil poziomy RIGIPS ULTRASTIIL / GypSerra UW 50/75/100
4. Wkręt: RIGIPS TN 25, RIGIPS HartFix 3,8x25 mm lub RIGIPS Aquaroc Interior HB 3,5x25 mm co 750 mm
5. Wkręt: RIGIPS TN 35, RIGIPS HartFix 3,8x35 mm lub RIGIPS Aquaroc Interior HB 3,5x41 mm co 250 mm
6. Kołki rozporowe min. ϕ 6 max. co 1000 mm
7. Taśma uszczelniająca piankowa RIGIPS
8. Masa szpachlowa Rigips np. VARIO, SUPER, Q1 Zaczyna lub Premium Light
9. Wełna mineralna

Rys.5 Ściana działowa Rigips. System 3.41.01, 3.41.011, 3.41.012, 3.41.02, 3.41.021, 3.41.022, 3.41.03, 3.41.031, 3.41.032

GRYFITLAB Sp. z o.o.
Zespół Laboratoriów
Badawczych Gryfitlab
ul. Prosta 2, Łozienica
72-100 GOLENIÓW

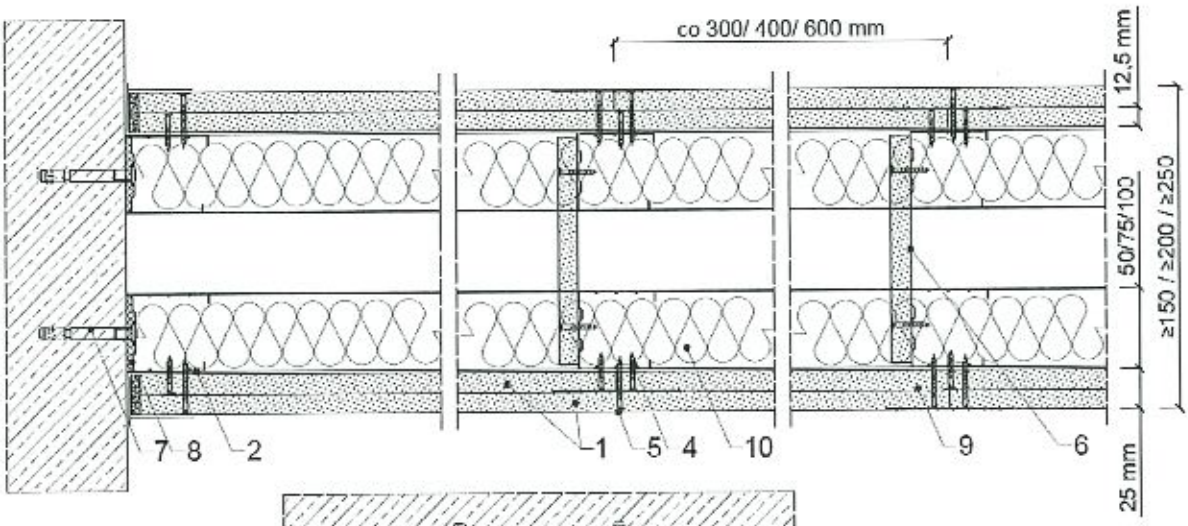

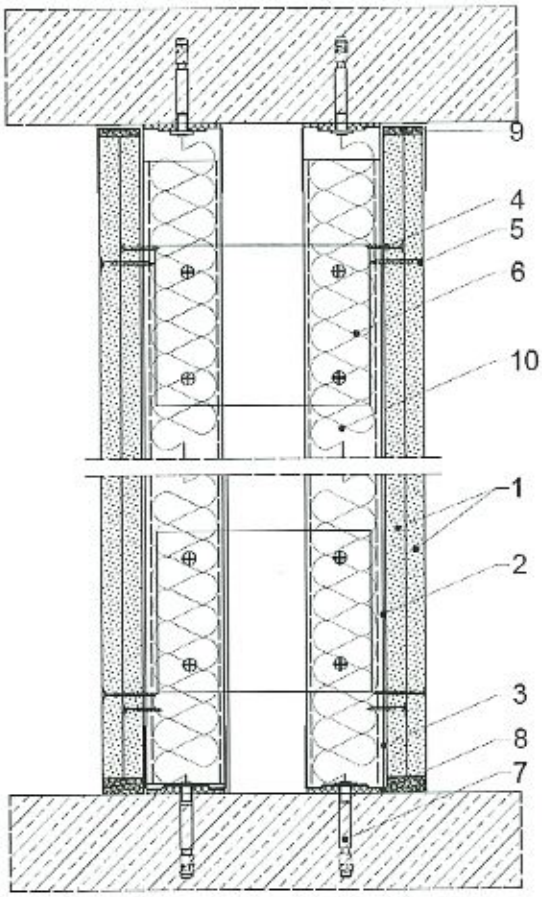

1. Płyta gipsowo-kartonowa RIGIPS PRO lub RIGIPS 4PRO typ: A, H2, F, FH2, DF, DFH2, DFRIFH1 lub DFRIEH2 lub płyta gipsowa typ GM-F, GM-H1, GM-FH1
2. Profil słupkowy RIGIPS ULTRASTIL / GypSerra lub ULTRASTIL AKU / GypSerra AKU CW 50/75/100
3. Profil poziomy RIGIPS ULTRASTIIL / GypSerra UW 50/75/100
4. Wkręt: RIGIPS TN 25, RIGIPS HartFix 3,8x25 mm lub RIGIPS Aquaroc Interior HB 3,5x25 mm co 750 mm
5. Wkręt: RIGIPS TN 35, RIGIPS HartFix 3,8x35 mm lub RIGIPS Aquaroc Interior HB 3,5x41 mm co 250 mm
6. Przewiązka z płyty gipsowo-kartonowej w 1/3 i 2/3 wysokości ściany lub przewiązka akustyczna
7. Kołki rozporowe min. ϕ 6 max. co 1000 mm
8. Taśma uszczelniająca piankowa RIGIPS
9. Masa szpachlowa Rigips np. VARIO, SUPER, Q1 Zaczyna lub Premium Light
10. Wełna mineralna

Rys.6 Ściana działowa Rigips. System 3.41.041, 3.41.0411, 3.41.0412, 3.41.042, 3.41.0421, 3.41.0422, 3.41.043, 3.41.0431, 3.41.0432

GRYFITLAB Sp. z o.o.
Zespół Laboratoriów
Badawczych Gryfitlab
ul. Prosta 2, Łozienica
72-100 GOLENIÓW

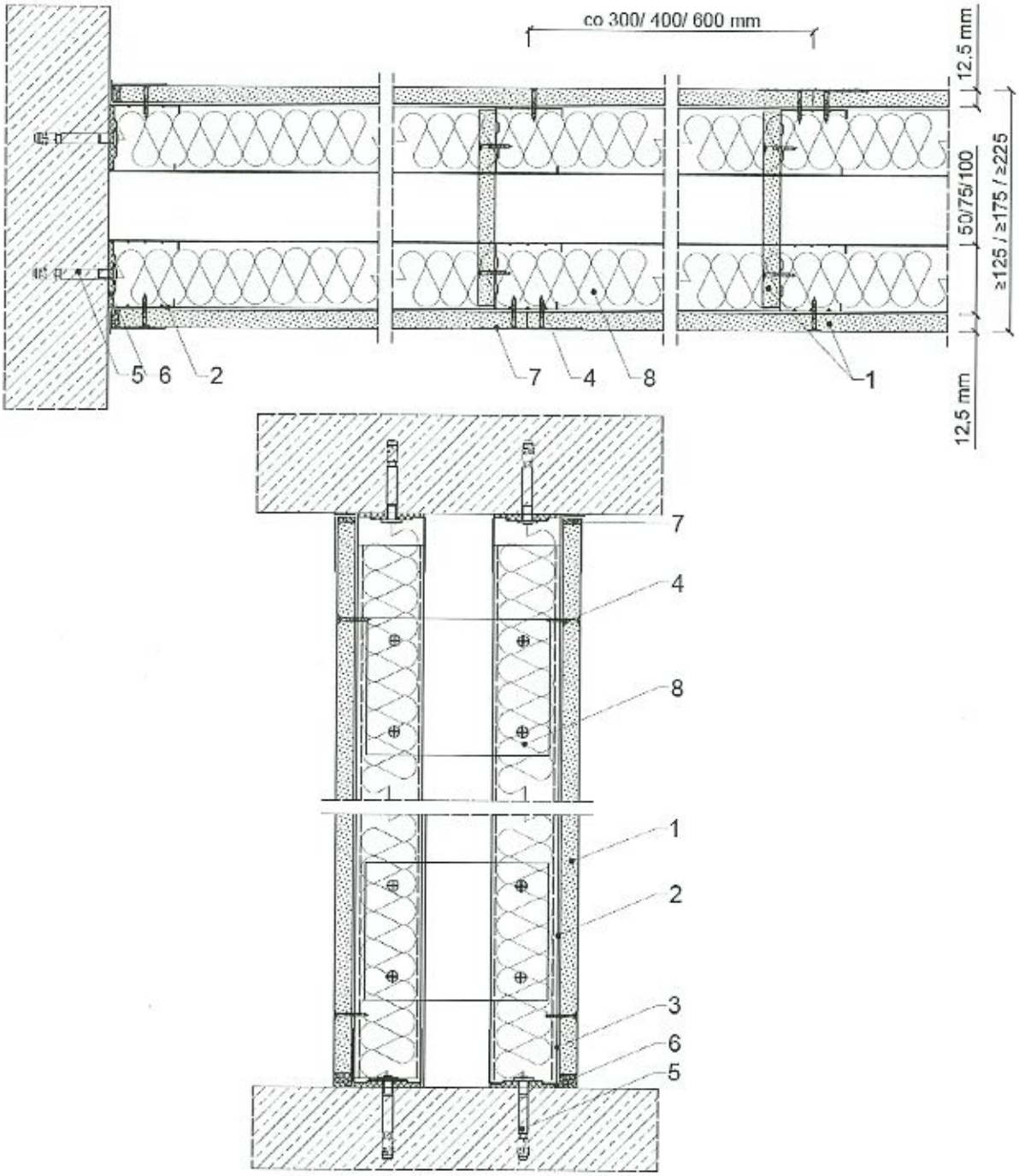

1. Płyta gipsowo-kartonowa RIGIPS PRO lub RIGIPS 4PRO typ: A, H2, F, FH2, DF, DFH2, DFRIEH1 lub DFRIEH2 lub płyta gipsowa typ GM-F, GM-H1, GM-FH1
2. Profil słupkowy RIGIPS ULTRASTIL / GypSerra lub ULTRASTIL AKU / GypSerra AKU CW 50/75/100
3. Profil poziomy RIGIPS ULTRASTIIL GypSerra UW 50/75/100
4. Wkręt: RIGIPS TN 25, RIGIPS HartFix 3,8x25 mm lub RIGIPS Aquaroc Interior HB 3,5x25 mm co 250 mm
5. Przewiązka z płyty gipsowo-kartonowej w 1/3 i 2/3 wysokości ściany lub przewiązka akustyczna
6. Kołki rozporowe min. ϕ 6 max. co 1000 mm
7. Taśma uszczelniająca piankowa RIGIPS
8. Masa szpachlowa Rigips np. VARIO, SUPER, Q1 Zaczyna lub Premium Light
9. Wełna mineralna

Rys.7 Ściana działowa Rigips. System 3.41.044, 3.41.0441, 3.41.0442, 3.41.045, 3.41.0451, 3.41.0452, 3.41.046, 3.41.0461, 3.41.0462

GRYFITLAB Sp. z o.o.
Zespół Laboratoriów
Badawczych Gryfitlab
ul. Prosta 2, Łozienica
72-100 GOLENIÓW

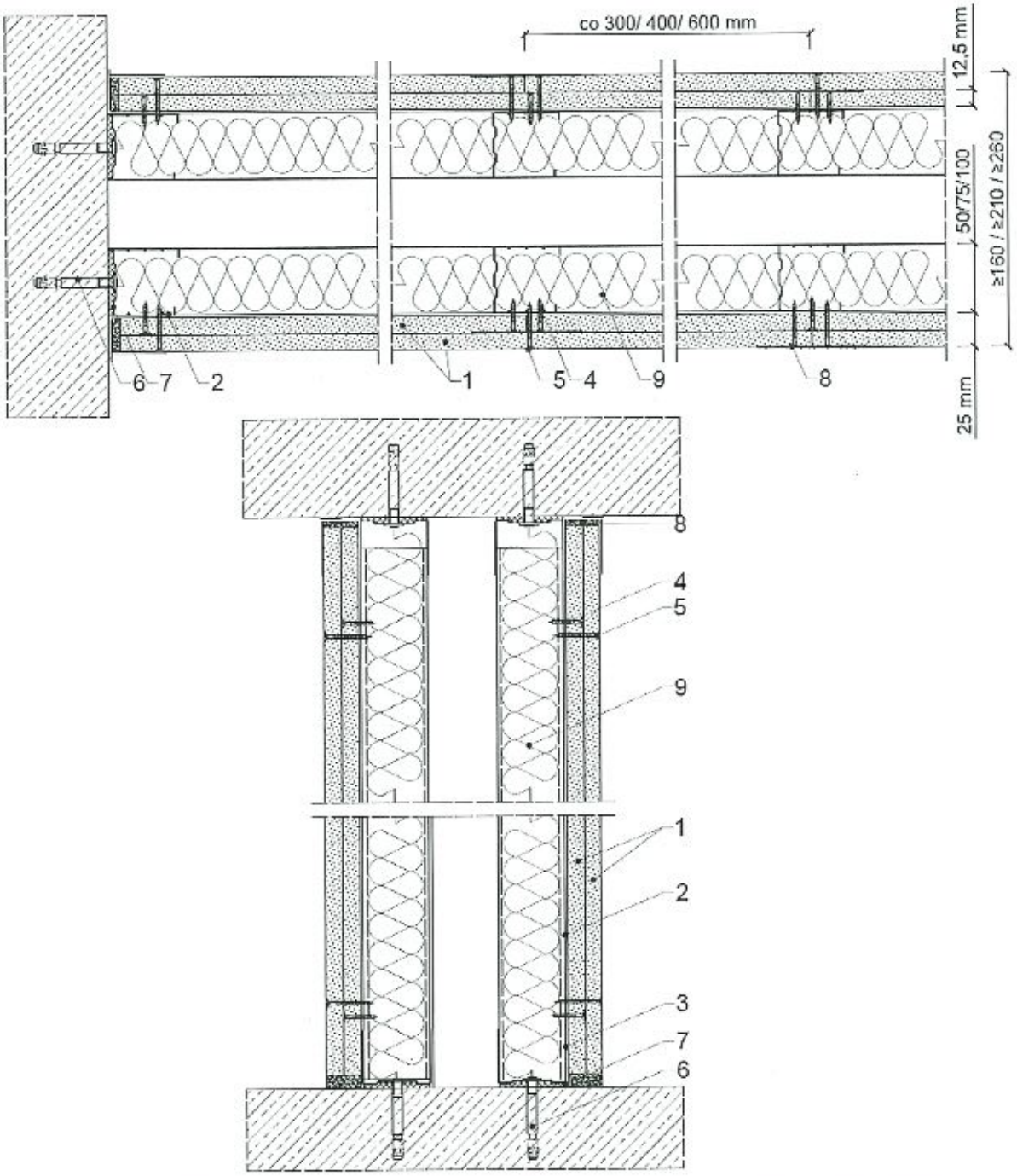

1. Płyta gipsowo-kartonowa RIGIPS PRO lub RIGIPS 4PRO typ: A, H2, F, FH2, DF, DFH2, DFRIEH1 lub DFRIEH2 lub płyta gipsowa typ GM-F, GM-H1, GM-FH1
2. Profil słupkowy RIGIPS ULTRASTIL / GypSerra lub ULTRASTIL AKU / GypSerra AKU CW 50/75/100
3. Profil poziomy RIGIPS ULTRASTIIL / GypSerra UW 50/75/100
4. Wkręt: RIGIPS TN 25, RIGIPS HartFix 3,8x25 mm lub RIGIPS Aquaroc Interior HB 3,5x25 mm co 750 mm
5. Wkręt: RIGIPS TN 35, RIGIPS HartFix 3,8x35 mm lub RIGIPS Aquaroc Interior HB 3,5x41 mm co 250 mm
6. Kołki rozporowe min. ϕ 6 max. co 1000 mm
7. Taśma uszczelniająca piankowa RIGIPS
8. Masa szpachlowa Rigips np. VARIO, SUPER, Q1 Zaczyna lub Premium Light
9. Wełna mineralna

Rys.8 Ściana działowa Rigips. System 3.41.051, 3.41.0511, 3.41.0512, 3.41.052, 3.41.0521, 3.41.0522, 3.41.053, 3.41.0531, 3.41.0532

GRYFITLAB Sp. z o.o.
Zespół Laboratoriów
Badawczych Gryfitlab
ul. Prosta 2, Łozienica
72-100 GOLENIÓW

a) Opłytowanie jednowarstwowe

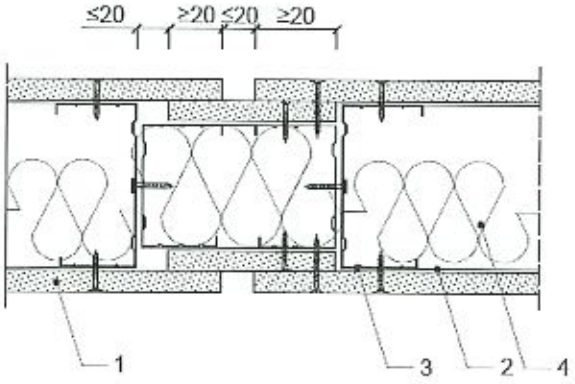

b) Opłytowanie dwuwarstwowe

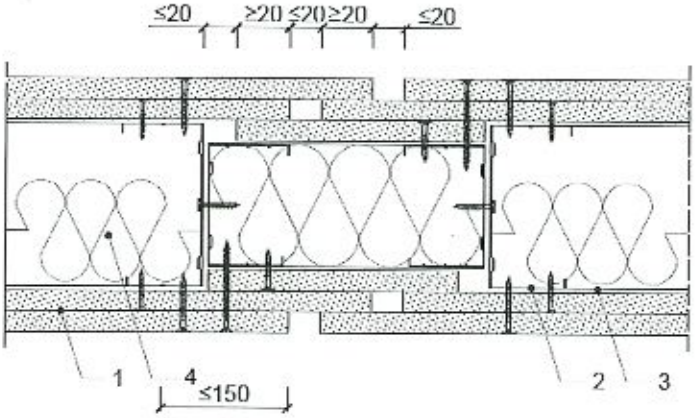

1. Płyta gipsowo-kartonowa RIGIPS PRO lub RIGIPS 4PRO typ: A, H2, F, FH2, DF, DFH2, DFRIEH1 lub DFRIEH2 lub płyta gipsowa typ GM-F, GM-H1, GM-FH1
2. Profil słupkowy RIGIPS ULTRASTIL / GypSerra lub ULTRASTIL AKU / GypSerra AKU CW 50/75/100
3. Profil poziomy RIGIPS ULTRASTIIL / GypSerra UW 50/75/100
4. Wełna mineralna

Rys.9 Dylatacje w ścianach działowych.

GRYFITLAB Sp. z o.o.
Zespół Laboratoriów
Badawczych Gryfitlab
ul. Prosta 2, Łozienica
72-100 GOLENIÓW

a) Ściana o podwójnej konstrukcji nośnej z opłytowanim dwuwarstwowym

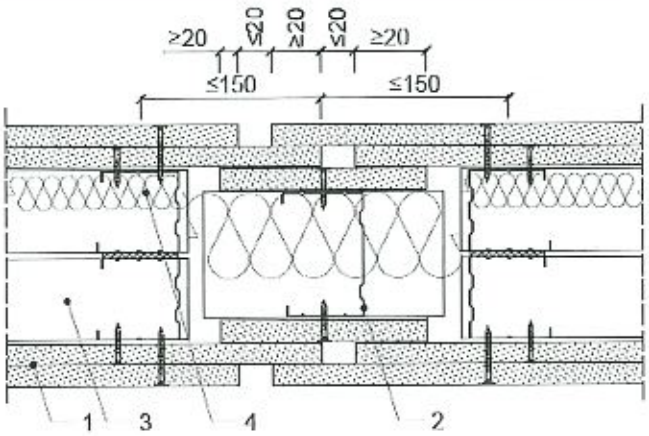

b) Ściana o podwójnej konstrukcji nośnej z opłytowanim dwuwarstwowym

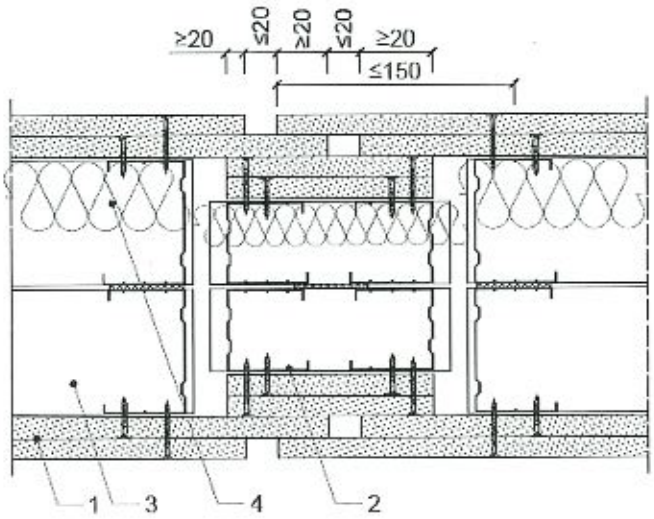

1. Płyta gipsowo-kartonowa RIGIPS PRO lub RIGIPS 4PRO typ: A, H2, F, FH2, DF, DFH2, DFRIEH1 lub DFRIEH2 lub płyta gipsowa typ GM-F, GM-H1, GM-FH1
2. Profil słupkowy RIGIPS ULTRASTIL / GypSerra lub ULTRASTIL AKU / GypSerra AKU CW 50/75/100
3. Profil poziomy RIGIPS ULTRASTIIL / GypSerra UW 50/75/100
4. Wełna mineralna

Rys.10 Dylatacje w ścianach działowych.

GRYFITLAB Sp. z o.o.
Zespół Laboratoriów
Badawczych Gryfitlab
ul. Prosta 2, Łozienica
72-100 GOLENIÓW

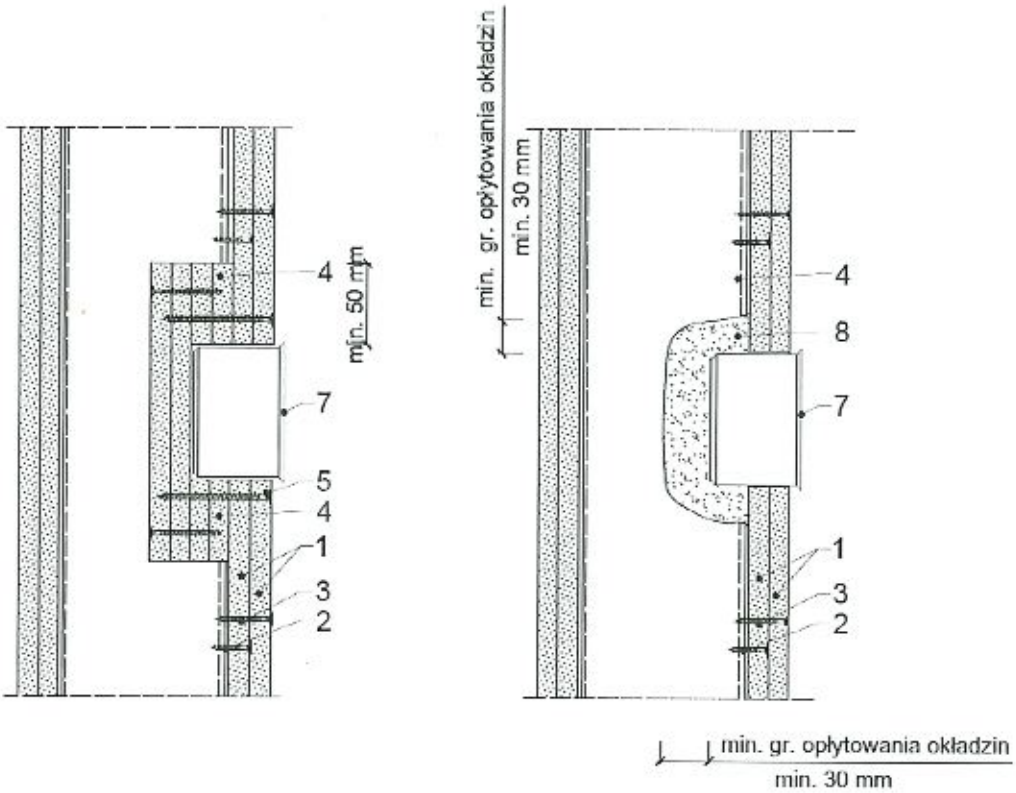

1. Płyta gipsowo-kartonowa RIGIPS PRO lub RIGIPS 4PRO typ: F, FH2, DF,DFH2, DFRIEH1 lub DFRIEH2 lub płyta gipsowa typ GM-F, GM-H1, GM FH1
2. Kształtownik pionowy RIGIPS CW 50/75/100 ULTRASTIL / GypSerra lub ULTRASTIL AKU / GypSerra AKU CW 50/75/100
3. Wkręt RIGIPS TN 25
4. Wkręt RIGIPS TN 35
5. Wkręt RIGIPS TN 55
6. Wkręt RIGIPS TN 70
7. Puszka elektryczna
8. Zaprawa gipsowa

Rys.11 Detal montażu puszek elektrycznych izolowanych gipsem szpachlowym lub zabudowanych płytami RIGIPS

GRYFITLAB Sp. z o.o.
Zespół Laboratoriów
Badawczych Gryfitlab
ul. Prosta 2, Łozienica
72-100 GOLENIÓW

Klasyfikacja nr LBO – 072 – KZ/24

Załącznik nr 3

Rysunki połączeń ścian działowych Rigips z elementami konstrukcyjnymi budynku

[15 rysunków]

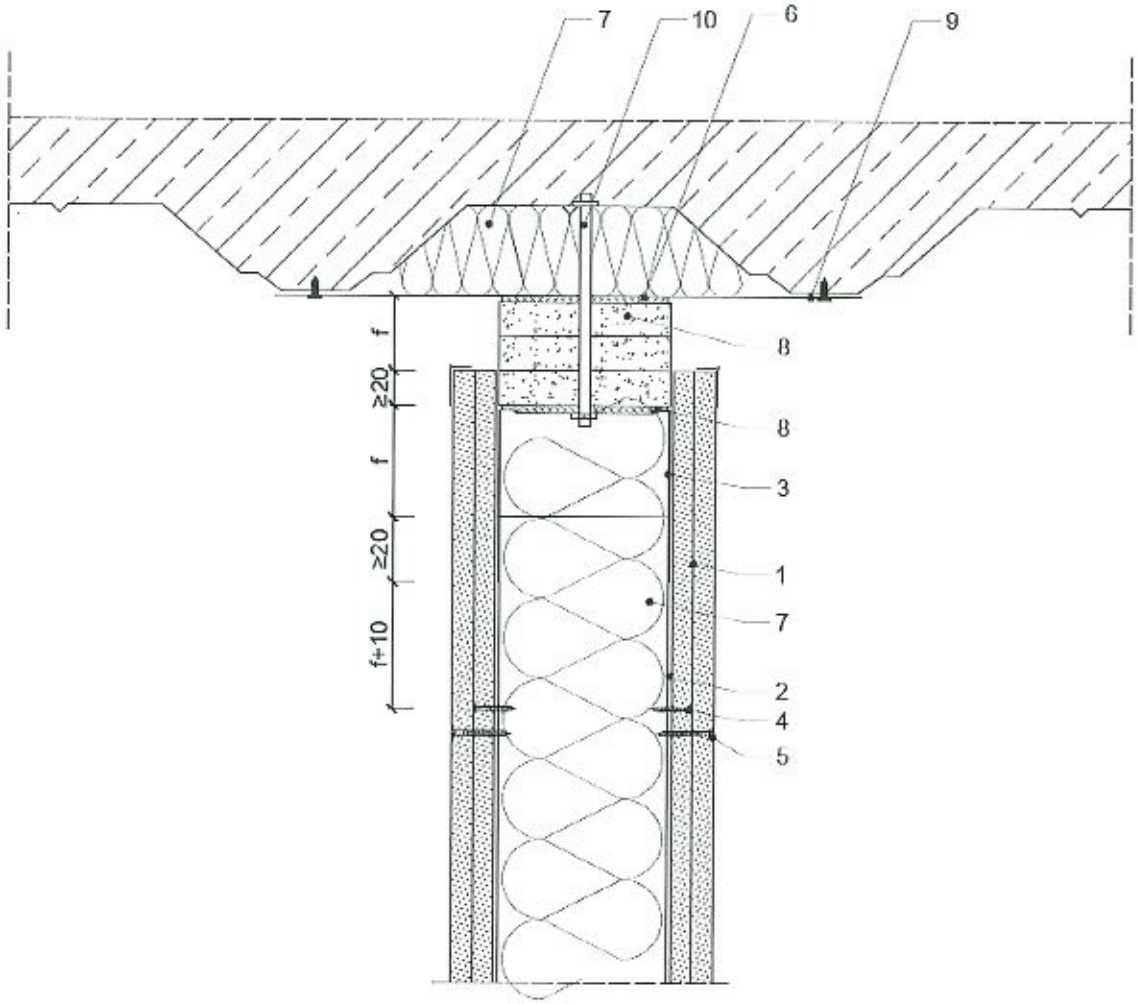

1. Płyta gipsowo-kartonowa RIGIPS PRO lub RIGIPS 4PRO typ: A, H2, F, FH2, DF, DFH2, DFRIEH1 lub DFRIEH2 lub płyta gipsowa typ GM-F, GM-H1, GM-FH1
2. Profil słupkowy RIGIPS ULTRASTIL / GypSerra lub ULTRASTIL AKU / GypSerra AKU CW 50/75/100
3. Profil poziomy RIGIPS ULTRASTIIL / GypSerra UW 50/75/100 dla ugięcia f ≤ 20 mm
   Profil specjalny UW 50x80, 75x80, 100x80 dla ugięcia 20 mm < f < 50 mm
4. Wkręt RIGIPS TN 25 co 750 mm
5. Wkręt RIGIPS TN 35 co 250 mm
6. Taśma uszczelniająca piankowa RIGIPS (w razie potrzeby)
7. Wypełnienie z wełny mineralnej
8. Paski z płyt gipsowych Rigips GLASROC F (RIDURIT) lub płyt gipsowo-kartonowych RIGIPS PRO
9. Pasy blachy gr. 1 mm mocowane do blachy trapezowej
10. Łącznik do połączeń z blachą trapezową

Rys.1 Połączenie przesuwne ściany działowej Rigips o pojedynczej metalowej konstrukcji nośnej z blachą trapezową (równolegle do trapezu)

GRYFITLAB Sp. z o.o.
Zespół Laboratoriów
Badawczych Gryfitlab
ul. Prosta 2, Łozienica
72-100 GOLENIÓW

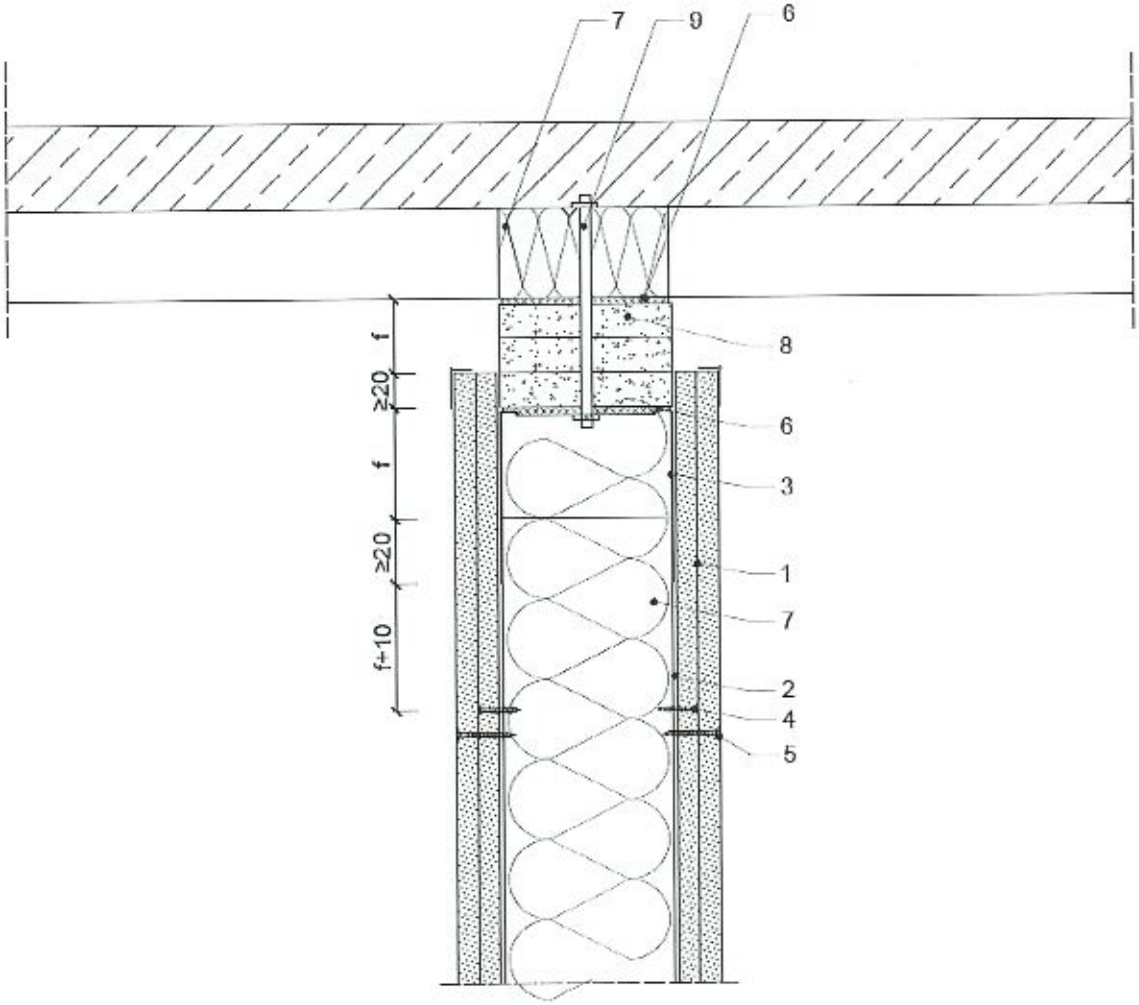

1. Płyta gipsowo-kartonowa RIGIPS PRO lub RIGIPS 4PRO typ: A, H2, F, FH2, DF, DFH2, DFRIEH1 lub DFRIEH2 lub płyta gipsowa typ GM-F, GM-H1, GM-FH1
2. Profil słupkowy RIGIPS ULTRASTIL / GypSerra lub ULTRASTIL AKU / GypSerra AKU CW 50/75/100
3. Profil poziomy RIGIPS ULTRASTIIL / GypSerra UW 50/75/100 dla ugięcia f ≤ 20 mm
   Profil specjalny UW 50x80, 75x80, 100x80 dla ugięcia 20 mm < f < 50 mm
4. Wkręt RIGIPS TN 25 co 750 mm
5. Wkręt RIGIPS TN 35 co 250 mm
6. Taśma uszczelniająca piankowa RIGIPS (w razie potrzeby)
7. Wypełnienie z wełny mineralnej
8. Paski z płyt gipsowych Rigips GLASROC F (RIDURIT) lub płyt gipsowo-kartonowych RIGIPS PRO
9. Łącznik do połączeń z blachą trapezową

Rys.2 Połączenie przesuwne ściany działowej Rigips o pojedynczej metalowej konstrukcji nośnej z blachą trapezową (prostopadle do trapezu)

GRYFITLAB Sp. z o.o.
Zespół Laboratoriów
Badawczych Gryfitlab
ul. Prosta 2, Łozienica
72-100 GOLENIÓW

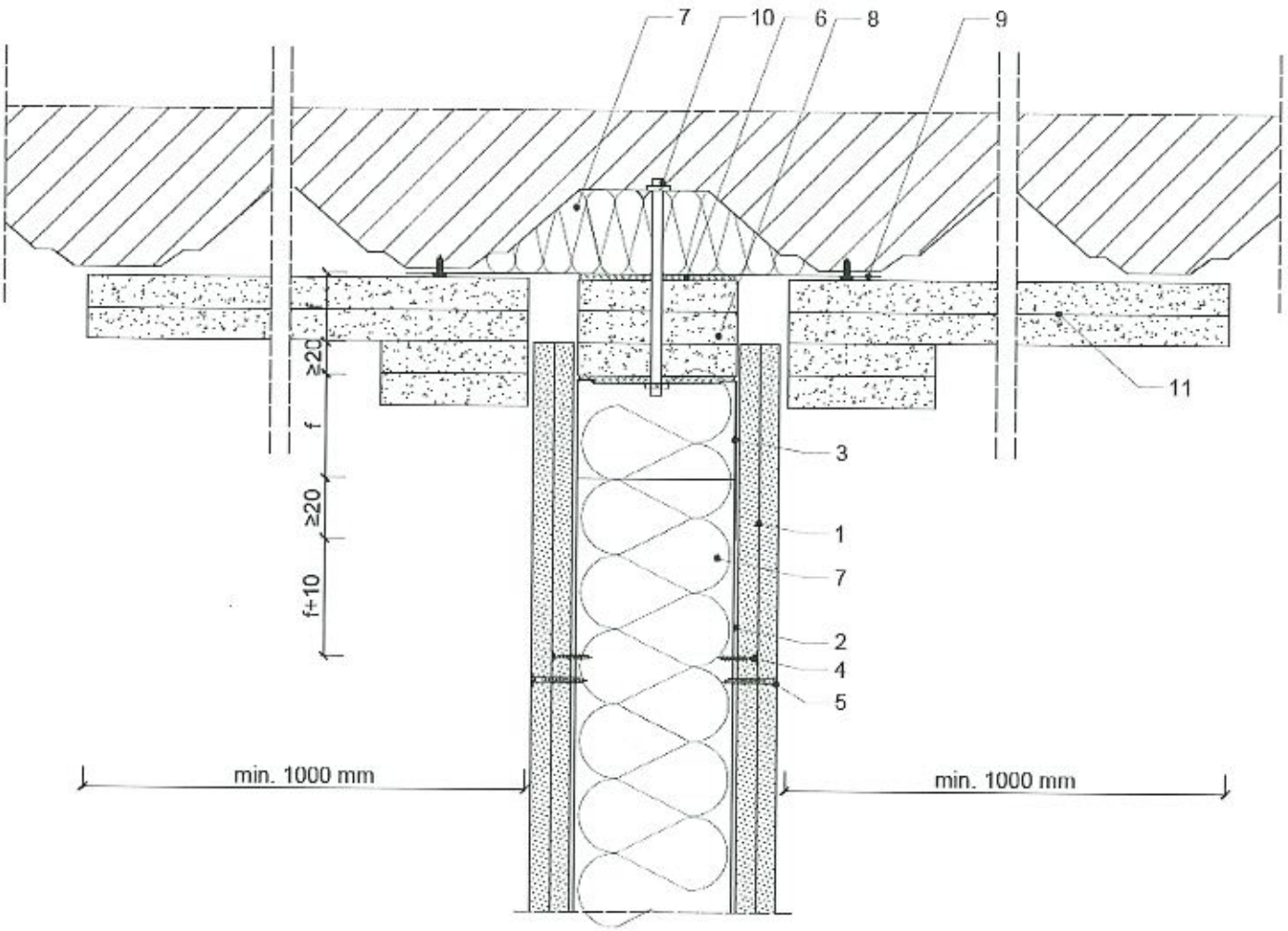

1. Płyta gipsowo-kartonowa RIGIPS PRO lub RIGIPS 4PRO typ: A, H2, F, FH2, DF, DFH2, DFRIEH1 lub DFRIEH2 lub płyta gipsowa typ GM-F, GM-H1, GM-FH1
2. Profil słupkowy RIGIPS ULTRASTIL / GypSerra lub ULTRASTIL AKU / GypSerra AKU CW 50/75/100
3. Profil poziomy RIGIPS ULTRASTIIL / GypSerra UW 50/75/100 dla ugięcia f ≤ 20 mm
   Profil specjalny UW 50x80, 75x80, 100x80 dla ugięcia 20 mm < f < 50 mm
4. Wkręt RIGIPS TN 25 co 750 mm
5. Wkręt RIGIPS TN 35 co 250 mm
6. Taśma uszczelniająca piankowa RIGIPS (w razie potrzeby)
7. Wypełnienie z wełny mineralnej
8. Paski z płyt gipsowych Rigips GLASROC F (RIDURIT) lub płyt gipsowo-kartonowych RIGIPS PR
9. Pasy blachy gr. 1 mm mocowane do blachy trapezowej
10. Łącznik do połączeń z blachą trapezową
11. Płyta gipsowa RIGIPS GLASROC F (RIDURIT)

Rys.3 Połączenie przesuwne ściany działowej Rigips o pojedynczej metalowej konstrukcji nośnej z blachą trapezową jako szalunek tracony (prostopadle do trapezu)

GRYFITLAB Sp. z o.o.
Zespół Laboratoriów
Badawczych Gryfitlab
ul. Prosta 2, Łozienica
72-100 GOLENIÓW

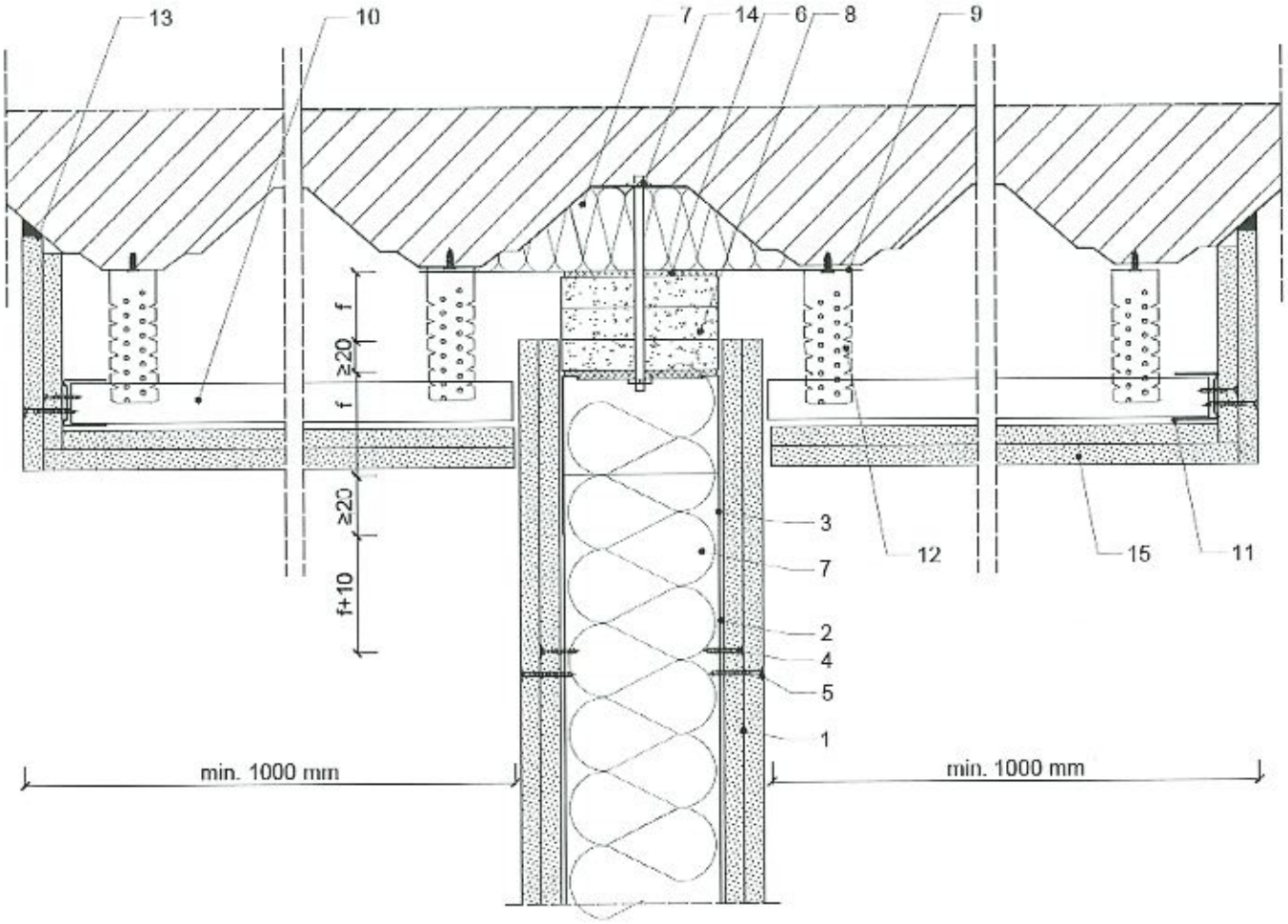

1. Płyta gipsowo-kartonowa RIGIPS PRO lub RIGIPS 4PRO typ: A, H2, F, FH2, DF, DFH2, DFRIEH1 lub DFRIEH2 lub płyta gipsowa typ GM-F, GM-H1, GM-FH1
2. Profil słupkowy RIGIPS ULTRASTIL / GypSerra lub ULTRASTIL AKU / GypSerra AKU CW 50/75/100
3. Profil poziomy RIGIPS ULTRASTIIL / GypSerra UW 50/75/100 dla ugięcia f ≤ 20 mm
   Profil specjalny UW 50x80, 75x80, 100x80 dla ugięcia 20 mm < f < 50 mm
4. Wkręt RIGIPS TN 25 co 750 mm
5. Wkręt RIGIPS TN 35 co 250 mm
6. Taśma uszczelniająca piankowa RIGIPS (w razie potrzeby)
7. Wypełnienie z wełny mineralnej
8. Paski z płyt gipsowych Rigips GLASROC F (RIDURIT) lub płyt gipsowo-kartonowych RIGIPS PRO
9. Pasy blachy gr. 1 mm mocowane do blachy trapezowej
10. Profil Rigips CD 60 ULTRASTIL / GypSerra lub C RIGISTIL
11. Profil Rigips UD 30 ULTRASTIL / GypSerra lub U RIGISTIL
12. Uchwyt Rigips ES lu b bezpośredni do profilu CD 60 lub
    uchwyt Rigips bezpośredni GL2 lub GL 9 do profilu C RIGISTIL
13. Masa szpachlowa Rigips
14. Łącznik do połączeń z blachą trapezową
15. Płyta gipsowo-kartonowa RIGIPS PRO lub RIGIPS 4PRO Fire+ typ DF gr.2x15 mm lub
    płyta gipsowo-kartonowa RIGIPS PRO lub RIGIPS 4PRO Fire+ typ DF gr.3x12,5 mm

Rys.4 Połączenie przesuwne ściany działowej Rigips o pojedynczej metalowej konstrukcji nośnej z dachem z pokryciem rozprzestrzeniającym ogień

GRYFITLAB Sp. z o.o.
Zespół Laboratoriów
Badawczych Gryfitlab
ul. Prosta 2, Łozienica
72-100 GOLENIÓW

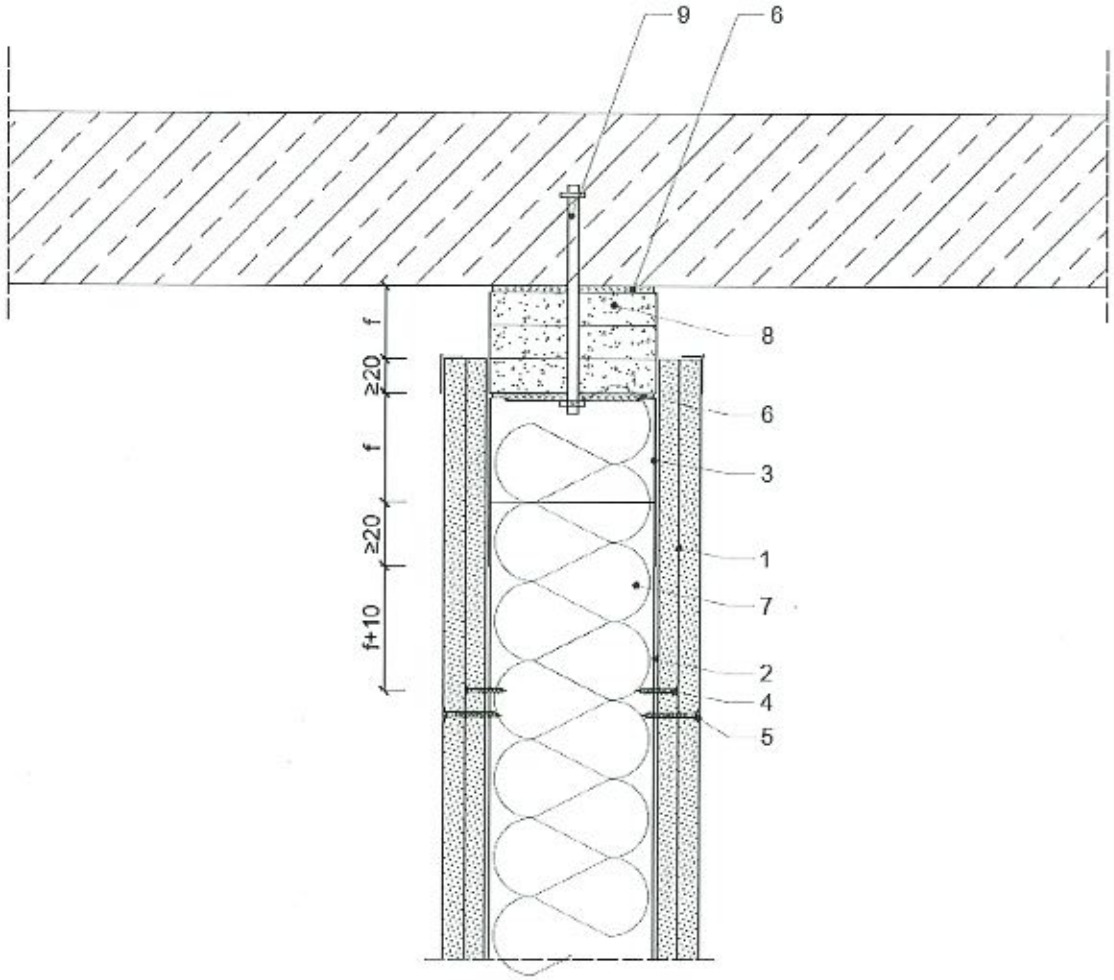

1. Płyta gipsowo kartonowa RIGIPS PRO lub RIGIPS 4PRO typ: A, H2, F, FH2, DF, DFH2, DFRIEH1 lub DFRIEH2 lub płyta gipsowa typ GM-F, GM-H1, GM-FH1
2. Profil słupkowy RIGIPS ULTRASTIL / GypSerra lub ULTRASTIL AKU / GypSerra AKU CW 50/75/100
3. Profil poziomy RIGIPS ULTRASTIIL / GypSerra UW 50/75/100 dla ugięcia f ≤ 20 mm
   Profil specjalny UW 50x80, 75x80, 100x80 dla ugięcia 20 mm < f < 50 mm
4. Wkręt RIGIPS TN 25 co 750 mm
5. Wkręt RIGIPS TN 35 co 250 mm
6. Taśma uszczelniająca piankowa RIGIPS (w razie potrzeby)
7. Wypełnienie z wełny mineralnej
8. Paski z płyt gipsowych Rigips GLASROC F (RIDURIT) lub płyt gipsowo-kartonowych RIGIPS PRO
9. Element kotwiący

Rys.5 Połączenie ściany działowej Rigips o pojedynczej metalowej konstrukcji nośnej ze stropem masywnym (wariant 1)

GRYFITLAB Sp. z o.o.
Zespół Laboratoriów
Badawczych Gryfitlab
ul. Prosta 2, Łozienica
72-100 GOLENIÓW

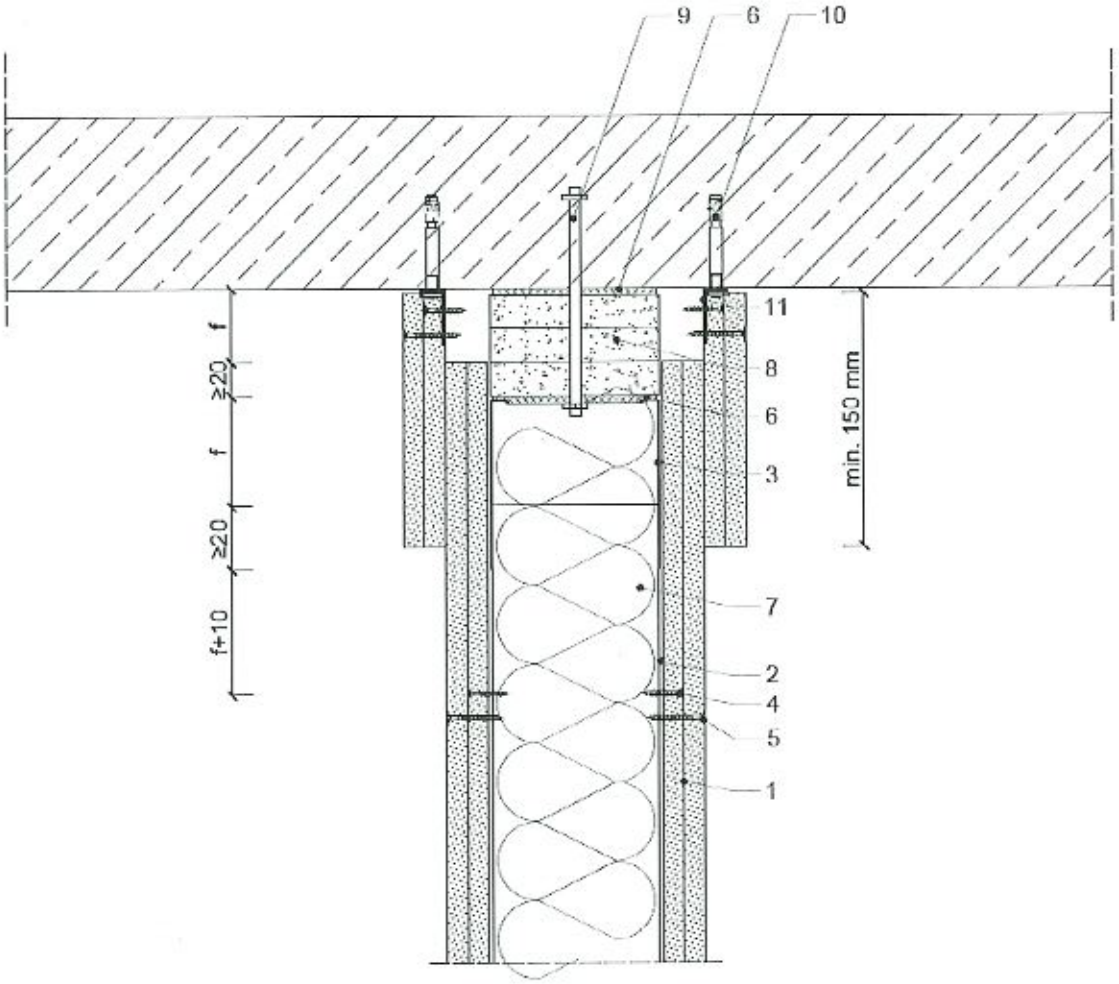

1. Płyta gipsowo-kartonowa RIGIPS PRO lub RIGIPS 4PRO typ: A, H2, F, FH2, DF, DFH2, DFRIEH1 lub DFRIEH2 lub płyta gipsowa typ GM-F, GM-H1, GM-FH1
2. Profil słupkowy RIGIPS ULTRASTIL / GypSerra lub ULTRASTIL AKU / GypSerra AKU CW 50/75/100
3. Profil poziomy RIGIPS ULTRASTIIL / GypSerra UW 50/75/100 dla ugięcia f ≤ 20 mm
   Profil specjalny UW 50x80, 75x80, 100x80 dla ugięcia 20 mm < f < 50 mm
4. Wkręt RIGIPS TN 25 co 750 mm
5. Wkręt RIGIPS TN 35 co 250 mm
6. Taśma uszczelniająca piankowa RIGIPS (w razie potrzeby)
7. Wypełnienie z wełny mineralnej
8. Paski z płyt gipsowych Rigips GLASROC F (RIDURIT) lub płyt gipsowo-kartonowych RIGIPS PRO
9. Element kotwiący
10. Kołek stalowy
11. Kątownik

Rys.6 Połączenie ściany działowej Rigips o pojedynczej metalowej konstrukcji nośnej ze stropem masywnym (wariant 2)

GRYFITLAB Sp. z o.o.
Zespół Laboratoriów
Badawczych Gryfitlab
ul. Prosta 2, Łozienica
72-100 GOLENIÓW

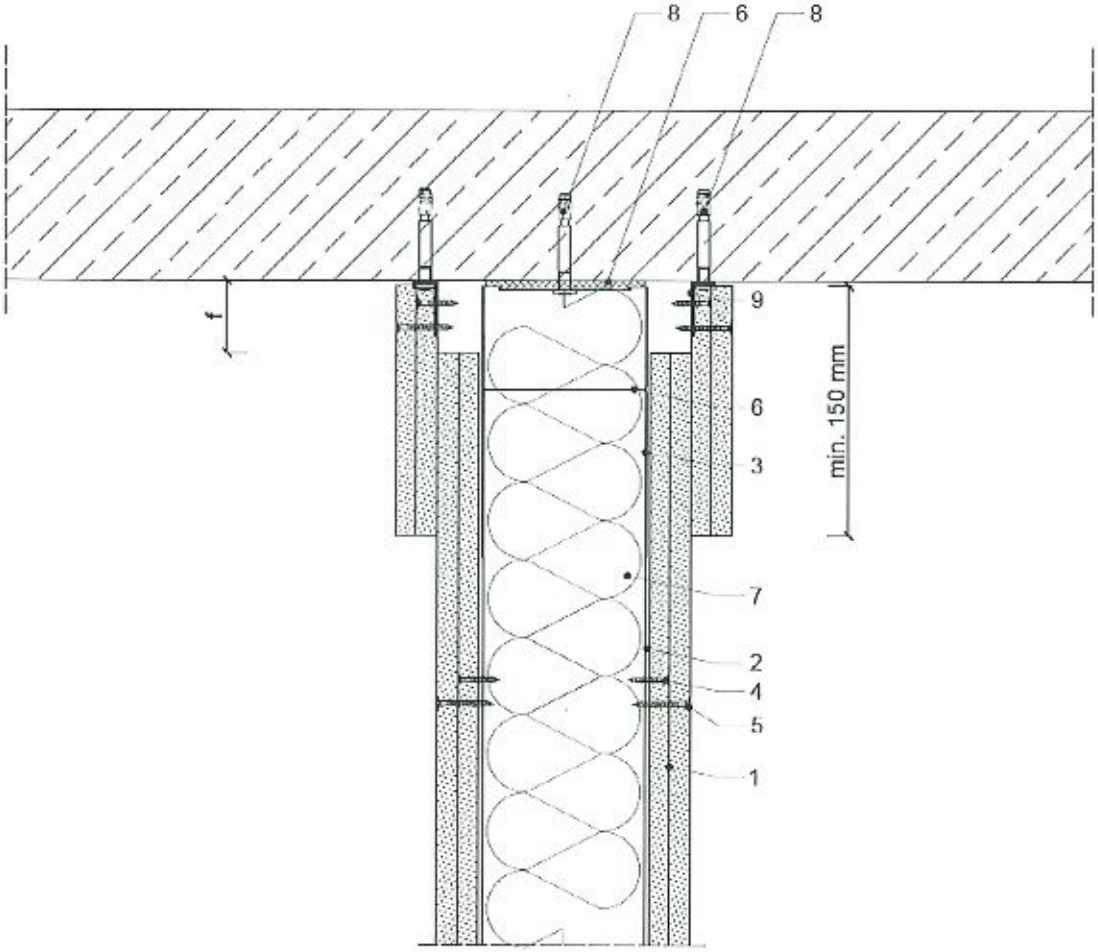

1. Płyta gipsowo-kartonowa RIGIPS PRO lub RIGIPS 4PRO typ: A, H2, F, FH2, DF, DFH2, DFRIEH1 lub DFRIEH2 lub płyta gipsowa typ GM-F, GM-H1, GM-FH1
2. Profil słupkowy RIGIPS ULTRASTIL / GypSerra lub ULTRASTIL AKU / GypSerra AKU CW 50/75/100
3. Profil poziomy RIGIPS ULTRASTIIL / GypSerra UW 50/75/100 dla ugięcia f ≤ 20 mm
   Profil specjalny UW 50x80, 75x80, 100x80 dla ugięcia 20 mm < f < 50 mm
4. Wkręt RIGIPS TN 25 co 750 mm
5. Wkręt RIGIPS TN 35 co 250 mm
6. Taśma uszczelniająca piankowa RIGIPS (w razie potrzeby)
7. Wypełnienie z wełny mineralnej
8. Element kotwiący
9. Kątownik

Rys.7 Połączenie ściany działowej Rigips o pojedynczej metalowej konstrukcji nośnej ze stropem masywnym (wariant 3)

GRYFITLAB Sp. z o.o.
Zespół Laboratoriów
Badawczych Gryfitlab
ul. Prosta 2, Łozienica
72-100 GOLENIÓW

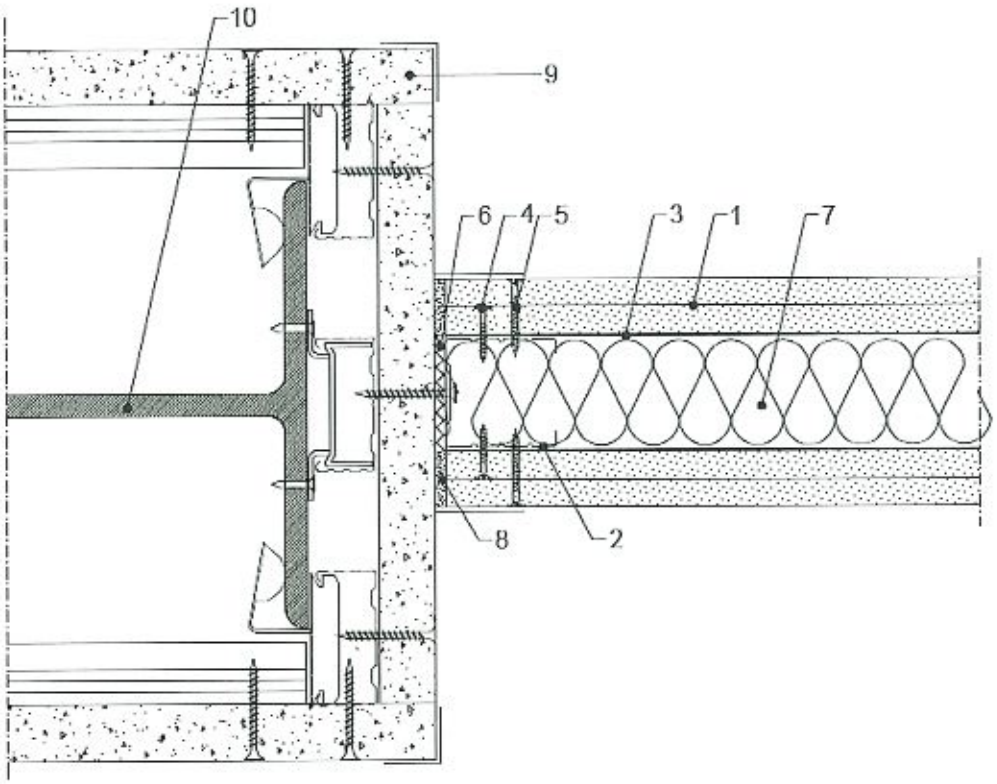

1. Płyta gipsowo-kartonowa RIGIPS PRO lub RIGIPS 4PRO typ: A, H2, F, FH2, DF, DFH2, DFRIEH1 lub DFRIEH2 lub płyta gipsowa typ GM-F, GM-H1, GM-FH1
2. Profil słupkowy RIGIPS ULTRASTIL / GypSerra lub ULTRASTIL AKU / GypSerra CW 50/75/100
3. Profil poziomy RIGIPS ULTRASTIIL / GypSerra UW 50/75/100
4. Wkręt RIGIPS TN 25 co 750 mm
5. Wkręt RIGIPS TN 35 co 250 mm
6. Taśma uszczelniająca piankowa RIGIPS (w razie potrzeby)
7. Wypełnienie z wełny mineralnej
8. Masa szpachlowa np. VARIO, SUPER, Q1 Zaczyna lub Premium Light
9. Zabezpieczenie ogniochronne konstrukcji stalowej w systemie Rigips
10. Konstrukcja stalowa

Rys.8 Połączenie ściany działowej Rigips o pojedynczej metalowej konstrukcji nośnej z konstrukcją stalową (słup)

GRYFITLAB Sp. z o.o.
Zespół Laboratoriów
Badawczych Gryfitlab
ul. Prosta 2, Łozienica
72-100 GOLENIÓW

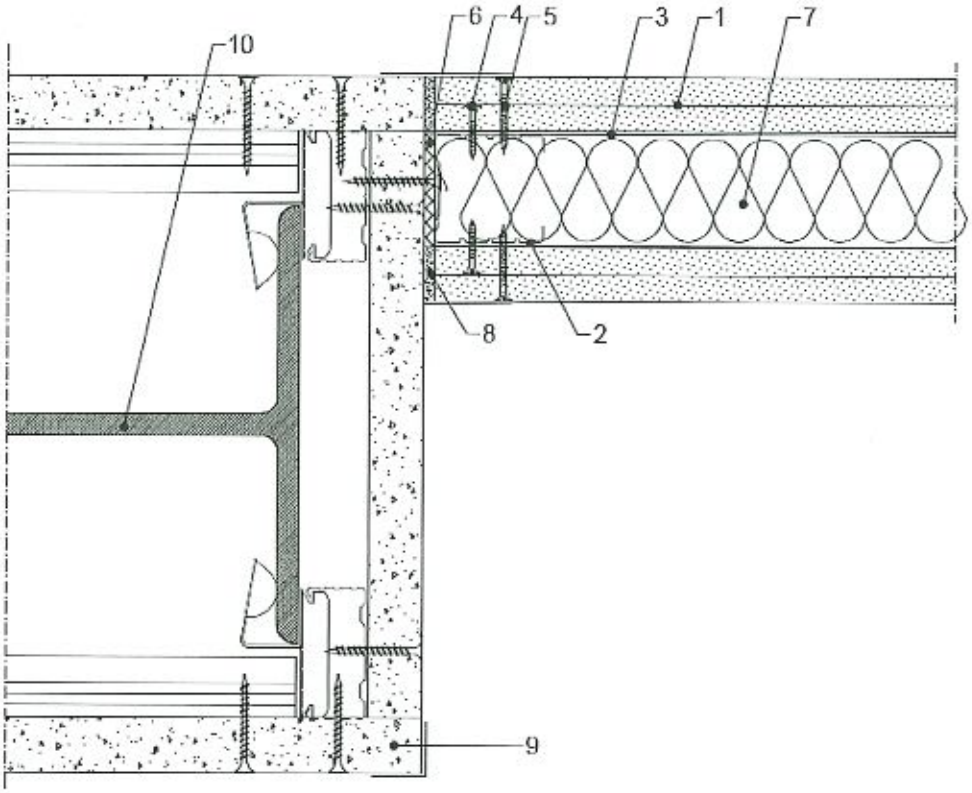

1. Płyta gipsowo-kartonowa RIGIPS PRO lub RIGIPS 4PRO typ: A, H2, F, FH2, DF, DFH2, DFRIEH1 lub DFRIEH2 lub płyta gipsowa typ GM-F, GM-H1, GM-FH1
2. Profil słupkowy RIGIPS ULTRASTIL / GypSerra lub ULTRASTIL AKU / GypSerra AKU CW 50/75/100
3. Profil poziomy RIGIPS ULTRASTIIL / GypSerra UW 50/75/100
4. Wkręt RIGIPS TN 25 co 750 mm
5. Wkręt RIGIPS TN 35 co 250 mm
6. Taśma uszczelniająca piankowa RIGIPS (w razie potrzeby)
7. Wypełnienie z wełny mineralnej
8. Masa szpachlowa np. VARIO, SUPER, Q1 Zaczyna lub Premium Light
9. Zabezpieczenie ogniochronne konstrukcji stalowej w systemie Rigips
10. Konstrukcja stalowa

Rys.9 Połączenie ściany działowej Rigips o pojedynczej metalowej konstrukcji nośnej z konstrukcją stalową (słup)

GRYFITLAB Sp. z o.o.
Zespół Laboratoriów
Badawczych Gryfitlab
ul. Prosta 2, Łozienica
72-100 GOLENIÓW

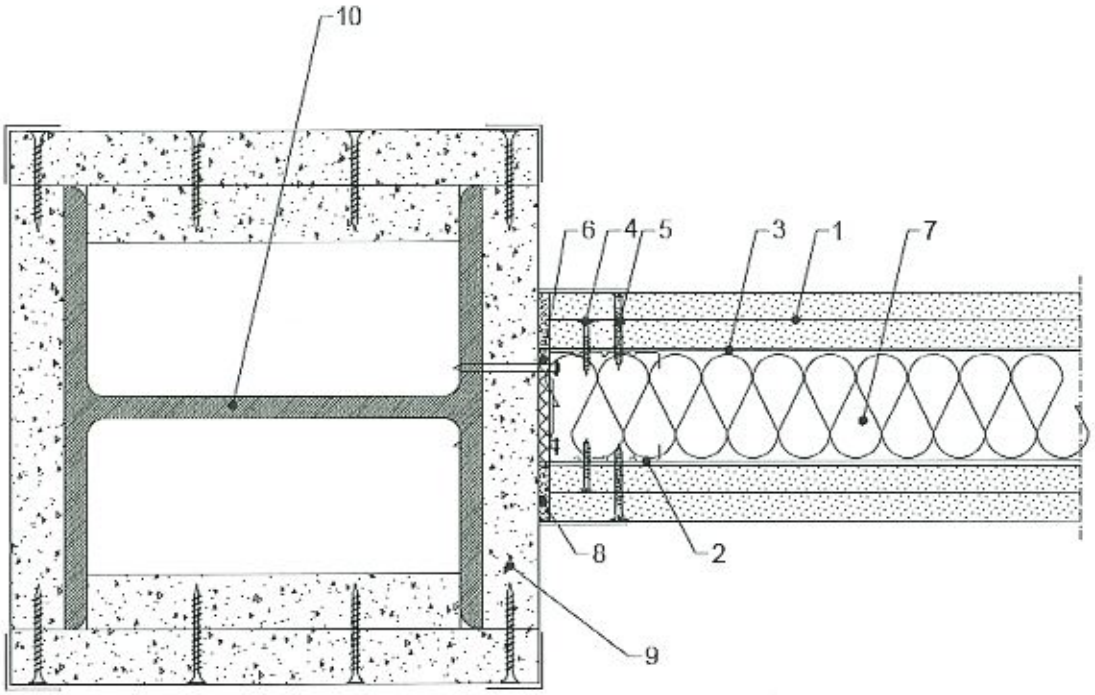

1. Płyta gipsowo-kartonowa RIGIPS PRO lub RIGIPS 4PRO typ: A, H2, F, FH2, DF, DFH2, DFRIEH1 lub DFRIEH2 lub płyta gipsowa typ GM-F, GM-H1, GM-FH1
2. Profil słupkowy RIGIPS ULTRASTIL / GypSerra lub ULTRASTIL AKU / GypSerra AKU CW 50/75/100
3. Profil poziomy RIGIPS ULTRASTIIL / GypSerra UW 50/75/100
4. Wkręt RIGIPS TN 25 co 750 mm
5. Wkręt RIGIPS TN 35 co 250 mm
6. Taśma uszczelniająca piankowa RIGIPS (w razie potrzeby)
7. Wypełnienie z wełny mineralnej
8. Masa szpachlowa np. VARIO, SUPER, Q1 Zaczyna lub Premium Light
9. Zabezpieczenie ogniochronne konstrukcji stalowej w systemie Rigips
10. Konstrukcja stalowa

Rys.10 Połączenie ściany działowej Rigips o pojedynczej metalowej konstrukcji nośnej z konstrukcją stalową (słup)

GRYFITLAB Sp. z o.o.
Zespół Laboratoriów
Badawczych Gryfitlab
ul. Prosta 2, Łozienica
72-100 GOLENIÓW

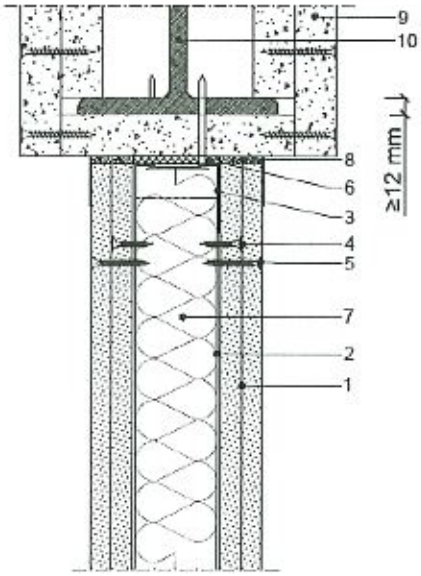

1. Płyta gipsowo-kartonowa RIGIPS PRO lub RIGIPS 4PRO typ: A, H2, F, FH2, DF, DFH2, DFRIEH1 lub DFRIEH2 lub płyta gipsowa typ GM-F, GM-H1, GM-FH1
2. Profil słupkowy RIGIPS ULTRASTIL / GypSerra lub ULTRASTIL AKU / GypSerra AKU CW 50/75/100
3. Profil poziomy RIGIPS ULTRASTIIL / GypSerra UW 50/75/100
4. Wkręt RIGIPS TN 25 co 750 mm
5. Wkręt RIGIPS TN 35 co 250 mm
6. Taśma uszczelniająca piankowa RIGIPS (w razie potrzeby)
7. Wypełnienie z wełny mineralnej
8. Masa szpachlowa np. VARIO, SUPER, Q1 Zaczyna lub Premium Light
9. Zabezpieczenie ogniochronne konstrukcji stalowej w systemie Rigips
10. Konstrukcja stalowa

Rys.11 Połączenie ściany działowej Rigips o pojedynczej metalowej konstrukcji nośnej z konstrukcją stalową (belka)

GRYFITLAB Sp. z o.o.
Zespół Laboratoriów
Badawczych Gryfitlab
ul. Prosta 2, Łozienica
72-100 GOLENIÓW

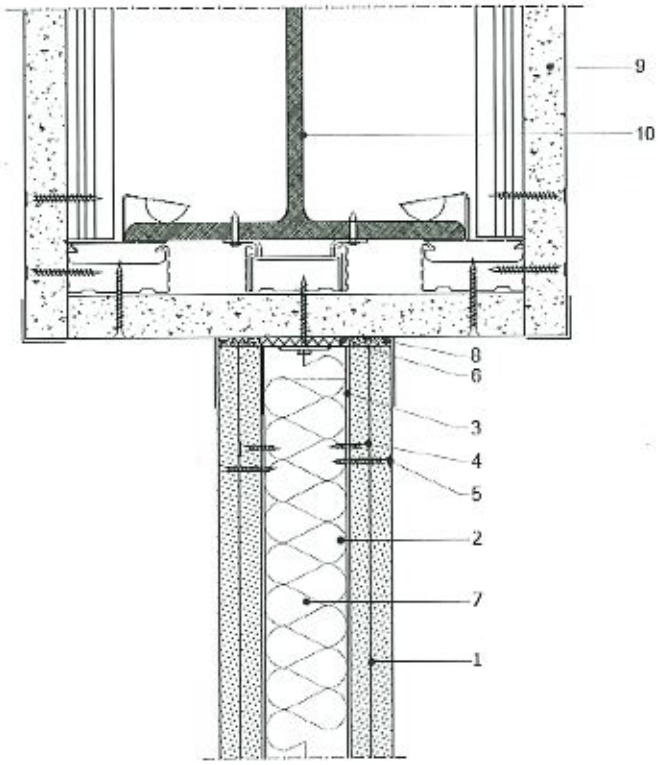

1.Płyta gipsowo-kartonowa RIGIPS PRO lub RIGIPS 4PRO typ: A, H2, F, FH2, DF, DFH2, DFRIEH1 lub DFRIEH2 lub płyta gipsowa typ GM-F, GM-H1, GM-FH1
2. Profil słupkowy RIGIPS ULTRASTIL / GypSerra lub ULTRASTIL AKU / GypSerra AKU CW 50/75/100
3. Profil poziomy RIGIPS ULTRASTIIL / GypSerra UW 50/75/100
4. Wkręt RIGIPS TN 25 co 750 mm
5. Wkręt RIGIPS TN 35 co 250 mm
6. Taśma uszczelniająca piankowa RIGIPS (w razie potrzeby)
7. Wypełnienie z wełny mineralnej
8. Masa szpachlowa np. VARIO, SUPER, Q1 Zaczyna lub Premium Light
9. Zabezpieczenie ogniochronne konstrukcji stalowej w systemie Rigips
10. Konstrukcja stalowa

Rys.12 Połączenie ściany działowej Rigips o pojedynczej metalowej konstrukcji nośnej z konstrukcją stalową (belka)

GRYFITLAB Sp. z o.o.
Zespół Laboratoriów
Badawczych Gryfitlab
ul. Prosta 2, Łozienica
72-100 GOLENIÓW

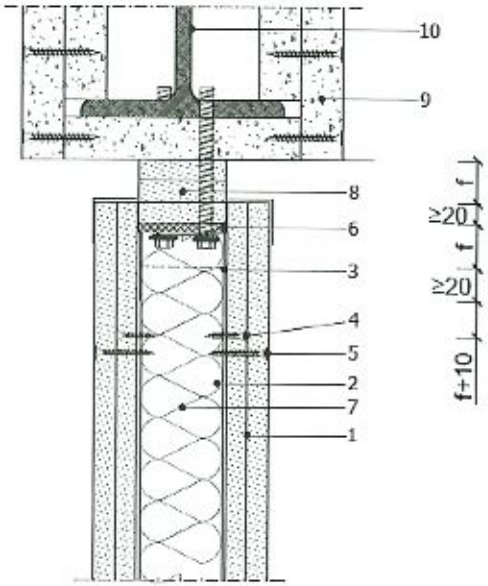

1. Płyta gipsowo-kartonowa RIGIPS PRO lub RIGIPS 4PRO typ: A, H2, F, FH2, DF, DFH2, DFRIEH1 lub DFRIEH2 lub płyta gipsowa typ GM-F, GM-H1, GM-FH1
2. Profil słupkowy RIGIPS ULTRASTIL / GypSerra lub ULTRASTIL AKU / GypSerra AKU CW 50/75/100
3. Profil poziomy RIGIPS ULTRASTIIL / GypSerra UW 50/75/100
4. Wkręt RIGIPS TN 25 co 750 mm
5. Wkręt RIGIPS TN 35 co 250 mm
6. Taśma uszczelniająca piankowa RIGIPS (w razie potrzeby)
7. Wypełnienie z wełny mineralnej
8. Paski z płyt gipsowych GLASROC F (RIDURIT) lub płyt gipsowo-kartonowych RIGIPS PRO
9. Zabezpieczenie ogniochronne konstrukcji stalowej w systemie Rigips
10. Konstrukcja stalowa

Rys.13 Połączenie ściany działowej Rigips o pojedynczej metalowej konstrukcji nośnej z konstrukcją stalową (belka)

GRYFITLAB Sp. z o.o.
Zespół Laboratoriów
Badawczych Gryfitlab
ul. Prosta 2, Łozienica
72-100 GOLENIÓW

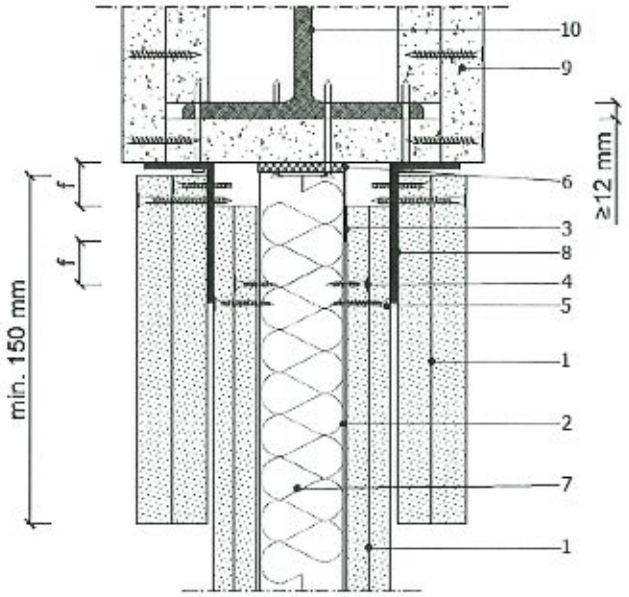

1. Płyta gipsowo-kartonowa RIGIPS PRO lub RIGIPS 4PRO typ: A, H2, F, FH2, DF, DFH2, DFRIEH1 lub DFRIEH2 lub płyta gipsowa typ GM-F, GM-H1, GM-FH1
2. Profil słupkowy RIGIPS ULTRASTIL / GypSerra lub ULTRASTIL AKU / GypSerra AKU CW 50/75/100
3. Profil poziomy RIGIPS ULTRASTIIL / GypSerra UW 50/75/100
4. Wkręt RIGIPS TN 25 co 750 mm
5. Wkręt RIGIPS TN 35 co 250 mm
6. Taśma uszczelniająca piankowa RIGIPS (w razie potrzeby)
7. Wypełnienie z wełny mineralnej
8. Kątownik
9. Zabezpieczenie ogniochronne konstrukcji stalowej w systemie Rigips
10. Konstrukcja stalowa

Rys.14 Połączenie ściany działowej Rigips o pojedynczej metalowej konstrukcji nośnej z konstrukcją stalową (belka)

GRYFITLAB Sp. z o.o.
Zespół Laboratoriów
Badawczych Gryfitlab
ul. Prosta 2, Łozienica
72-100 GOLENIÓW

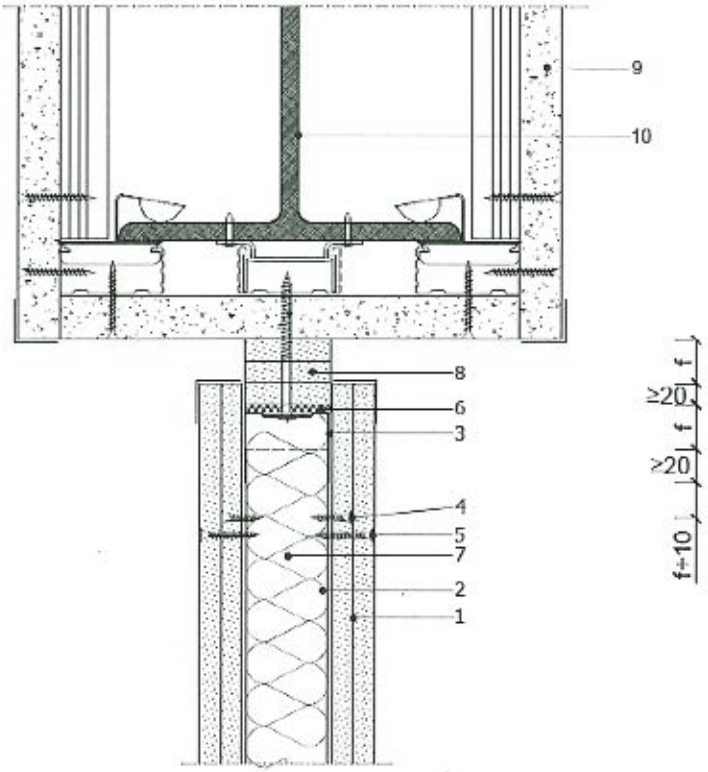

1. Płyta gipsowo kartonowa RIGIPS PRO lub RIGIPS 4PRO typ: A, H2, F, FH2, DF, DFH2, DFRIEH1 lub DFRIEH2 lub płyta gipsowa typ GM-F, GM-H1, GM-FH1
2. Profil słupkowy RIGIPS ULTRASTIL / GypSerra lub ULTRASTIL AKU / GypSerra AKU CW 50/75/100
3. Profil poziomy RIGIPS ULTRASTIIL / GypSerra UW 50/75/100
4. Wkręt RIGIPS TN 25 co 750 mm
5. Wkręt RIGIPS TN 35 co 250 mm
6. Taśma uszczelniająca piankowa RIGIPS (w razie potrzeby)
7. Wypełnienie z wełny mineralnej
8. Paski z płyt gipsowych Rigips GLASROC F (RIDURIT) lub gipsowo-kartonowych RIGIPS PRO
9. Zabezpieczenie ogniochronne konstrukcji stalowej w systemie Rigips
10. Konstrukcja stalowa

Rys.15 Połączenie ściany działowej Rigips o pojedynczej metalowej konstrukcji nośnej z konstrukcją stalową (belka)

GRYFITLAB Sp. z o.o.
Zespół Laboratoriów
Badawczych Gryfitlab
ul. Prosta 2, Łozienica
72-100 GOLENIÓW